STA-300

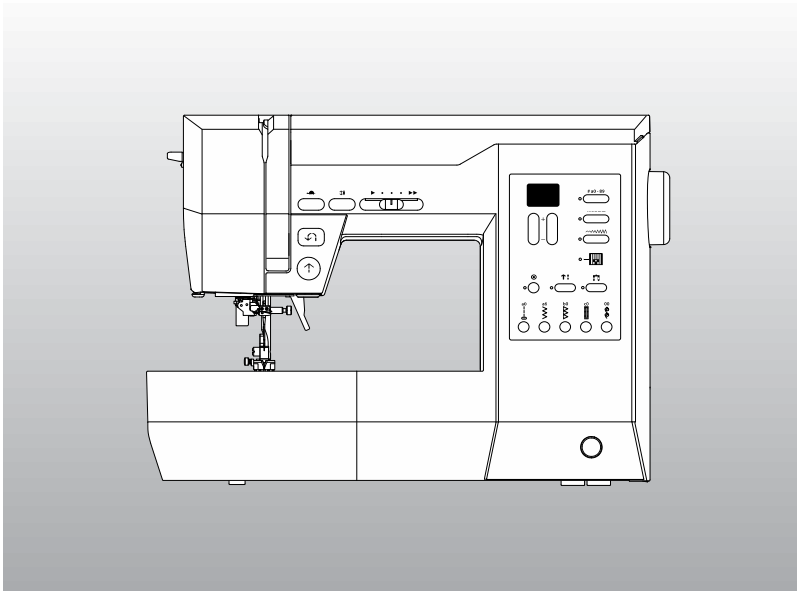

Руководство по эксплуатации

HappyJapan

РУКОВОДСТВО ПО ЭКСПЛУАТАЦИИ

Данная машина предназначена для бытового использования.

ВАЖНЫЕ ИНСТРУКЦИИ ПО ТЕХНИКЕ БЕЗОПАСНОСТИ.

При использовании машины соблюдайте основные меры предосторожности, в том числе меры, описанные ниже. Перед использованием прочтите все инструкции.

ОПАСНО! Чтобы снизить риск поражения электрическим током:

Не оставляйте машину без присмотра, когда она подключена к сети. Отключайте машину от электросети сразу после использования и перед чисткой.

ПРЕДУПРЕЖДЕНИЕ! Чтобы снизить риск ожогов, возгорания, поражения электрическим током или получения травм:

1. Не позволяйте детям играть с машиной. Будьте особенно внимательны, когда машина используется детьми или рядом с ними.
2. Используйте машину только по назначению, как описано в Руководстве по эксплуатации. Используйте только рекомендованные производителем насадки, указанные в Руководстве по эксплуатации.
3. Запрещается эксплуатировать машину с поврежденным шнуром или вилкой, в неисправном состоянии, после падения, повреждения, или попадания в воду. Верните машину ближайшему авторизованному местному дилеру для проверки, ремонта, настройки электрической или механической части.
4. Не эксплуатируйте машину с закрытыми вентиляционными отверстиями. Следите за тем, чтобы вентиляционные отверстия швейной машины и педали не засорялись ворсом, пылью и остатками ткани.
5. Не допускайте попадания пальцев в движущиеся части. Особую осторожность необходимо проявлять в области иглы машины.
6. Используйте подходящую игольную пластину. Не предусмотренная пластина может привести к поломке иглы.
7. Не используйте гнутые иглы.
8. Не тяните и не толкайте ткань во время вышивания. Это может привести к прогибу иглы и её поломке.
9. Выключайте машину (положение «0») перед выполнением любых регулировок в области иглы, таких как заправка нити, замена иглы, намотка нити на шпульку, замена лапки и т. д.
10. Отключайте швейной машину от сети перед снятием крышек, смазкой или выполнением любых других регулировок, указанных в Руководстве по эксплуатации.
11. Не роняйте и не вставляйте посторонние предметы в отверстия машины.
12. Не используйте машину на открытом воздухе.
13. Не работайте в местах применения аэрозольных (распыляемых) продуктов или в местах применения кислорода.
14. Для отключения поверните выключатель питания в положение «Выкл.» («0») (Off), затем выньте вилку из розетки.
15. Не вынимайте вилку из розетки, дергая за шнур. При отключении держитесь за вилку, а не за шнур.
16. Если шнур питания данного прибора поврежден, его необходимо заменить специальным шнуром у авторизованного местного дилера.
17. Не используйте машину во влажном состоянии.
18. Если светодиодная лампа перегорела, ее необходимо заменить у производителя или местного дилера во избежание опасности.
19. Не кладите ничего на педаль.
20. Храните Руководство в подходящем месте рядом с машиной и передайте ее вместе с машиной, если вы передаете ее третьему лицу.

СОХРАНИТЕ ДАННОЕ РУКОВОДСТВО ПО ЭКСПЛУАТАЦИИ.

Данная швейная машина не предназначена для использования лицами (включая детей) с ограниченными физическими, сенсорными или умственными способностями, а также лицами, не имеющими опыта и знаний, за исключением случаев, когда они находятся под присмотром или проинструктированы по использованию прибора лицом, ответственным за их безопасность.

Дети, находящиеся под присмотром, не должны играть с машиной.

ОБСЛУЖИВАНИЕ МАШИН С ДВОЙНОЙ ИЗОЛЯЦИЕЙ

В машинах с двойной изоляцией вместо заземления предусмотрены две системы изоляции. Машины с двойной изоляцией не оснащены средствами заземления и устройство заземления не должно устанавливаться на ней. Обслуживание машин с двойной изоляцией требует особой осторожности и знания системы и должно выполняться только квалифицированным персоналом. Запасные части для изделия с двойной изоляцией должны быть идентичны заменяемым. Машина с двойной изоляцией маркируется надписью «ДВОЙНАЯ ИЗОЛЯЦИЯ» (DOUBLE INSULATION) или «С ДВОЙНОЙ ИЗОЛЯЦИЕЙ» (DOUBLE INSULATED). Значок « » (квадрат в квадрате).



Не выбрасывайте электроприборы вместе с несортированными бытовыми отходами, используйте пункты раздельного сбора.
Обратите внимание, что после утилизации данное изделие должно быть безопасно переработано в соответствии с действующим национальным законодательством об электротехнических/электронных изделиях.
За информацией о доступных системах сбора обратитесь в местные органы власти.
При замене старых приборов на новые продавец может быть обязан по закону принять ваше старое устройство обратно для бесплатной утилизации.
Если электроприборы утилизируются на свалках или полигонах, опасные вещества могут просочиться в грунтовые воды и попасть в пищевую цепь, нанося вред вашему здоровью и благополучию.

* Для постоянного совершенствования технологии шитья, мы можем изменять внешний вид, конструкцию или комплектацию данной машины без предварительного уведомления, если это необходимо.
* Обратите внимание, что воспроизведение содержания «Руководства по эксплуатации» без разрешения правообладателя запрещено.
* Содержание «Руководства по эксплуатации» может быть изменено без предварительного уведомления, если это необходимо.
* Если вы заметили какие-либо подозрительные моменты или ошибки в содержании «Руководства по эксплуатации», обратитесь к местному дилеру.
* * За информацией о ремонте, гарантии и отдельных деталях для этой машины обращайтесь к местному дилеру.

ИНФОРМАЦИЯ О ВЫШИВАЛЬНОМ МОДУЛЕ

Эта машина может создавать красивые вышивки при установке вышивального модуля. (Поставляется отдельно)
Вышивальный модуль может выполнять множество видов вышивки, таких как одноточечная вышивка, вышивка большого размера
и вышивка букв. (Встроенные шаблоны различаются в зависимости от модели.)
Для моделей с поддержкой USB-накопителя вы также можете сохранить поддерживаемые данные вышивки на USB-накопитель и загрузить их в вышивальный модуль.
За дополнительной информацией о вышивальном модуле обратитесь к местному дилеру.

- После установки вышивального модуля выключите швейную машину и опустите рычаг подачи нити влево.
- После установки вышивального модуля включите машину.
- Правильно отрегулируйте натяжение нити. Поверните регулятор натяжения нити и установите его в положение «3»;

ПРИМЕЧАНИЕ:
В Руководстве по эксплуатации вышивального модуля может быть сказано установить регулятор натяжения нити в крайнее правое положение после «AUTO», но *<u>для этой</u> <u>швейной машины</u>* установите его на «3».

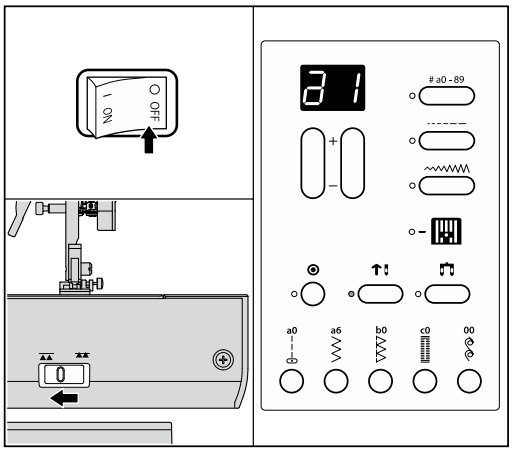

- На швейной машине можно выполнить следующие действия:
  - Старт/Стоп
  - Обрезка нити
  - Подъем/опускание иглы/Медленное шитье
  - Регулировка скорости
  - Намотка шпульки
  - Настройка машины (светодиодная подсветка, звуковой сигнал, контрастность ЖК-экрана)

При установке вышивального модуля игла остановится в верхнем положении. Кроме того, игла будет позиционироваться влево.
Дополнительные инструкции см. в инструкции по эксплуатации вышивального модуля.
После завершения вышивки поднимите рычаг подачи ткани вправо.

ВНИМАНИЕ: Во избежание травм: При установке вышивального модуля выключите питание машины.	

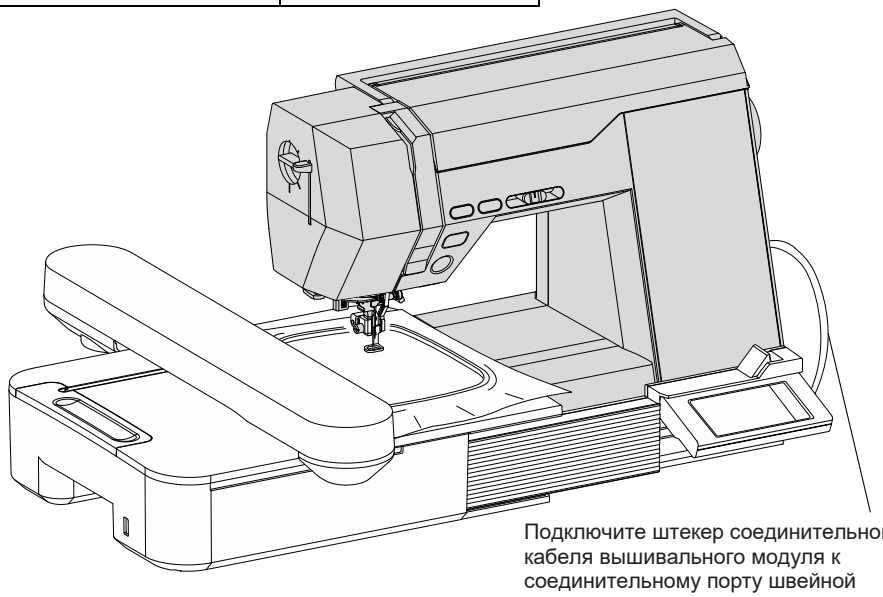

Подключите штекер соединительного кабеля вышивального модуля к соединительному порту швейной машины.

СОДЕРЖАНИЕ

ВАЖНЫЕ ИНСТРУКЦИИ ПО ТЕХНИКЕ БЕЗОПАСНОСТИ на внутренней стороне передней крышки
ИНФОРМАЦИЯ О ВЫШИВАЛЬНОМ МОДУЛЕ 2
ОСНОВНЫЕ ЧАСТИ 4
СЪЕМНЫЙ СТОЛИК 7
ДОПОЛНИТЕЛЬНЫЕ ПРИНАДЛЕЖНОСТИ.....7
ПОДКЛЮЧЕНИЕ МАШИНЫ.....8
ПЕДАЛЬ 9
ФУНКЦИЯ КАЖДОЙ ЧАСТИ МАШИНЫ.....10
A. СТАРТ/СТОП.....10
B. КНОПКА РЕВЕРС.....10
C. КНОПКА МЕДЛЕННОЕ ШИТЬЕ 11
D. КНОПКА ПОДЪЕМА-ОПУСКАНИЯ ИГЛЫ 11
E. РЕГУЛЯТОР СКОРОСТИ.....11
F. РЫЧАГ ПОДЪЕМА ПРИЖИМНОЙ ЛАПКИ.....11
G. РЫЧАГ ОТКЛЮЧЕНИЯ ТРАНСПОРТЕРА ТКАНИ .12
H. РЕГУЛЯТОР ДАВЛЕНИЯ ЛАПКИ 12
I. МАХОВОЕ КОЛЕСО.....12
ПЫЛЕЗАЩИТНЫЙ ЧЕХОЛ.....13
ВЫБОР СТРОЧКИ.....14
РЕГУЛИРОВКА НАТЯЖЕНИЯ НИТИ.....18
НАСТРОЙКА СВЕТОДИОДНОЙ ПОДСВЕТКИ И ЗВУКОВОГО СИГНАЛА 19
УСТАНОВКА ШПУЛЬКИ 20
A. СНЯТИЕ ШПУЛЬКИ.....20
B. НАМОТКА ШПУЛЬКИ 20
C. УСТАНОВКА ШПУЛЬКИ.....22
ЗАПРАВКА ВЕРХНЕЙ НИТИ В МАШИНУ 23
A. ПОДГОТОВКА К ЗАПРАВКЕ НИТИ В МАШИНУ 23
B. УСТАНОВКА КАТУШКИ С НИТЬЮ НА КАТУШЕЧНЫЙ СТЕРЖЕНЬ.....24
C. ЗАПРАВКА ВЕРХНЕЙ НИТИ 24
D. ЗАПРАВКА НИТИ В УШКО ИГЛЫ.....26
ЗАМЕНА ПРИЖИМНОЙ ЛАПКИ 28
A. ЗАМЕНА ПРИЖИМНОЙ ЛАПКИ.....28
B. СНЯТИЕ ЛАПКОДЕРЖАТЕЛЯ.....29
ТАБЛИЦА ХАРАКТЕРИСТИК ТКАНЕЙ, НИТОК И ИГЛ.....30
УСТАНОВКА ИГЛЫ.....31
НАЧАЛО ШИТЬЯ.....32
A. НАЧАЛО И КОНЕЦ СТРОЧКИ 32
B. ОБРАТНАЯ СТРОЧКА.....33
C. АВТОМАТИЧЕСКАЯ ЗАКРЕПКА.....34
D. ПОВОРОТ УГЛОВ 34
E. ШИТЬЕ ТЯЖЕЛЫХ ТКАНЕЙ.....35
F. ДОПУСК НА ПРИПУСК СТРОЧКИ.....36
G. ВЫТЯЖКА НИЖНЕЙ НИТИ 36
ШИТЬЁ ПРЯМОЙ СТРОЧКОЙ 37
A. ПРЯМОЙ СТЕЖОК (№ a0, a1).....37
B. ПРЯМАЯ СТРОЧКА С ФУНКЦИЕЙ АВТОЗАКРЕПКИ (a2) 38
ШИТЬЁ ПРЯМОЙ СТРОЧКОЙ (С ИГОЛЬНОЙ ПЛАСТИНОЙ ДЛЯ ПРЯМОЙ СТРОЧКИ) 39
A. КАК СНЯТЬ СТАНДАРТНУЮ ИГОЛЬНУЮ ПЛАСТИНУ 40
B. УСТАНОВКА НАКЛАДКИ ИГОЛЬНОЙ ПЛАСТИНЫ ДЛЯ ПРЯМОЙ СТРОЧКИ.....41
ШИТЬЕ ЭЛАСТИЧНОЙ СТРОЧКОЙ..... 42
ЗИГЗАГООБРАЗНЫЕ СТРОЧКИ 43
РУЧНОЙ СТЕЖОК..... 44
СТРОЧКА ТРОЙНОГО ЗИГЗАГА..... 45
A. ШТОПКА 45
B. ШИТЬЕ ПО ЭЛАСТИЧНОЙ ЛЕНТЕ 45
АППЛИКАЦИЯ 45
ОВЕРЛОЧНЫЕ СТРОЧКИ..... 46
A. ИСПОЛЬЗОВАНИЕ ОВЕРЛОЧНОЙ ЛАПКИ.....46
B. ИСПОЛЬЗОВАНИЕ УНИВЕРСАЛЬНОЙ ЛАПКИ....47
ПОТАЙНАЯ СТРОЧКА 48
ВЫМЕТЫВАНИЕ ПУГОВИЧНЫХ ПЕТЕЛЬ 49
A. РАБОТА С ЭЛАСТИЧНОЙ ТКАНЬЮ 50
ПРИШИВАНИЕ ПУГОВИЦ 51
A. НОЖКА ДЛЯ НИТИ 52
АВТОМАТИЧЕСКАЯ ЗАКРЕПКА/ШТОПКА 53
ВШИВАНИЕ МОЛНИЙ (ВСТАВКА ПО ЦЕНТРУ / ВНАХЛЕСТ)..... 54
A. ЦЕНТРАЛЬНАЯ ВСТАВКА.....54
B. ВСТАВКА ВНАХЛЕСТ 55
ФЕСТОНЧАТАЯ СТРОЧКА 56
A. ФЕСТОНЧАТАЯ СТРОЧКА 56
B. ФЕСТОНЧАТОЕ ОБРАМЛЕНИЕ.....56
ЛОСКУТНОЕ ШИТЬЁ (ПЭЧВОРК)..... 57
ДЕКОРАТИВНЫЕ СТРОЧКИ 57
ГЛАЗОК 58
ЗАЩИПЫ..... 59
СТЕЖКА (КВИЛТИНГ) 60
A. СШИВАНИЕ КУСКОВ ТКАНИ 60
B. СТЕЖКА (КВИЛТИНГ).....60
ШИТЬЕ ДВОЙНОЙ ИГЛОЙ 61
ОБРАБОТКА РУКАВОВ..... 63
ТЕХНИЧЕСКОЕ ОБСЛУЖИВАНИЕ..... 63
A. ШПУЛЕДЕРЖАТЕЛЬ.....63
B. ЧЕЛНОЧНОЕ УСТРОЙСТВО И ТРАНСПОРТЕР ТКАНИ.....64
КОДЫ ОШИБОК..... 65
ПОЛЕЗНЫЕ СОВЕТЫ 66
ТЕХНИЧЕСКИЕ ХАРАКТЕРИСТИКИ 68

ОСНОВНЫЕ ЧАСТИ

1. Кнопка Медленное шитье
2. Кнопка Подъема-опускания иглы
3. Регулятор скорости
4. Кнопки выбора строчки
5. Показатель
6. Панель управления
7. Маховое колесо
8. Лицевая панель
9. Кнопка Реверс
10. Старт/Стоп
11. Съемный столик (отсек для принадлежностей)
12. Кнопка Закрепки
13. Кнопка выбора прямой строчки
14. Кнопка режима рисунка строчки
15. Кнопка режима длины строчки
16. Кнопка режима ширины строчки
17. Кнопка изменения положения останова иглы
18. Кнопка режима двойной иглы
19. Индикатор состояния игольной пластины

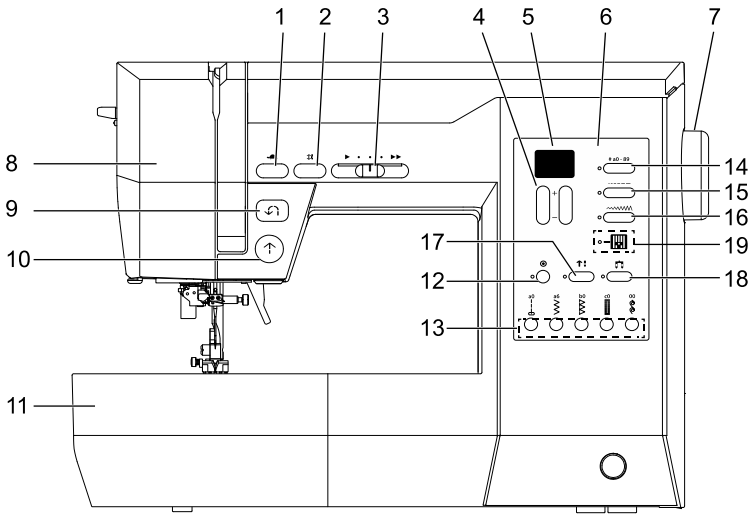

20. Регулятор давления лапки
21. Рычаг нитевдевателя
22. Нитеобрезатель
23. Рычаг для пуговичной петли
24. Держатель прижимной лапки
25. Держатель прижимной лапки
26. Кнопка фиксатора лапки
27. Транспортер ткани

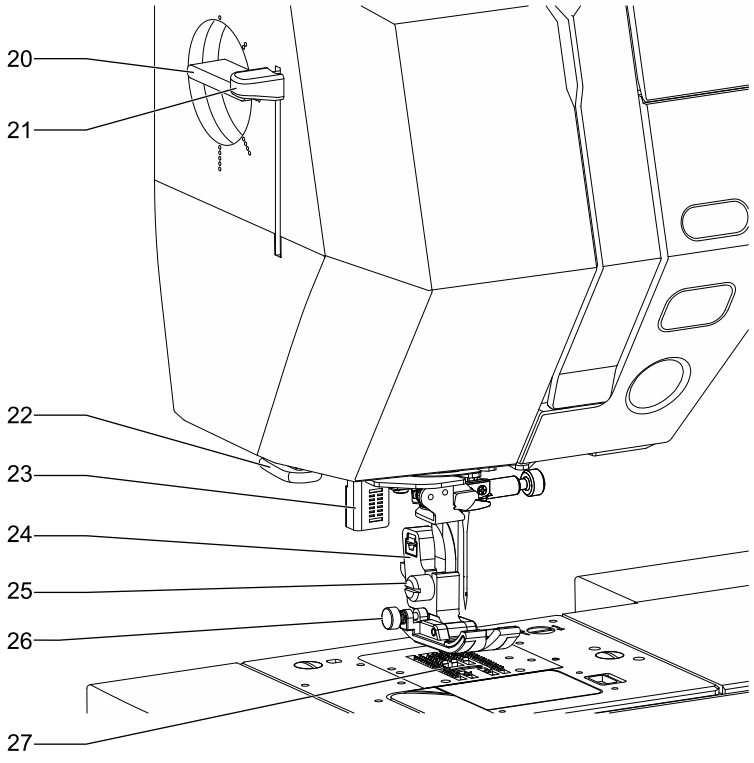

28. Нитенаправитель нитевдевателя
29. Нитенаправитель игловодителя
30. Игла
31. Прижимная лапка
32. Игольная пластина
33. Крышка шпульного отсека
34. Винт иглодержателя
35. Рычаг подъема прижимной лапки
36. Стандартная накладка игольной пластины
37. Защелка крышки шпульного отсека
38. Винт фиксации накладки игольной пластины

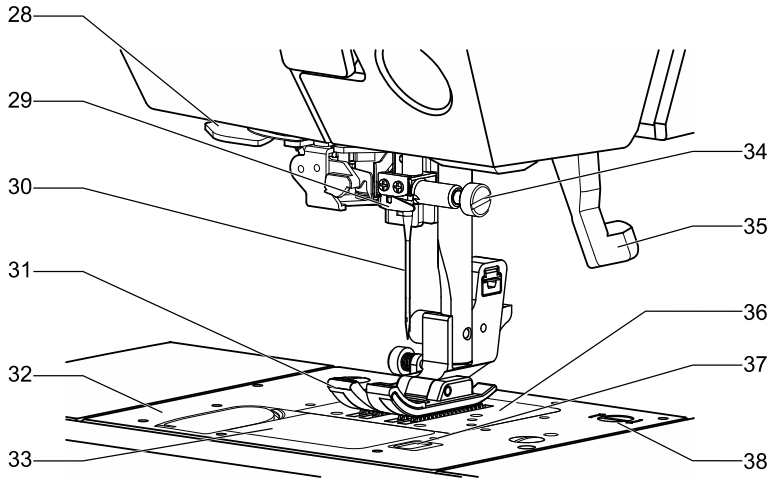

39. Верхняя крышка
40. Таблица строчек
41. Нитенаправитель для намотки шпульки
42. Нитенаправитель
43. Регулятор натяжения нити
44. Рычаг нитепритягивателя (внутри)
45. Нитеобрезатель
46. Ограничитель намотки шпульки
47. Шпиндель намотки шпульки
48. Направитель шпульки
49. Нитенаправитель
50. Стержень для катушки
51. Малый колпачок катушки
52. Войлочная шайба
53. Место для дополнительного катушкодержателя

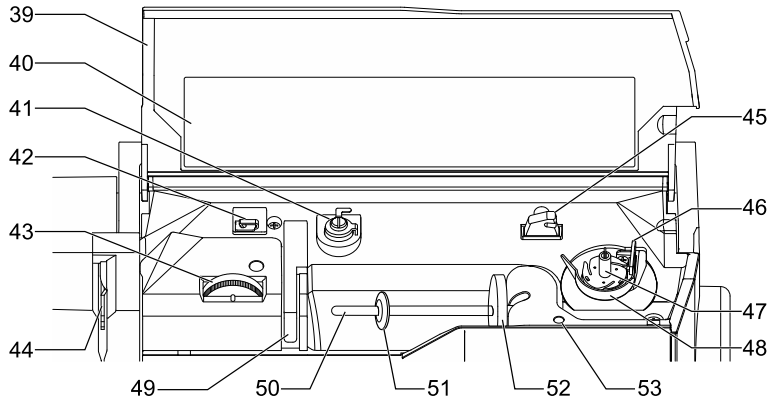

* Чтобы открыть верхнюю крышку, поднимите переднюю правую часть крышки.

54. Ручка для переноски
55. Разъём для подключения вышивального модуля
56. Выключатель питания
57. Разъем для подключения питания
58. Разъём для педали
59. Педаль
60. Шнур питания

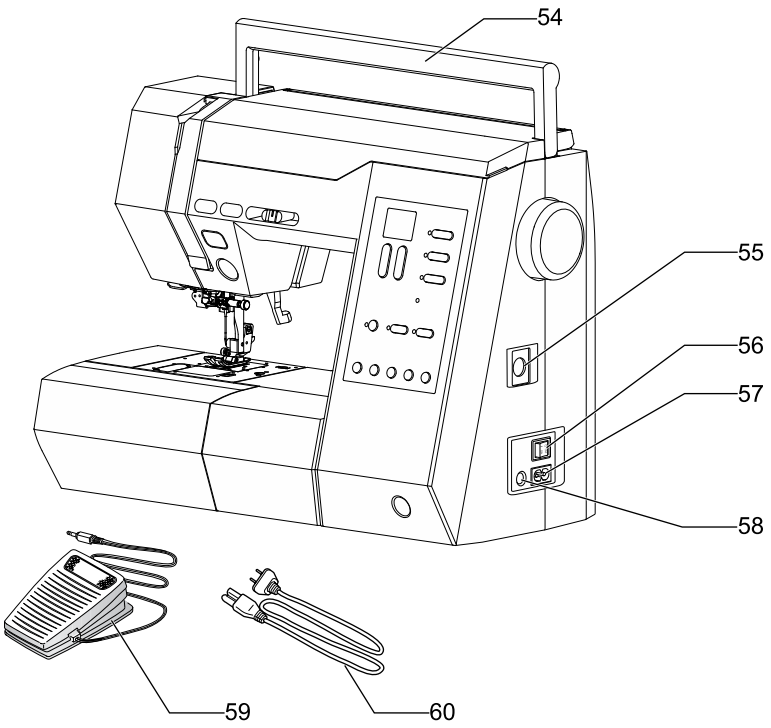

ВИД СЗАДИ

61. Рычаг отключения транспортера ткани

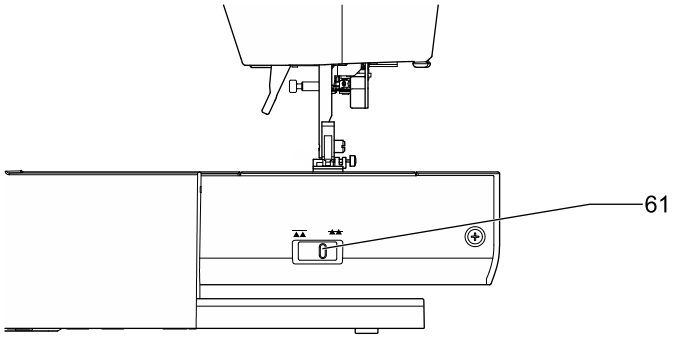

СЪЕМНЫЙ СТОЛИК

A. ОТКРЫТИЕ ОТСЕКА ДЛЯ ДОПОЛНИТЕЛЬНЫХ ПРИНАДЛЕЖНОСТЕЙ
Зацепите пальцем верхнюю переднюю часть футляра для аксессуаров и потяните на себя.

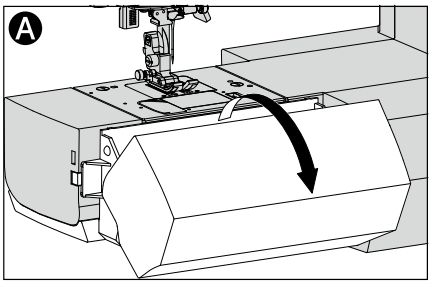

B. СНЯТИЕ СЪЕМНОГО СТОЛИКА
Зацепите пальцем левую нижнюю часть съемного столика и сдвиньте его влево. Чтобы прикрепить, сдвиньте его вправо.

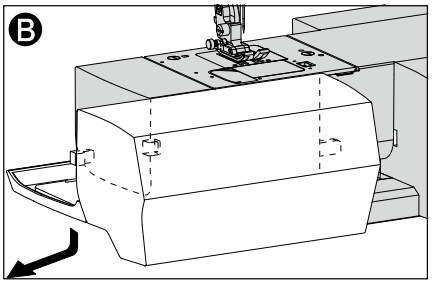

ДОПОЛНИТЕЛЬНЫЕ ПРИНАДЛЕЖНОСТИ

Дополнительные принадлежности поставляются в отсеке для принадлежностей.

1. Лапка для атласных строчек (B)
2. Оверлочная лапка (C)
3. Лапка для потайной строчки (D)
4. Отвертка для игольной пластины
5. Лапка для вшивания молнии (E)
6. 4 шпульки (1 установлена в машине)
7. Вспарыватель швов
8. Отвертка
9. Щётка
10. Ограничитель для квилтинга
11. Колпачок катушки
12. Войлочная шайба
13. Дополнительный катушечный стержень
14. Упаковка игл
15. Лапка для прямой строчки
16. Накладка игольной пластины для прямой строчки
17. Лапка для петли
18. Стандартная лапка (H) (установлена в машине при доставке)
19. Малый колпачок катушки (установлена в машине при доставке)

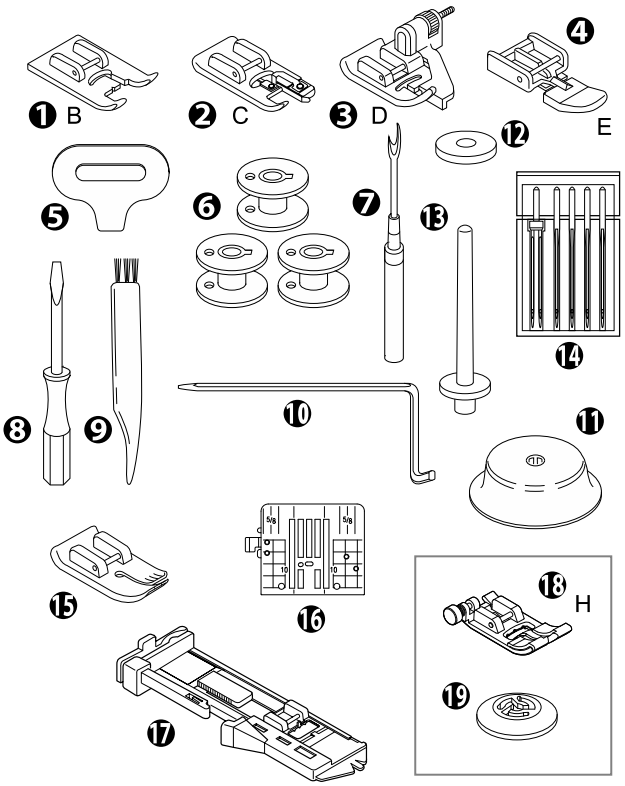

ПОДКЛЮЧЕНИЕ МАШИНЫ

1. Установите машину на устойчивый стол.
2. Подключите шнур питания к машине, вставив двухконтактную вилку в клеммную коробку.
3. Подключите вилку шнура питания к розетке.
4. Включите питание.

ОПАСНО: Чтобы снизить риск поражения электрическим током:
Не оставляйте машину без присмотра, когда она подключена к сети. Отключайте машину от электросети сразу после использования и перед обслуживанием.

ВНИМАНИЕ: Чтобы снизить риск ожогов, возгорания, поражения электрическим током или травм выполните следующие действия:
Не вынимайте вилку из розетки, дергая за шнур. При отключении держитесь за вилку, а не за шнур.

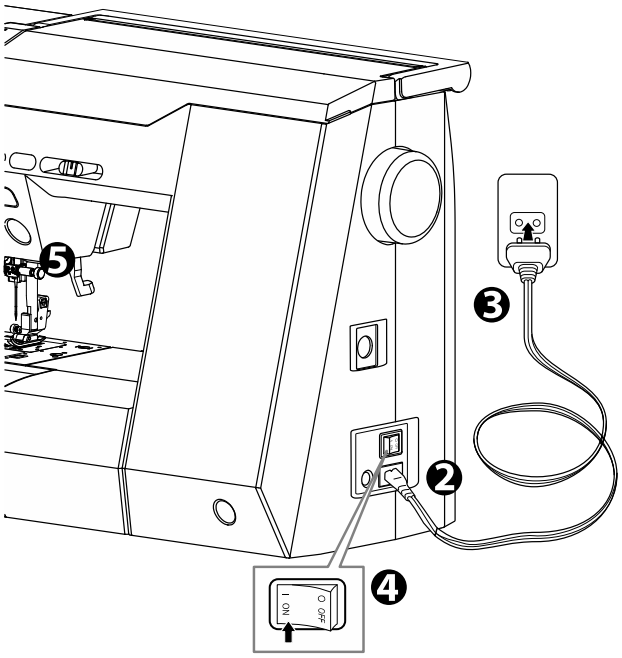

5. Светодиодные индикаторы загорятся при включении питания.
6. Чтобы отключить, поверните выключатель питания в положение «Выкл.» (значок O), затем выньте вилку из розетки.

ПЕДАЛЬ

Использование ножного контроллера позволит управлять запуском, остановкой и скоростью машины с помощью ноги.
При подключении педали кнопка Пуск/Стоп будет отключена. (См. стр. 10)

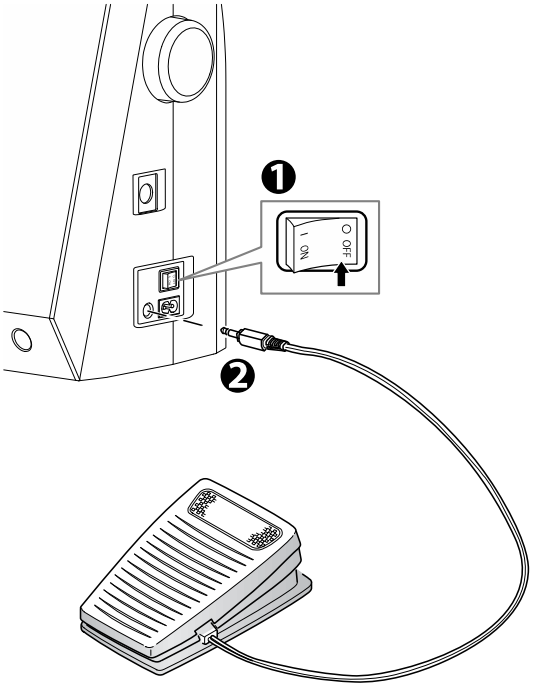

1. Выключите питание (значок O).
2. Вставьте штекер педали в разъём на машине.
3. Разместите педаль у ног.
4. Включите питание.
5. Светодиодные индикаторы загорятся при включении питания.
6. Чем сильнее вы будете нажимать на педаль, тем быстрее будет скорость шитья машины. Машина остановится, когда вы отпустите педаль.

ПРИМЕЧАНИЕ:

- Регулятор скорости ограничивает максимальную скорость. Для увеличения скорости сдвиньте её вправо.

- Машина не запустится, пока вы не выберете строчку и не опустите прижимную лапку. (См. стр. 11)

Функция нажатия
При быстром нажатии и отпускании педали положение иглы изменится.

ПРИМЕЧАНИЕ: Положение иглы при остановке не изменится.

ВНИМАНИЕ: Чтобы снизить риск ожогов, возгорания, поражения электрическим током или травм выполните следующие действия:

1. Выключите питание при подключении педали к машине.
2. Обращайтесь с педалью осторожно, не роняйте ее на пол. Не кладите на нее ничего.
3. Используйте только педаль, входящую в комплект поставки машины (тип C-9001, производства CHIEN HUNG TAIWAN Ltd).

ФУНКЦИЯ КАЖДОЙ ЧАСТИ МАШИНЫ

A. СТАРТ/СТОП

Машина начнет работать при нажатии кнопки Пуск/Стоп и остановится при повторном нажатии. Машина будет медленно работать в начале шитья.

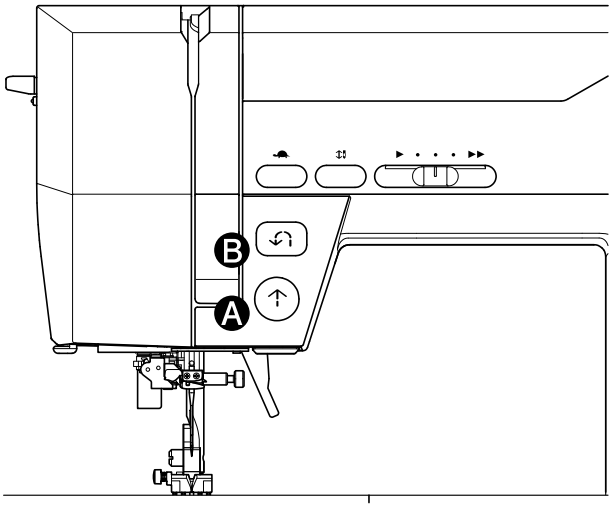

КОНТРОЛЬНАЯ ЛАМПА

Зеленый индикатор «ВКЛ» (ON):	Готовность к шитью или намотке шпульки.
Красный индикатор «ВКЛ» (ON):	Прижимная лапка не опущена или рычаг пуговичной петли не опущен или режим двойной иглы с установленной игольной пластиной для прямого стежка. Если горит красный индикатор, машина не запустится даже при нажатии кнопки «Пуск/Стоп».

Если рычаг петли опущен неправильно, контрольная лампа загорается красным, машина делает 2 или 3 стежка и останавливается. (См. стр. 49, 5
Если верхняя нитка не заправлена, машина остановится через несколько оборотов. (Датчик верхней нитки

ПРИМЕЧАНИЕ:

- Датчик верхней нити также может сработать и остановить машину, если нижняя нить установлена неправильно или закончилась.
- При подключении педали кнопка «Пуск/Стоп» будет отключена.

B. КНОПКА РЕВЕРС

Машина будет продолжать шить в обратном направлении на низкой скорости, пока эта кнопка нажата, и остановится, когда кнопка будет отпущена. См. стр. 33.

ПРИМЕЧАНИЕ:

- При подключенной педали скорость обратного стежка зависит от условий нажатия этой кнопки.

При нажатии на педаль:

скорость обратного стежка не уменьшается. Отрегулируйте скорость с помощью педали.

При отпускании педали:

- При нажатии на педаль шитье не останавливается, даже если отпустить кнопку Реверса. Чтобы остановить процесс шитья, отпустите педаль.
- В зависимости от скорости, после нажатия кнопки Реверса машина прошьет половину длины стежка, а затем выполнит обратную строчку.

C. КНОПКА МЕДЛЕННОЕ ШИТЬЕ

Во время шитья, при нажатии этой кнопки машина будет шить на низкой скорости. При повторном нажатии этой кнопки скорость вернется

D. КНОПКА ПОДЪЕМА-ОПУСКАНИЯ ИГЛЫ

При нажатии этой кнопки положение иглы будет изменяться вверх или вниз. Положение иглы «СТОП» будет изменено нажатием кнопки изменения положения иглы «СТОП». (См. стр. 14)

E. РЕГУЛЯТОР СКОРОСТИ

Машина будет шить быстрее, если сдвинуть пуговицу вправо (▶▶), и медленнее, если сдвинуть пуговицу влево (▶).

ПРИМЕЧАНИЕ:

При подключении ножного контроллера эта кнопка ограничивает максимальную скорость.

F. РЫЧАГ ПОДЪЕМА ПРИЖИМНОЙ ЛАПКИ

Этот рычаг поднимает или опускает прижимную лапку.

ПРИМЕЧАНИЕ:

Машина не запустится при поднятой прижимной лапке. (За исключением намотки шпульки)

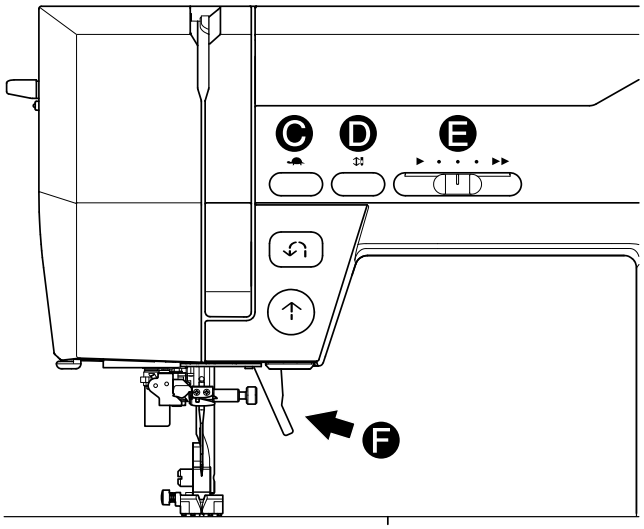

G. РЫЧАГ ОТКЛЮЧЕНИЯ ТРАНСПОРТЕРА ТКАНИ

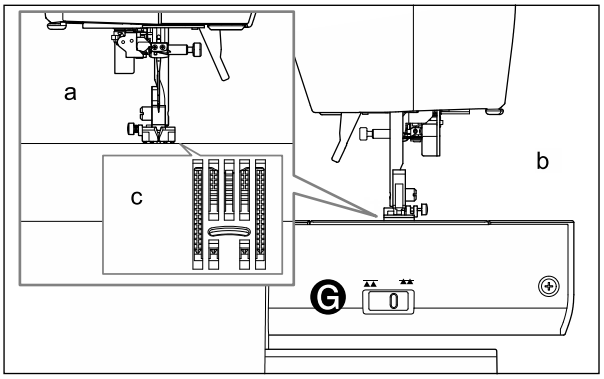

ПРИМЕЧАНИЕ:

Если включить транспортер ткани, он поднимется, когда вы начнете шить.

a: Вид спереди
b: Вид сзади
c: Транспортер ткани

Транспортер выступает через игольную пластину, прямо под прижимной лапкой. Его функция — перемещать ткань во время шитья. Рычаг отключения транспортера ткани управляет транспортером.
Для обычного шитья переместите рычаг вправо. Это поднимет транспортер в верхнее положение. Для большинства видов шитья рычаг должен находиться в этом положении.
Для штопки, вышивки в технике свободной техники или когда ткань нужно перемещать вручную, переместите рычаг влево, чтобы опустить транспортер.
Кроме того, опускайте транспортер при вышивании с использованием вышивального модуля, который продается отдельно. (См. стр. 2)

H. РЕГУЛЯТОР ДАВЛЕНИЯ ЛАПКИ

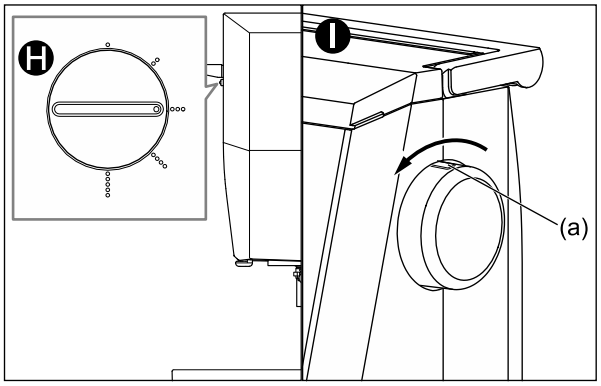

Настройка давления прижимной лапки в основном определяется плотностью ткани во время шитья.
Для лёгких тканей, таких как прозрачная ткань, батист, вуаль и т. д., давление уменьшается. Для плотных тканей, таких как джинсовая ткань или парусина, давление увеличивается. Чтобы увеличить давление, поверните регулятор в положение 5. (○○○○○)
Чтобы уменьшить давление, поверните регулятор в положение 1. (○). Для большинства тканей поверните регулятор в положение 3. (○○○)
Поверните регулятор после опускания прижимной лапки.
После шитья с разным давлением верните регулятор в положение 3. (○○○)

I. МАХОВОЕ КОЛЕСО

При повороте махового колеса на себя игла будет двигаться вверх и вниз. Используйте это, когда хотите вручную перемещать иглу вверх и вниз, например, при шитье по одному стежку за раз.
Когда игла находится в верхнем положении, метка (a) на маховом колесе также будет в верхнем положении.

ПРИМЕЧАНИЕ:

Обязательно поворачивайте маховое колесо на себя. Поворот в противоположном направлении может привести к запутыванию нити.

ПЫЛЕЗАЩИТНЫЙ ЧЕХОЛ

Накрывайте машину пылезащитным чехлом, когда она не используется.

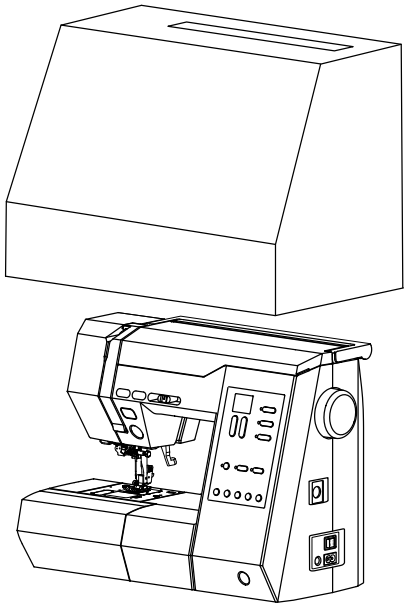

ВЫБОР СТРОЧКИ

В машине предусмотрено 120 строчек. (См. стр. 15 «ТАБЛИЦА СТРОЧЕК».)
При включении машины будет выбрана прямая строчка (a0) и отображена на дисплее.

1. ПОКАЗАТЕЛЬ

Этот индикатор указывает три режима строчки.

A. Номер строчки
B. Длина стежка
C. Ширина стежка

Эти режимы меняются нажатием кнопки каждого режима (A–C).
Загорится индикаторная лампа (a–c) выбранного режима.

При изменении номера образца строчки длина и ширина стежка будут сброшены на предварительно заданные значения.
Поэтому сначала следует выбрать номер узора, а затем отрегулировать длину и ширину.

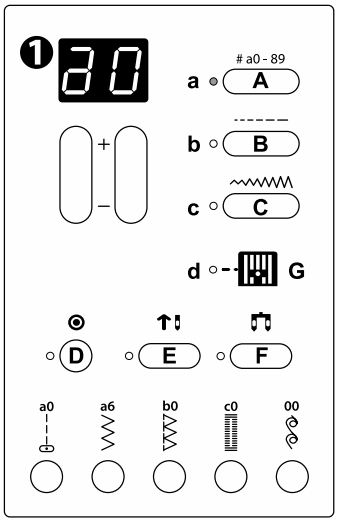

D. КНОПКА ЗАКРЕПКИ

При нажатии этой кнопки машина выполнит закрепки в начале и конце строчки. (Подробности см. на стр. 34.)

E. КНОПКА ИЗМЕНЕНИЯ ПОЛОЖЕНИЯ ОСТАНОВКИ ИГЛЫ

В конце шва нажатием этой кнопки можно изменить положение ОСТАНОВКИ иглы.
Когда загорится индикаторная лампа, игла остановится в верхнем положении.
Когда индикатор погаснет, игла остановится в нижнем положении.
При включении машины будет установлено положение остановки иглы.

F. КНОПКА РЕЖИМА ДВОЙНОЙ ИГЛЫ

Нажмите эту кнопку при использовании двойной иглы. С помощью этой кнопки можно уменьшить ширину строчки. Эта функция предотвращает случайное столкновение иглы с игольной пластиной.
См. стр. 61.

G. ИНДИКАТОР СОСТОЯНИЯ ИГОЛЬНОЙ ПЛАСТИНЫ

После установки игольной пластины для прямой строчки загорится этот индикатор (d).
Для получения дополнительной информации см. на стр. 39.

2. ВЫБОР ОСНОВНОЙ СТРОЧКИ

Вы можете напрямую выбирать большинство основных схем строчек. Нажмите кнопку прямого выбора строчки, которую вы хотите сшить.
Загорится индикатор режима строчки и отобразится номер выбранного строчки.

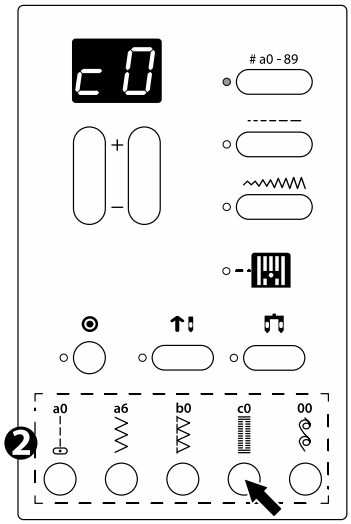

3. ВЫБОР ПРОЧИХ СТРОЧЕК

1. Нажмите кнопку режима строчки (A).
   Загорится индикатор, и на дисплее отобразится номер строчки.
   (Если этот режим уже выбран, нажимать эту кнопку не нужно.)
2. Выберите номер строчки, которую хотите вышить, нажимая кнопки выбора стежков (a–d).

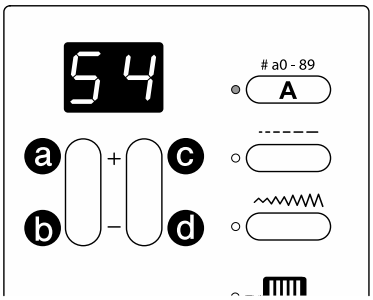

a. Левая кнопка «+»:
Группировка или увеличение количества десятков.
b. Левая кнопка «-»:
Группировка или уменьшение количества десятков.
c. Правая кнопка «+»:
Увеличение количества единиц.
d. Правая кнопка «-»:
Уменьшение количества строчек.

Вы не можете изменить номер строчки во время шитья.

4. ТАБЛИЦА СТРОЧЕК

Все строчки и номера описаны в таблице ниже.
Если вы хотите изменить настройки (длину стежка, ширину стежка) этих строчек, см. следующую страницу.

РАБОЧИЕ СТРОЧКИ

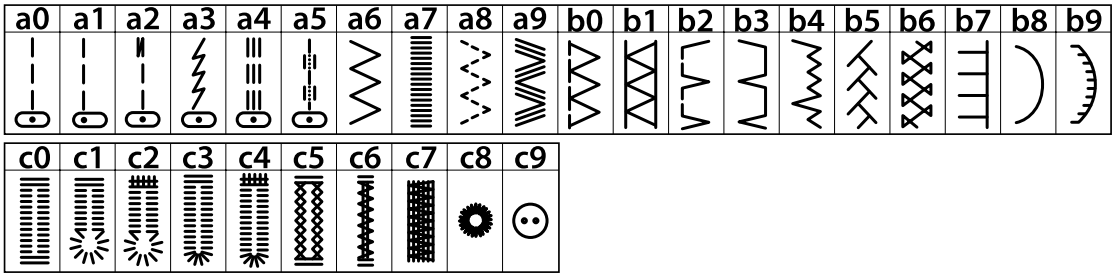

ДЕКОРАТИВНЫЕ СТРОЧКИ

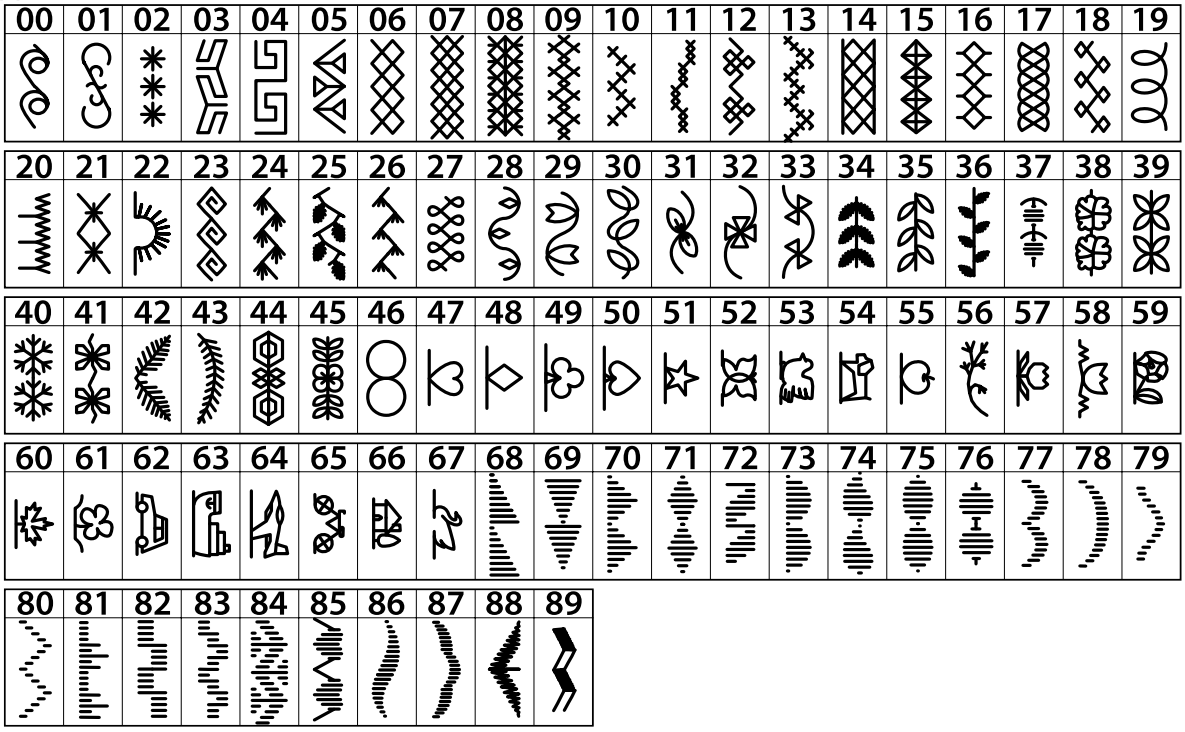

5. ДЛИНА СТРОЧКИ

При выборе номера строчки подходящая длина стежка будет установлена автоматически.
Если вы хотите изменить её, выполните следующие действия.

1. Нажмите кнопку выбора длины строчки (B). Загорится индикатор, и на дисплее отобразится длина стежка.
2. Отрегулируйте длину стежка, нажимая кнопки выбора стежков (a–d).
   Для уменьшения длины стежка нажмите кнопку «-» (b или d). Для уменьшения длины стежка нажмите кнопку «+» (a или c).



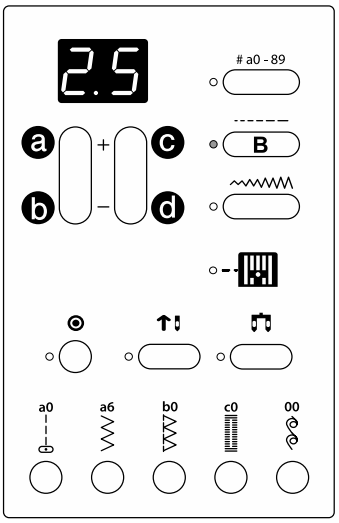

ПРИМЕЧАНИЕ:
- Левая и правая кнопки «+» и «-» работают одинаково.
- Длину стежка можно регулировать во время шитья.
- При достижении максимального и минимального значений раздаётся звуковой сигнал. Если отключить звуковой сигнал, звук уведомления не будет звучать. (См. стр. 19)
- Максимальное и минимальное значения различаются в зависимости от образца.
- Если на индикаторе отображается «-.-», настройку для данной строчки изменить нельзя.

6. ШИРИНА СТЕЖКА

При выборе номера узора автоматически будет установлена подходящая ширина стежка.
Если вы хотите изменить её, выполните следующие действия.

1. Нажмите кнопку выбора ширины стежка (C). Индикатор загорится, и на дисплее отобразится ширина стежка.
2. Отрегулируйте ширину стежка, нажимая кнопки выбора стежка (a–d).

   Для уменьшения ширины стежка нажмите кнопку «-» (b или d).
   Для увеличения ширины стежка нажмите кнопку «+» (a или c).



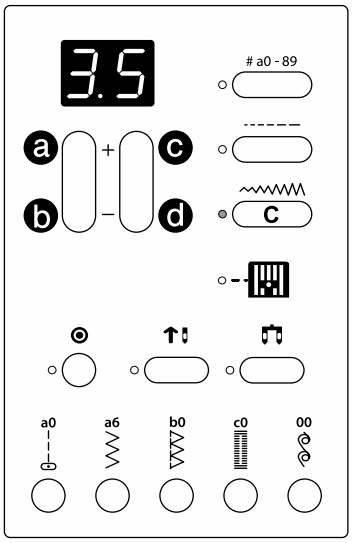

ПРИМЕЧАНИЕ:

- Левая и правая кнопки «+» и «-» работают одинаково.
- Ширину стежка можно регулировать во время шитья.
- При достижении максимального и минимального значений раздаётся звуковой сигнал. Если отключить звуковой сигнал, звук уведомления не будет звучать. (См. стр. 19)
- Максимальное и минимальное значения различаются в зависимости от образца.
- Если на индикаторе отображается «-.-», то настройку для данной строчки изменить невозможно.

ПОЛОЖЕНИЕ ИГЛЫ

Прямые стежки (№ a0, a1, a2, a4, a5) изменяют положение иглы, а не ширину стежка.

0.0: Левое положение иглы; 3.5: Центральное положение иглы; 7.0: Правое положение иглы

Чтобы изменить положение иглы влево, нажмите кнопку «-» (b или d).
Чтобы изменить положение иглы вправо, нажмите кнопку «+» (a или c).

ВНИМАНИЕ: Во избежание травм:

- При использовании лапки для прямой строчки не изменяйте автоматическую настройку положения иглы. Существует риск удара иглы о лапку.
- Положение иглы невозможно изменить, если установлена игольная пластина для прямых стежков.

РЕГУЛИРОВКА НАТЯЖЕНИЯ НИТИ

Обычно, если регулятор натяжения нити установлен на «4», натяжение нити будет удовлетворительным для большинства видов шитья. Если в зависимости от типа ткани и используемых ниток сложно добиться правильного натяжения, отрегулируйте регулятор натяжения нити в соответствии с настройками, указанными ниже.

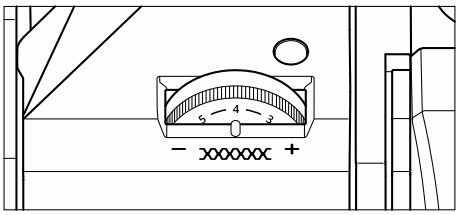

Регулировка натяжения нити

A. Правильное натяжение нити

Верхняя и нижняя нити будут застегиваться примерно посередине ткани.

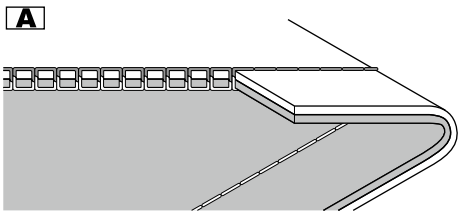

B. Нижняя нить появляется на лицевой стороне ткани

Поверните регулятор влево (–).

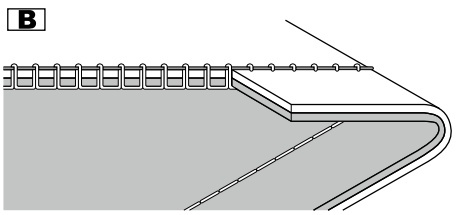

C. Верхняя нить выходит на изнаночную сторону ткани.

Поверните регулятор вправо (+).

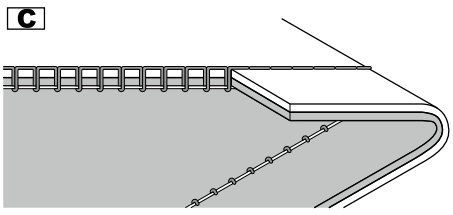

D. Натяжение нити, за исключением прямой строчки.

При шитье стежков, отличных от прямой, натяжение нити следует установить немного меньше, чем при шитье прямых стежков.

Вы получите более красивый стежок, когда верхняя нить выходит на изнаночную сторону ткани.

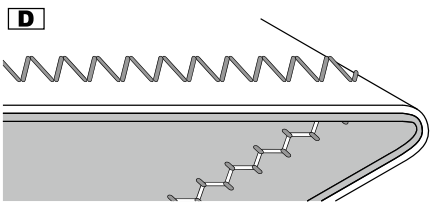

ПОЛЕЗНЫЕ СОВЕТЫ

Если строчка выглядит так, как показано справа (стежки на лицевой стороне ткани качественные, но изнаночная сторона похожа на полотенце), возможно, верхняя нить заправлена неправильно. См. стр. 23 для получения информации о правильной заправке.

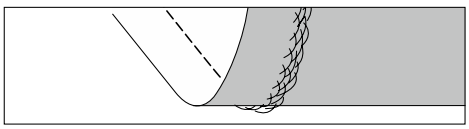

* Кроме того, если нижняя нить выходит на лицевую сторону ткани, даже если вы поворачиваете регулятор влево (–), способ установки шпульки неправильный. См. стр. 22 и правильно установите шпульку.

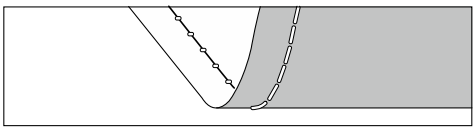

НАСТРОЙКА СВЕТОДИОДНОЙ ПОДСВЕТКИ И ЗВУКОВОГО СИГНАЛА

Вы можете включить и выключить светодиодную подсветку. Включая и выключая звуковой сигнал, вы можете управлять машиной без звукового сигнала.

1. Выключите выключатель питания (символ O).

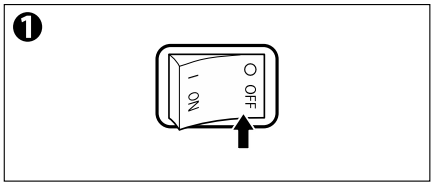

2. Нажмите на шпиндель моталки вправо.

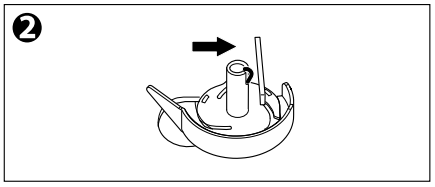

3. Настройте каждую функцию, как указано ниже.
   a: Светодиодная подсветка
   Включите выключатель питания, удерживая кнопку «Пуск/Стоп».
   b: Звуковой сигнал
   Включите выключатель питания, удерживая кнопку «Медленное шитье».

   Чтобы выполнить операции a и b одновременно, включите выключатель питания, удерживая кнопки «Пуск/Стоп» и «Медленное шитье».

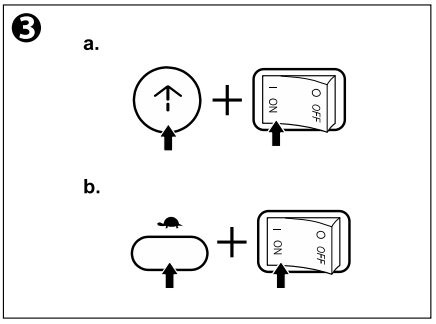

4. Нажмите на шпиндель моталки влево.

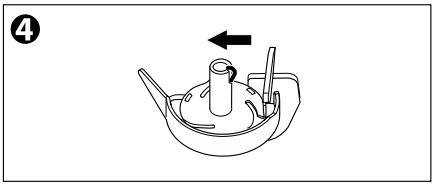

* При выключении и повторном включении питания восстанавливаются настройки по умолчанию (светодиод: горит, звуковой сигнал: горит). В этом случае нажмите только выключатель питания.

ВНИМАНИЕ: Во избежание несчастных случаев или травм

- Если отключить звуковой сигнал, предупреждающий сигнал не будет звучать при неправильной эксплуатации машины. Будьте внимательны к эксплуатации машины.
- При включении питания не нажимайте никакие другие кнопки, кроме кнопок «Пуск/Стоп» и «Медленное шитье». Это может привести к неисправности.

УСТАНОВКА ШПУЛЬКИ

A. СНЯТИЕ ШПУЛЬКИ

1. Поднимите рычаг прижимной лапки.
2. Потяните защелку крышки шпульного отсека вправо и снимите крышку.
3. Поднимите шпульку с машины.

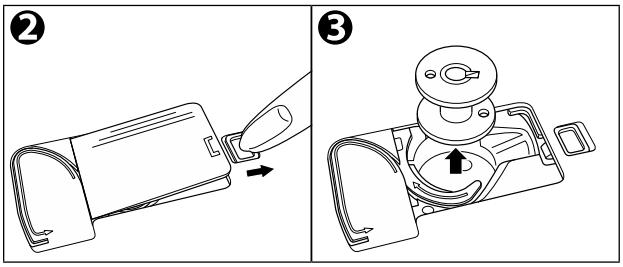

ПРИМЕЧАНИЕ:
Используйте пластиковую шпульку, предназначенную для этой модели.

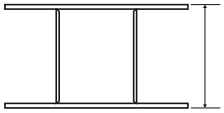

11,5 мм
Фактический размер

B. НАМОТКА ШПУЛЬКИ

1. Откройте верхнюю крышку.
2. Поместите шпульку на шпиндель моталки таким образом, чтобы канавка (a) на шпульке совпала с пружиной (b) на шпинделе.
   Сдвиньте шпульку вправо, чтобы задействовать моталку.
3. Установите войлочную шайбу (c) с правой стороны катушки. Установите катушку с нитью на катушечный стержень так, чтобы нить разматывалась спереди катушки.
   Наденьте колпачок катушки (d) на катушечный стержень до упора.
   Измените направление колпачка катушки в соответствии с размером катушки.
   e: Большая катушка, f: Маленькая катушка
   Используйте малый колпачок катушки (g) при использовании ниток с крестообразной намоткой. Оставьте небольшой зазор между колпачком и катушкой, как показано на рисунке (h), для плавной подачи нити.
4. Держите нить обеими руками и зацепите нить за нитенаправитель через заднее отверстие.
   Выведите нить вперёд и пропустите её через нитенаправитель справа налево.

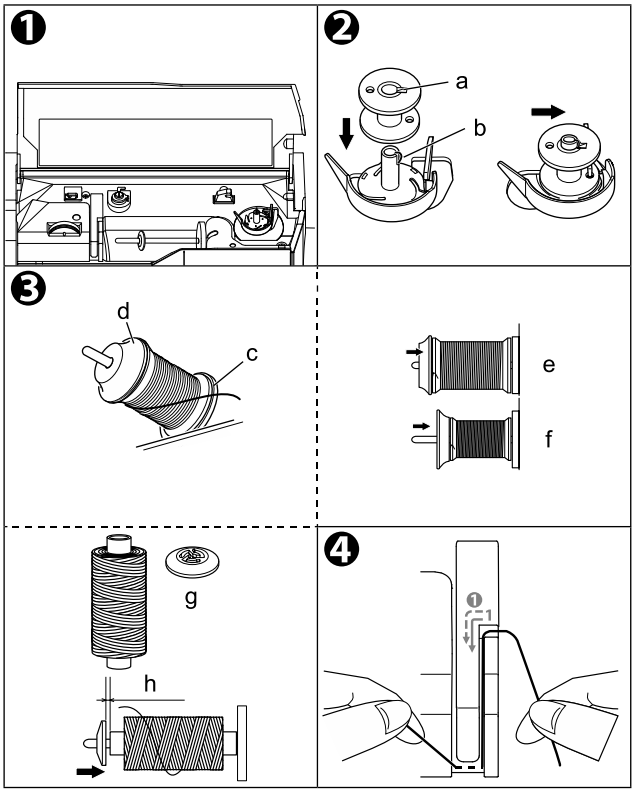

5. Проведите нить назад и пропустите ее через нитенаправитель (i) слева направо.
6. Проведите нить вправо и пропустите ее через нитенаправитель (j) с задней стороны. Проведите нить под натяжным диском (k) против часовой стрелки.

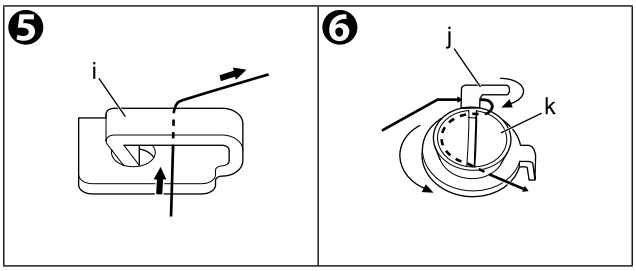

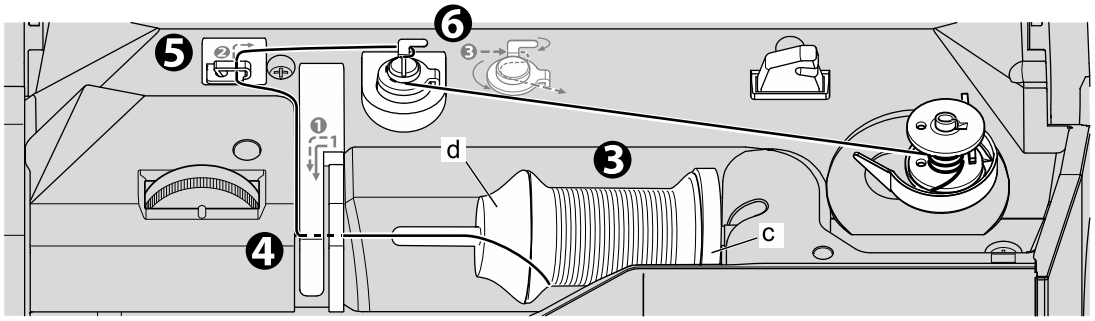

7. Держите нить левой рукой и намотайте нить на шпульку 4-5 раз по часовой стрелке.

   ПРИМЕЧАНИЕ:
   Обязательно наматывайте нить по часовой стрелке. Если вы по ошибке намотаете нить в обратном направлении, она не намотается на шпульку.

8. Проведите нить под передним крылом шпуленаправителя (l) слева направо и обрежьте нить.
9. Запустите машину, нажав кнопку Старт/Стоп или педаль.
   Намотка шпульки автоматически остановится, когда шпулька будет полностью намотана. (Отпустите педаль).
10. Нажмите на шпульку и шпиндель влево. Снимите шпульку со шпинделя. Зацепите нить за нитеобрезатель (м

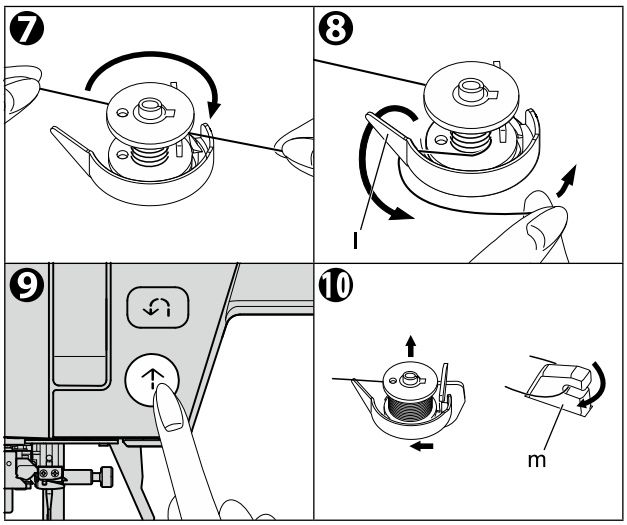

C. УСТАНОВКА ШПУЛЬКИ

ВНИМАНИЕ: Во избежание травм:
Выключите питание перед выполнением следующей операции.

1. Вставьте шпульку в шпуледержатель (a), разматывая нить против часовой стрелки.

   ПРИМЕЧАНИЕ:
   Будьте внимательны и не перепутайте направление намотки нити.

2. Протяните нить в паз (b), придерживая шпульку.

3. Протяните нить по пазу сверху вниз. Потяните нить вправо, чтобы обрезать её (c).

4. Установите крышку шпульного отсека на место. Вставьте левые выступы (d) в отверстия игольной пластины и нажмите на правую сторону крышки шпульного отсека до щелчка.

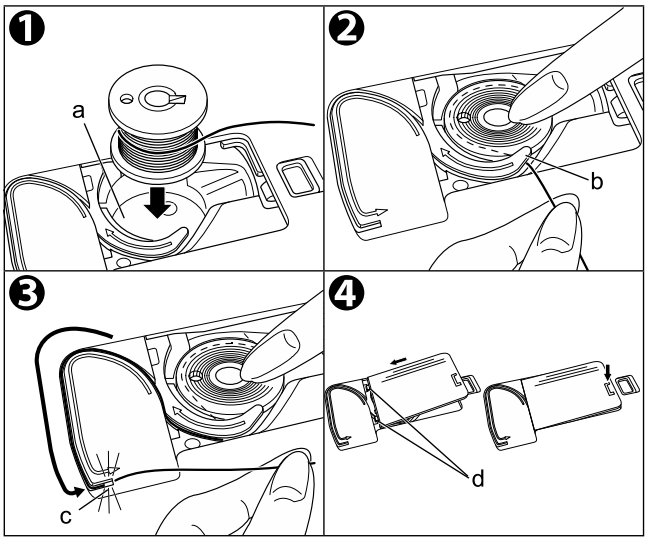

ПРИМЕЧАНИЕ:
Машина может начать шитье, не вытягивая нижнюю нить.
Если вы хотите поднять нижнюю нить, см. стр. 39.

ЗАПРАВКА ВЕРХНЕЙ НИТИ В МАШИНУ

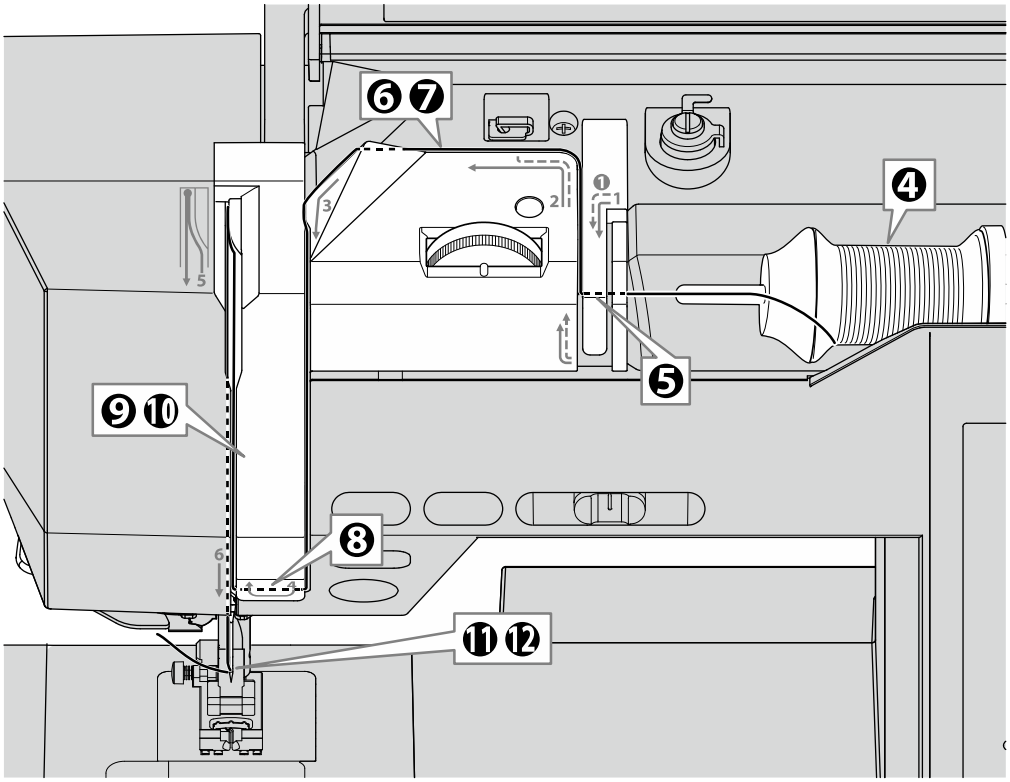

A. ПОДГОТОВКА К ЗАПРАВКЕ НИТИ В МАШИНУ

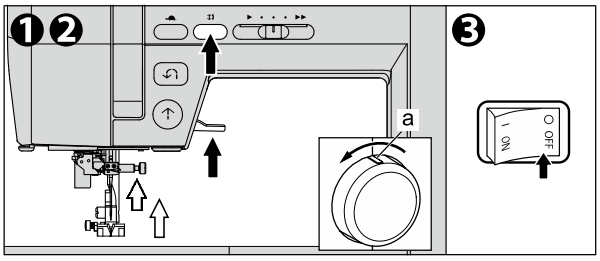

1. Поднимите рычаг прижимной лапки.
2. Поднимите иглу в крайнее верхнее положение, нажав кнопку подъёма/опускания иглы или повернув маховое колесо на себя.

   Когда игла будет полностью поднята, метка (a) на маховом колесе также будет сверху. Убедитесь, что метка находится сверху.

   (Сохраняйте это положение до заправки игольного ушка).

3. Выключите питание (значок O).

ВНИМАНИЕ: Во избежание травм:
Невыключение выключателя питания может привести к травме.

B. УСТАНОВКА КАТУШКИ С НИТЬЮ НА КАТУШЕЧНЫЙ СТЕРЖЕНЬ

4. Откройте верхнюю крышку и установите катушку, как показано ниже.

- Поднимите левый конец катушечного стержня.
- Установите катушку с нитью на катушечный стержень так, чтобы нить разматывалась спереди катушки.
- Наденьте колпачок катушки на катушечный стержень до упора. (См. рисунок.)

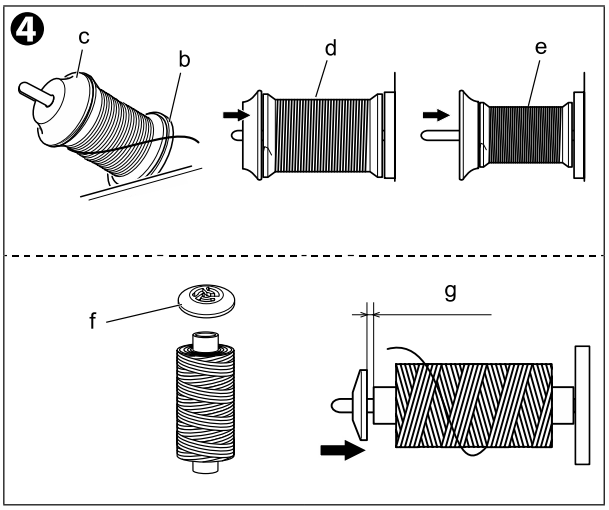

b: Фетровая шайба c: Колпачок катушки

Измените направление колпачка катушки в соответствии с размером катушки.

d: Большая катушка e: Маленькая катушка

Используйте малый колпачок катушки (f) при использовании ниток с крестообразной намоткой. При использовании колпачка катушки (c) нить может не обрезаться нитеобрезателем или натяжение нити может быть отрегулировано неправильно. Оставьте небольшое отверстие между колпачком и катушкой, как показано на рисунке (g), для более плавной подачи нити.

C. ЗАПРАВКА ВЕРХНЕЙ НИТИ

5. Держите нить обеими руками и пропустите нить в направитель через заднее отверстие и пропустите через переднее отверстие справа налево.

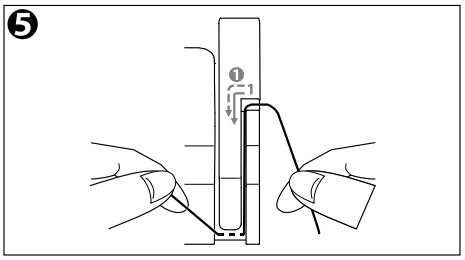

6. Протяните нить назад и проденьте справа налево.

7. Отведите нить влево и протяните нить на себя вдоль прорези.

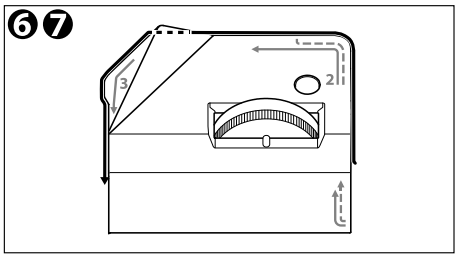

8. Протяните нить справа налево и вытяните нить вверх.

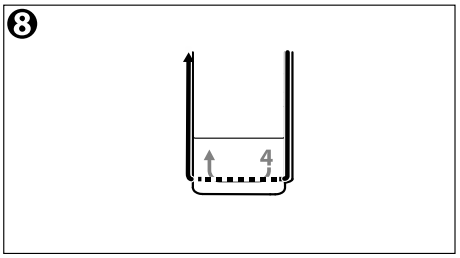

9. Чтобы заправить рычаг нитепритягивателя, следуйте стрелке и протяните нить снизу вверх так, чтобы она коснулась (h).

10. Протяните нить вниз вдоль прорези.

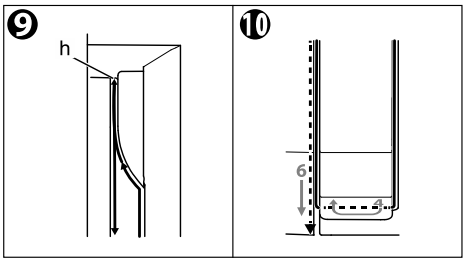

11. Протяните нить через нитенаправитель игловодителя (i) через отверстие с правой стороны.

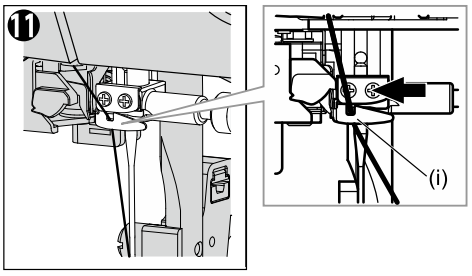

12. Проденьте нить через ушко иглы спереди назад. Инструкции по использованию нитевдевателя см. в следующем разделе.

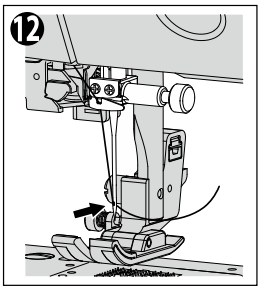

D. ЗАПРАВКА НИТИ В УШКО ИГЛЫ

ПРИМЕЧАНИЕ:
Нитевдеватель используется для игл размером 11/80–16/100 и ниток размером 50–100.

ВНИМАНИЕ: Во избежание несчастных случаев или травм
- Не подставляйте пальцы под иглу.
- Убедитесь, что игла установлена правильно. При неправильной установке заправка нити может быть невозможна или может привести к неисправности. (См. стр. 31)
- Не вращайте маховое колесо, когда рычаг нитевдевателя опущен.
- Нитевдеватель нельзя использовать при использовании специальных ниток, таких как прозрачные нейлоновые нитки.

1. Поднимите рычаг прижимной лапки и иглу.
   Когда игла будет полностью поднята, метка (a) на маховом колесе также будет сверху.
   Убедитесь, что метка находится сверху.
2. Выключите питание (значок O).

ВНИМАНИЕ: Во избежание травм:
Невыключение выключателя питания может привести к травме.

3. Пропустите нить через паз (b) нитенаправителя игловодителя с правой стороны, если смотреть прямо.
   Вытяните нить из нитенаправителя игловодителя и продолжайте осторожно тянуть нить вниз, пока не достигнете передней части съемного столика.
4. Поднимите нить и пропустите ее через нитенаправитель (c) справа налево.
   В этом случае, если нить натянута, она автоматически пройдет через нитедержатель (d).

   ПРИМЕЧАНИЕ:
   Убедитесь, что нить проходит через нитедержатель (d). Если нить не проходит через нитедержатель, она не войдет в ушко иглы.

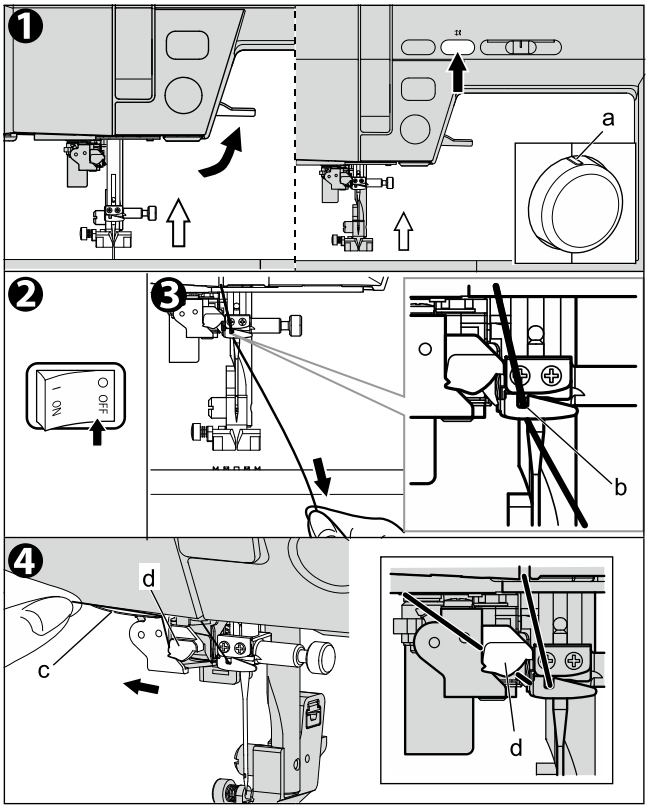

5. Зацепите нить за нитеобрезатель (e) сзади наперед. Вытяните и обрежьте нить.

6. Опустите рычаг нитевдевателя.
   Нажмите на рычаг нитевдевателя (f) до упора.
   Устройство нитевдевателя опустится и пропустит нить через игольное ушко.

7. Отпустите рычаг нитевдевателя.
   Состояние нити, проходящей через игольное ушко:

A. петля:
   Потяните за петлю и вытяните конец нити.

B. Нить застряла в нитевдевателе:
   Извлеките застрявшую нить из нитевдевателя и вытяните конец нити.

8. Проведите нить под лапкой и оттяните ее назад примерно на 10 см.

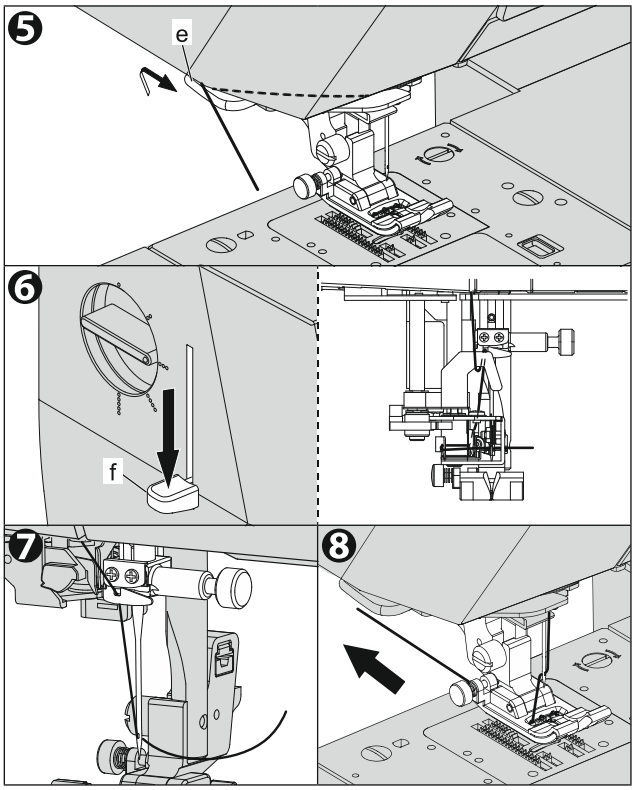

ЗАМЕНА ПРИЖИМНОЙ ЛАПКИ

Прижимную лапку следует менять в зависимости от типа строчки или выполняемой работы.

A. ЗАМЕНА ПРИЖИМНОЙ ЛАПКИ

Используйте подходящую прижимную лапку для каждого образца шитья или цели. См. страницу 37, подтвердите прижимную лапку для каждой строчки.

ВНИМАНИЕ: Во избежание травм:
Перед заменой прижимной лапки выключите выключатель питания.

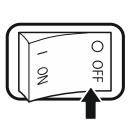

1. Поверните маховое колесо на себя, пока игла не окажется в самом высоком положении.
   Метка (a) на маховом колесе окажется сверху.

2. Поднимите рычаг прижимной лапки.

3. Снимите прижимную лапку, нажав на рычаг освобождения лапки (b) на себя.
   Лапка снимется.

4. Поместите нужную лапку штифтом (c) непосредственно под паз (d) в держателе прижимной лапки.

5. Опустите рычаг подъема лапки, и лапка зафиксируется со щелчком.
   Штифт войдет в паз.
   Если он не входит полностью, попробуйте нажать на рычаг освобождения прижимной лапки.

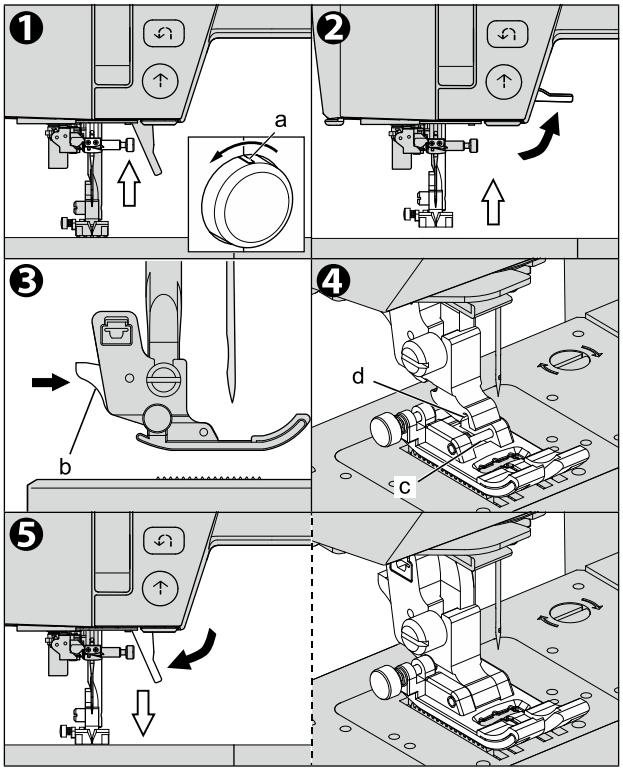

B. СНЯТИЕ ЛАПКОДЕРЖАТЕЛЯ

Снимайте держатель прижимной лапки при чистке машины или установке дополнительной лапки (опция).

ВНИМАНИЕ: Во избежание травм:

Перед выполнением следующей операции выключите выключатель питания.

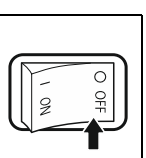

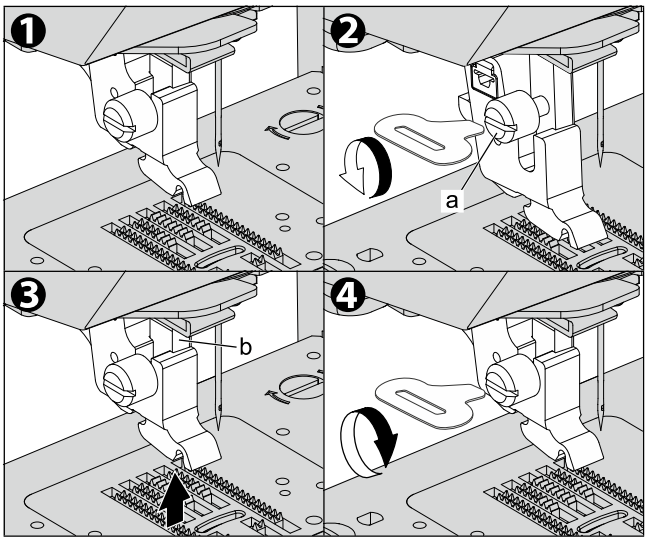

1. Снимите прижимную лапку.
   См. предыдущий раздел «ЗАМЕНА ПРИЖИМНОЙ ЛАПКИ».

2. Ослабьте винт держателя лапки (a) и снимите держатель лапки с отвёрткой для игольной пластины.
   Держатель лапки снимется.

3. Чтобы заменить держатель, потяните держатель вверх до упора от нижней части прижимной планки (b).

4. Затяните винт держателя лапки с отвёрткой для игольной пластины.

   ПРИМЕЧАНИЕ:
   Не затягивайте слишком сильно, используя имеющуюся в продаже большую отвёртку. Это приведет к отказу.

ТАБЛИЦА ХАРАКТЕРИСТИК ТКАНЕЙ, НИТОК И ИГЛ

Выберите размер ниток и игл в зависимости от типа и толщины ткани.

Тип ткани		Размер нити	Размер иглы
Легкая ткань	Жоржет, органза, вуаль, тафта, шёлк и т. д.	Хлопок 80 - 100% Шелк 60 - 80 % Синтетика 80 - 100%	9/70-11/80
Средний вес	Клетчатая ткань, пике, лен, хлопок, атлас, тонкий вельвет, бархат и т. д.	Хлопок 50 - 80% Шелк 50 Синтетика 50 - 80	11/80-14/90
Тяжелая ткань	Габардин, твид, деним, стеганая ткань, вельвет и т. д.	Хлопок 30 - 50 % Шелк 50 Синтетика 30 - 60 %	14/90-16/100
Эластичная ткань	Двойной трикотаж, трикотаж, спандекс, и т. д.	Синтетика 50 - 80 Шелк 50 Нити для шитья	11/80-14/90 Игла для трикотажа и синтетических тканей

Используйте иглу для бытовой швейной машины.

УСТАНОВКА ИГЛЫ

Положите ткань на игольную пластину, чтобы предотвратить падение иглы в машину.

ВНИМАНИЕ: Во избежание травм:
Перед выполнением следующей операции выключите питание.

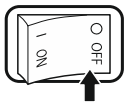

1. Поверните маховое колесо на себя, пока игла не окажется в самом высоком положении.
   Метка (a) на маховом колесе окажется сверху.
2. Опустите рычаг подъема лапки.
3. Удерживая иглу левой рукой, ослабьте винт иглодержателя прилагаемой отверткой.
4. Извлеките иглу.
5. Вставьте новую иглу в иглодержатель плоской стороной назад и поднимите ее до упора.
   ВНИМАНИЕ: Убедитесь, что игла касается штифта (b).
6. Слегка затянув винт иглодержателя пальцами, затяните винт с помощью прилагаемой отвертки.
   ВНИМАНИЕ: Не затягивайте слишком сильно обычной отвёрткой.

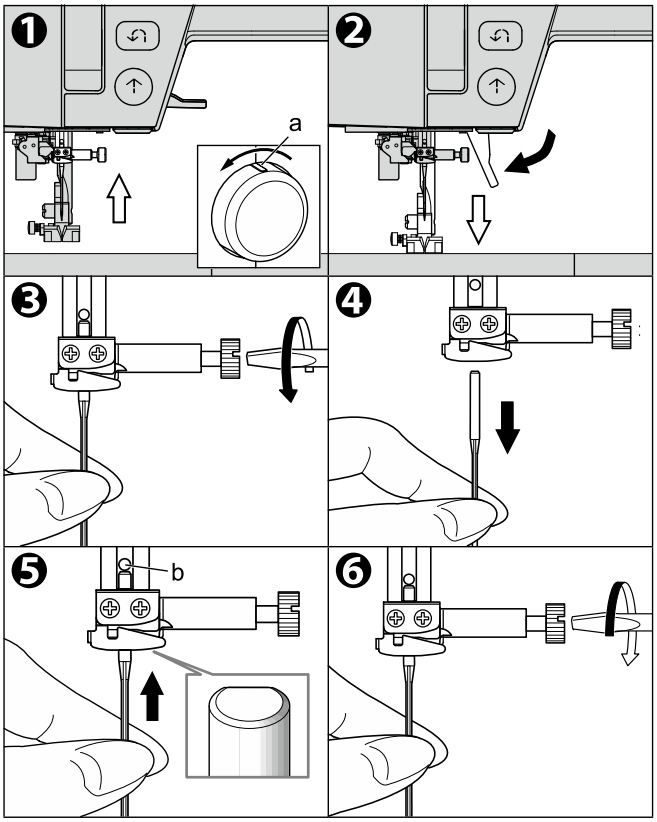

ВНИМАНИЕ: Во избежание травм:

- Не используйте погнутую иглу или иглу со смятым кончиком.
  Перед установкой иглы положите её на ровную поверхность, например, на игольную пластину, и проверьте, нет ли каких-либо неисправностей.

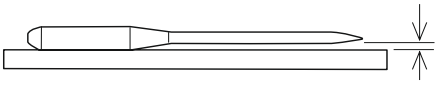

- Если игла установлена неправильно, заправка нитки или шитье могут оказаться невозможными, игла может сломаться, а машина может работать со сбоями.

НАЧАЛО ШИТЬЯ

При включении машины выбирается прямая строчка a0 (центральная).

A. НАЧАЛО И КОНЕЦ СТРОЧКИ

1. Проверьте прижимную лапку [Универсальная лапка (H)].
   Инструкции по замене прижимной лапки см. на стр. 28.

   ПРИМЕЧАНИЕ:
   При шитье прямой строчкой на тонких или эластичных тканях можно использовать игольную пластину и лапку для прямой строчки для получения хорошего результата. См. стр. 39.

2. Поднимите иглу, нажав кнопку подъема/опускания иглы или повернув маховое колесо на себя.
3. Поместите ткань под прижимную лапку и опустите ее.
   Индикатор загорится зеленым.
4. Удерживая верхнюю нить, нажмите кнопку Старт/Стоп или педаль.
   Продолжайте удерживать нить после нескольких стежков. Слегка направляйте ткань во время шитья.

   Можно регулировать скорость шитья, перемещая регулятор скорости даже во время шитья. Также вы можете уменьшить скорость шитья, нажав кнопку «Медленное шитье».

ВНИМАНИЕ: Во избежание травм:
- Обратите внимание на острие иглы.
- Не тяните и не толкайте слишком сильно, так как ткань подается автоматически.

5. Достигнув конца шва, нажмите кнопку Старт/Стоп, чтобы остановить шитье, или отпустите педаль.
   Положение остановки иглы зависит от настройки кнопки изменения положения остановки иглы.
6. Поднимите рычаг прижимной лапки.
7. Снимите ткань и обрежьте нитки нитеобрезателем, двигаясь сзади наперед.

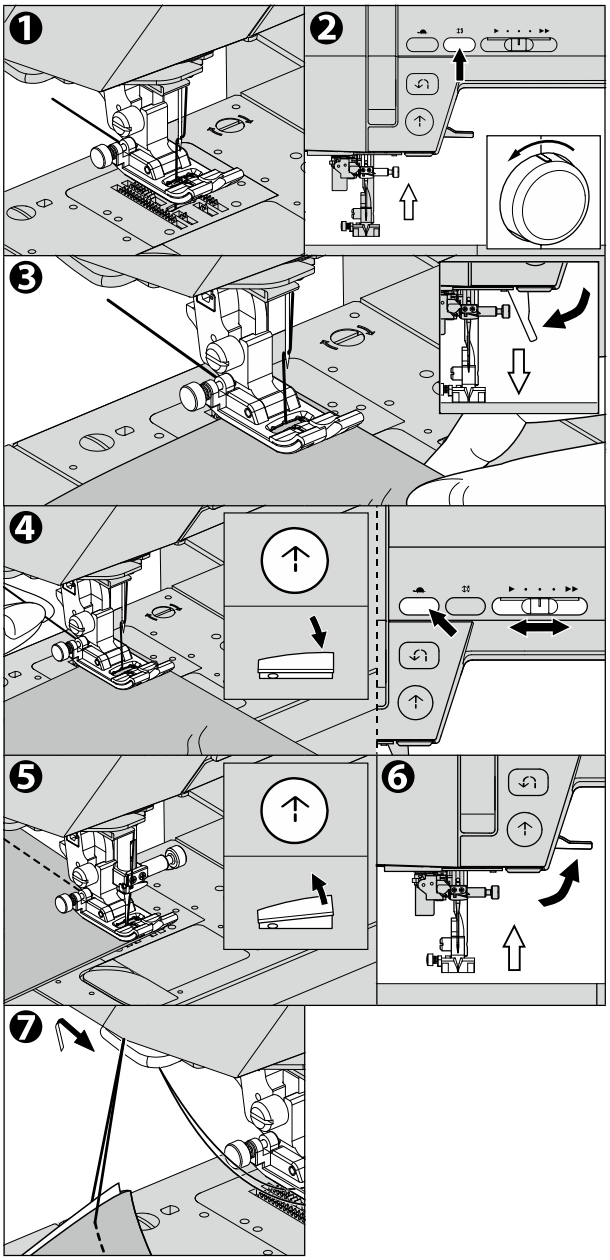

Датчик верхней нити
Если верхняя нить оборвана или отсутствует, машина автоматически остановится.
Заправьте верхнюю нить и продолжите шитье.

B. ОБРАТНАЯ СТРОЧКА

Обратная строчка используется для закрепления начала и конца строчки.
Вы можете выполнить обратную строчку с помощью кнопки Реверс. (Машина будет продолжать выполнять обратную строчку, пока вы нажимаете кнопку.) При отпускании кнопки, обратная строчка прекращается.

1. Нажмите и удерживайте кнопку Реверса. Поместите ткань в положение, в котором необходимо выполнить обратную строчку, и опустите прижимную лапку.

2. Нажмите и удерживайте кнопку Реверса. Сделайте 4–5 строчек в обратном направлении.

3. Отпустите кнопку Реверс и нажмите кнопку Старт/Стоп (или нажмите на педаль). Машина перейдет в режим прямого шитья.

4. Дойдя до конца шва, нажмите и удерживайте кнопку Реверс и сделайте 4–5 строчек в обратном направлении.

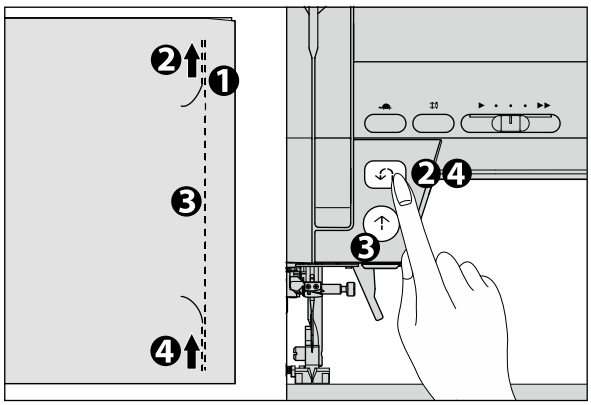

ПРИМЕЧАНИЕ:
- При подключенной педали и нажатии на педаль машина будет шить в обратном направлении, пока нажата эта кнопка. При отпускании кнопки машина будет шить в прямом направлении. (См. стр. 10)
- В зависимости от скорости, после нажатия кнопки Реверса машина прошьет половину длины стежка, а затем выполнит обратную строчку.
- Строчка № a2 имеет встроенный обратный стежок. Смотрите страницы 37, 39, чтобы выполнить эту строчку.

C. АВТОМАТИЧЕСКАЯ ЗАКРЕПКА

Вы можете сделать закрепочный стежок в начале и в конце стежка.

1. Нажмите кнопку закрепочного стежка. Загорится индикаторная лампа.

2. Начните шить.
   Машина автоматически выполнит закрепочный стежок и начнет шить выбранный узор.
   а: Лицевая сторона ткани б: Изнаночная сторона ткани

3. Когда достигнете конца шва, нажмите кнопку реверса один раз.
   Машина выполнит закрепочный стежок и автоматически остановится. а: Лицевая сторона ткани б: Изнаночная сторона ткани

Если вы хотите отменить эту функцию, нажмите кнопку закрепки еще раз. Индикатор погаснет.

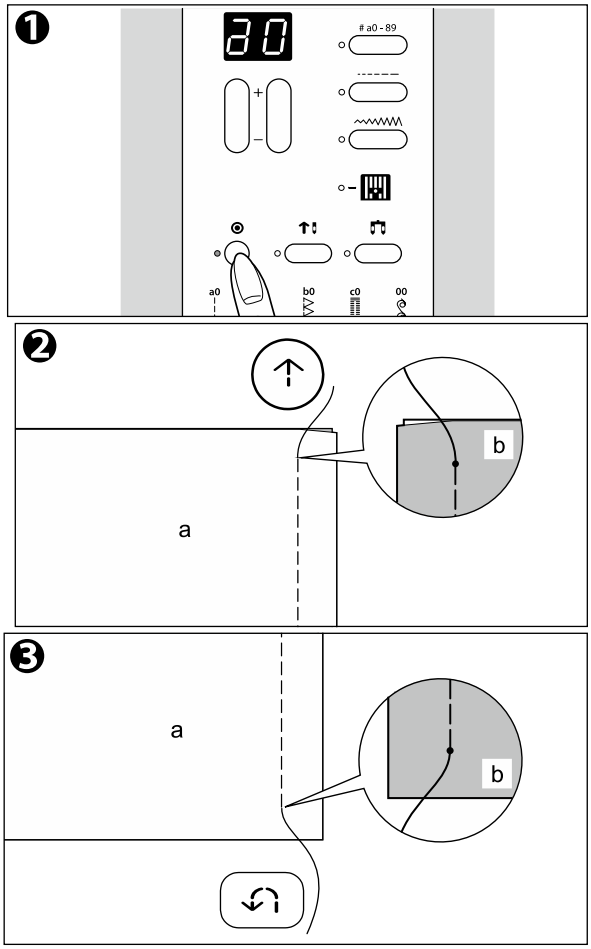

D. ПОВОРОТ УГЛОВ

1. Остановите машину, когда достигнете угла.
   Если игла остановилась в верхнем положении, опустите иглу с помощью кнопок подъема/опускания иглы.

2. Поднимите прижимную лапку

3. Используя иглу в качестве опоры, поверните ткань и установите ее в направлении, в котором хотите шить.

4. Опустите прижимную лапку и продолжите шитье.

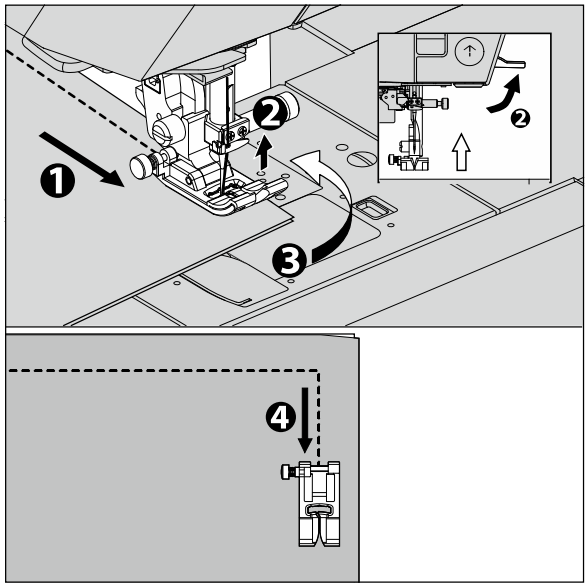

E. ШИТЬЕ ПЛОТНЫХ ТКАНЕЙ

ВНИМАНИЕ: Во избежание несчастных случаев или травм:
Нажатие с усилием на ткань толщиной 6 мм и более под прижимной лапкой может привести к поломке иглы и травме.

e-1. НАЧАЛО РАБОТЫ С ПЛОТНОЙ ТКАНЬЮ

При работе с плотной тканью носок прижимной лапки имеет тенденцию подниматься, что затрудняет плавное начало шитья. В этом случае выполните следующие действия.

1. Поднимите прижимную лапку.

2. Нажмите кнопку фиксатора, расположенную слева от лапки, и опустите лапку.

3. Начните шитье.
   Поскольку шарнир прижимной лапки заблокирован, ткань будет подаваться плавно.
   По мере шитья он будет автоматически разблокироваться.

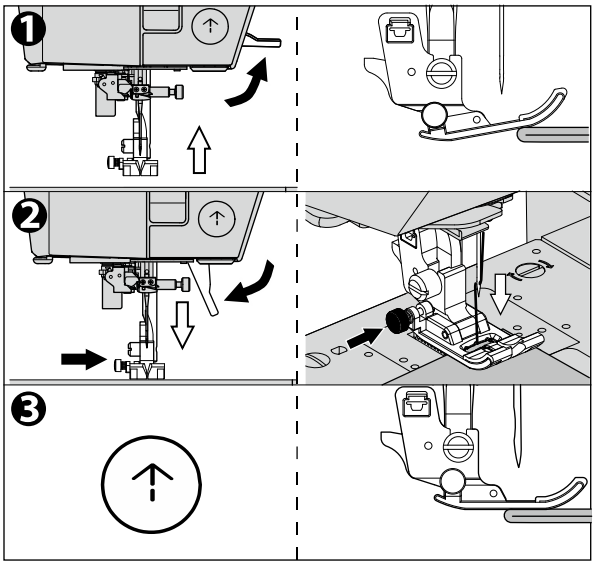

Если поднять рычаг прижимной лапки ещё выше и поднять лапку ещё на одну ступень, можно легко работать с плотной тканью. В этом случае поднятая лапка не зафиксирована. При отпускании рычага подъема прижимной лапки она возвращается в положение, поднятое на шаге 1.

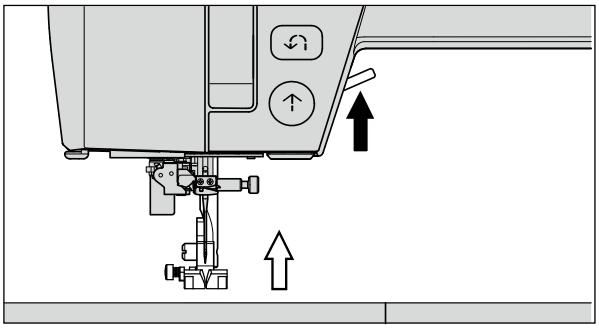

e-2. ШИТЬЕ ПО ПЕРЕКРЫВАЮЩИМСЯ ОБЛАСТЯМ

При шитье накладывающихся друг на друга или имеющих различия тканей направляйте ткань рукой.

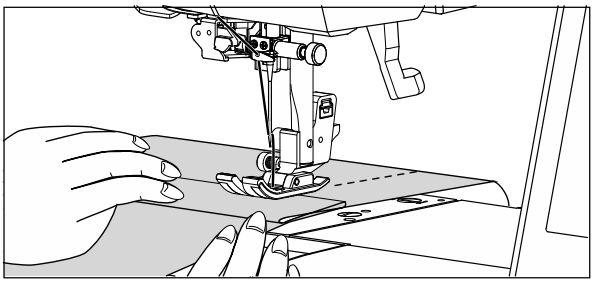

F. ДОПУСК НА ПРИПУСК СТРОЧКИ

Направляющие линии на игольной пластине указывают расстояние от центрального положения иглы.
Чтобы сохранить ширину припуска на строчку, направляйте край ткани по этой направляющей линии.

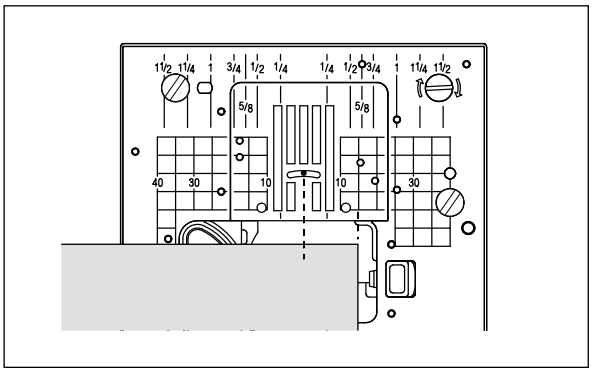

G. ВЫТЯЖКА НИЖНЕЙ НИТИ

Машина может начать шитье, не вытягивая нижнюю нить.
Если вы хотите начать шить с более длинной нижней нитью, вытяните нижнюю нить следующим образом.

1. Вставьте шпульку в шпуледержатель и пропустите нить, как описано на странице 22, но не обрезайте нить.
2. Поднимите прижимную лапку.
   Слегка удерживая нить, дважды нажмите кнопку подъема/опускания иглы из верхнего положения.
   Маховое колесо сделает один оборот в направлении пользователя.
3. Слегка потяните верхнюю нить. Нижняя нить образует петлю.
4. Вытяните верхнюю и нижнюю нити примерно на 10 см к задней части прижимной лапки.
   Установите крышку шпульного отсека на место. (см. страницу 22)

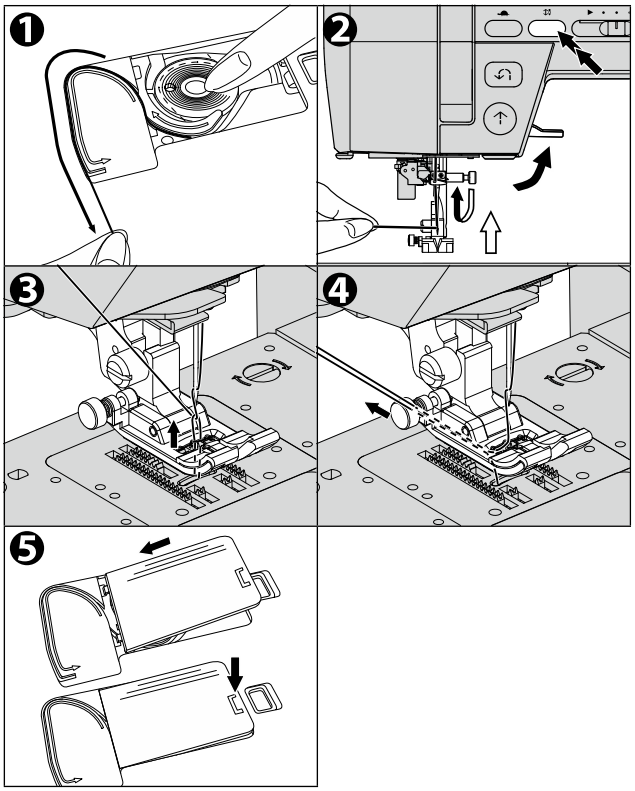

ШИТЬЁ ПРЯМОЙ СТРОЧКОЙ

Шитьё прямой строчкой следует выбирать в соответствии с типом ткани.

Строчка		Прижимная лапка
a1	Прямая строчка (Левое положение иглы)	Универсальная лапка (H)
a0	Прямая строчка (Центральное положение иглы)	
a2	Прямая строчка с автореверсом стежок (центральное положение иглы)	Универсальная лапка (H) Лапка для прямых стежков

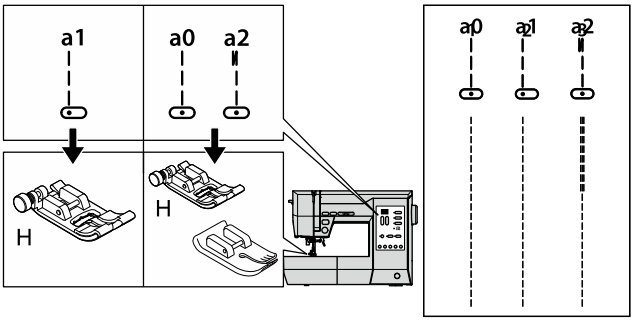

Положение иглы можно изменить, отрегулировав ширину строчки. (См. стр. 17)

ВНИМАНИЕ: Во избежание травм:
При использовании лапки для прямой строчки для строчек a0 и a2 не меняйте автоматическую настройку положения иглы. Существует риск удара иглы о лапку.

A. ПРЯМОЙ СТЕЖОК (№ a0, a1)

1. Расположите ткань под лапкой. Опустите лапку.
2. Свободно натяните верхнюю нить и начните шить.
   Слегка прижимайте ткань рукой во время шитья.
3. Когда достигнете конца шва, остановите шитье.
4. Нажмите кнопку Обрезки иглы.

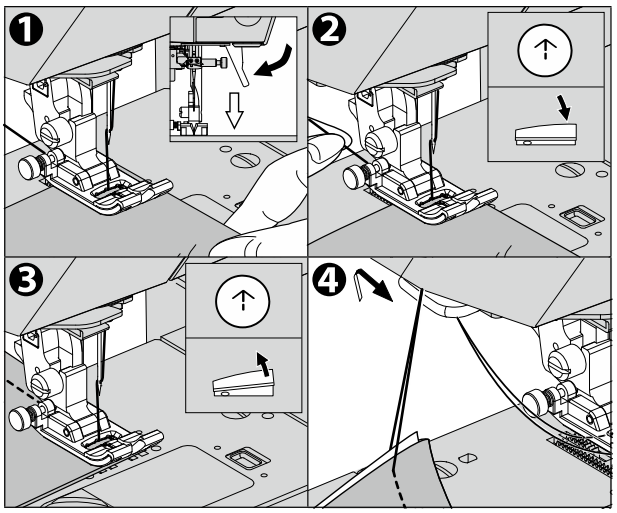

ПРИМЕЧАНИЕ:
При использовании накладки игольной пластины для прямой строчки ткань не будет попадать в отверстия, что позволит получить более красивую строчку.
Подробную информацию об использовании см. в разделе «ШИТЬЕ ПРЯМОЙ СТРОЧКОЙ (С ИГОЛЬНОЙ ПЛАСТИНОЙ ДЛЯ ПРЯМОЙ СТРОЧКИ)» на стр. 39.

B. ПРЯМАЯ СТРОЧКА С ФУНКЦИЕЙ АВТОЗАКРЕПКИ (a2)

1. Расположите ткань под лапкой. Опустите лапку.
2. Свободно натяните верхнюю нить и начните шить. Машина сделает 4-5 стежков вперёд, 4-5 стежков назад и продолжит шить вперёд.
3. Когда достигнете конца шва, нажмите кнопку реверса один раз.
   Машина сделает несколько стежков назад, несколько стежков вперёд и автоматически остановится.
4. Поднимите лапку и обрежьте нить.

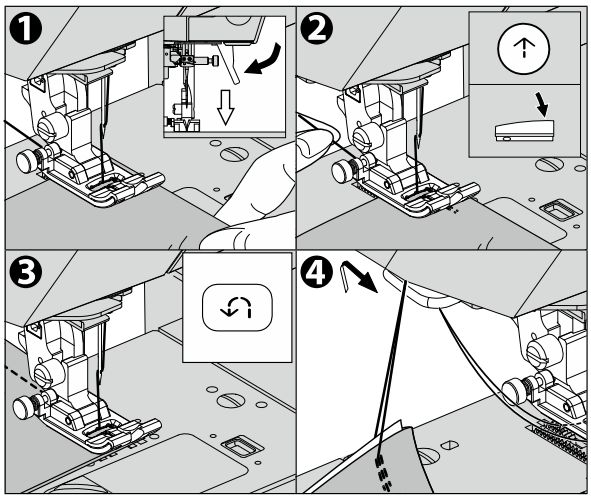

ШИТЬЁ ПРЯМОЙ СТРОЧКОЙ (С ИГОЛЬНОЙ ПЛАСТИНОЙ ДЛЯ ПРЯМОЙ СТРОЧКИ)

При шитье прямой строчкой на тонких или эластичных тканях использование накладки игольной пластины для прямой строчки предотвращает застревание ткани в отверстии игольной пластины, что позволяет добиться более качественной отделки.

Строчка		Прижимная лапка
a0	Прямая строчка (Центральное положение иглы)	Универсальная лапка (H) Лапка для прямой строчки
a2	Прямая строчка с автореверсом стежок (центральное положение иглы)	
a4 *1	Прямая эластичная строчка (Центральное положение иглы)	
a5 *2	Ручной стежок для стежки (Центральное положение иглы)	

*1 Рабочие строчки 7 и 8 в основном используются для усиления эластичности. Подробнее см. Раздел «ШИТЬЕ ЭЛАСТИЧНЫМИ СТРОЧКАМИ» на стр. 42.

*2 Рабочая строчка № a5 в основном используется для стежки. Более подробную информацию смотрите в разделе «Ручной стежок для стежки» на стр. 44.

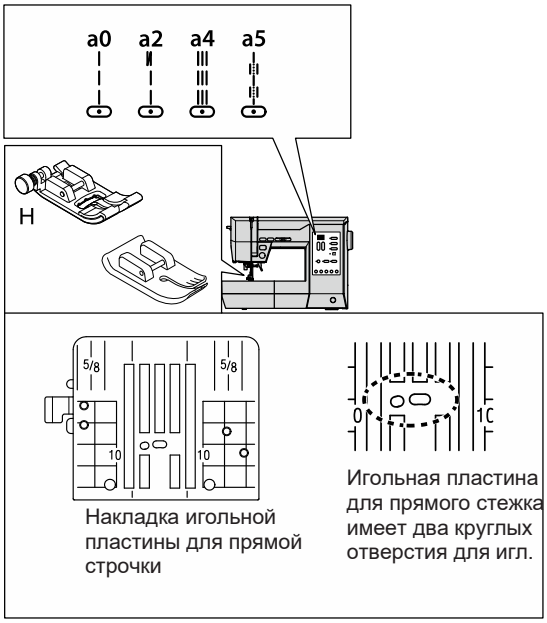

Накладка игольной пластины для прямой строчки

Игольная пластина для прямого стежка имеет два круглых отверстия для игл.

ВНИМАНИЕ: Во избежание травм:

- Положение иглы невозможно изменить, если установлена игольная пластина для прямых стежков.
- Перед началом шитья убедитесь, что установлена правильная прижимная лапка для выбранной строчки. Использование неправильной лапки может привести к удару иглы о лапку и поломке, что может привести к травме.

a. Индикатор состояния игольной пластины на панели управления загорается во время установки игольной пластины для прямой строчки.

b. При установке стандартной игольной пластины индикатор состояния игольной пластины на панели управления гаснет.

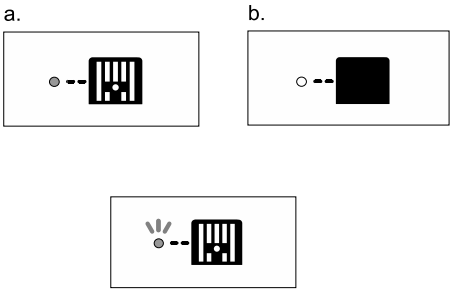

ПРИМЕЧАНИЕ:
При установленной накладке игольной пластины для прямой строчки можно выбрать только подходящие строчки.

- Если выбран шаблон, который нельзя использовать, индикатор состояния игольной пластины начнет мигать (примерно 3 секунды) и раздастся звуковой сигнал, предупреждающий об этом. (Если отключить звуковой сигнал при выполнении операции, он не будет звучать). Более подробную информацию смотрите в разделе «НАСТРОЙКА СВЕТОДИОДНОЙ ИНДИКАЦИИ И ЗВУКОВОГО СИГНАЛА» на стр. 19.)

- Если выбрана строчка, которую нельзя использовать, и установлена игольная пластина для прямых стежков, она автоматически переключится на прямые стежки с центральным положением иглы.

Положение иглы невозможно изменить, если установлена игольная пластина для прямых стежков.

A. КАК СНЯТЬ СТАНДАРТНУЮ ИГОЛЬНУЮ ПЛАСТИНУ

1. Нажмите кнопку подъёма/опускания иглы или поверните маховик на себя, чтобы поднять иглу. При этом появится метка махового колеса.

2. Выключите питание (значок O).

ВНИМАНИЕ: Во избежание травм:
Невыключение выключателя питания может привести к травме.

3. Поднимите рычаг подъёма прижимной лапки и снимите прижимную лапку. Инструкции по снятию прижимной лапки см. в Разделе «ЗАМЕНА ПРИЖИМНОЙ ЛАПКИ» (стр. 28).

4. Используя прилагаемую отвертку для игольной пластины, поверните рычаг стопора игольной пластины (a) по часовой стрелке (примерно на 30°) до полной остановки.

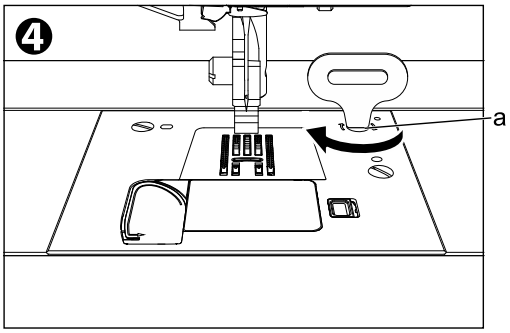

ВНИМАНИЕ: Во избежание несчастных случаев или травм
Не поворачивайте винт фиксации накладки игольной пластины (a) слишком сильно. Он может быть поврежден.

5. Поднимите правую сторону поднятой стандартной игольной пластины и снимите ее.

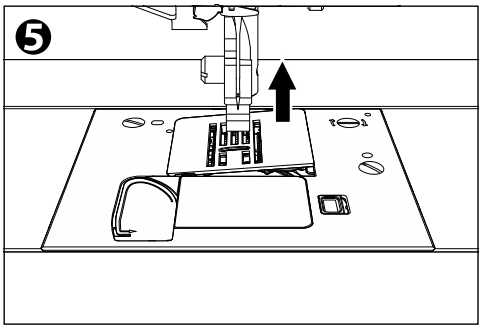

ВНИМАНИЕ: Во избежание несчастных случаев или травм
Соблюдайте осторожность, чтобы не задеть стандартной игольной пластиной транспортер. Транспортер может быть сломан или раздавлен.

* Выполните ту же процедуру при снятии игольной пластины для прямой строчки.

B. УСТАНОВКА НАКЛАДКИ ИГОЛЬНОЙ ПЛАСТИНЫ ДЛЯ ПРЯМОЙ СТРОЧКИ

1. Вставьте выступ (b) на левой стороне игольной пластины для прямой строчки в игольную пластину.

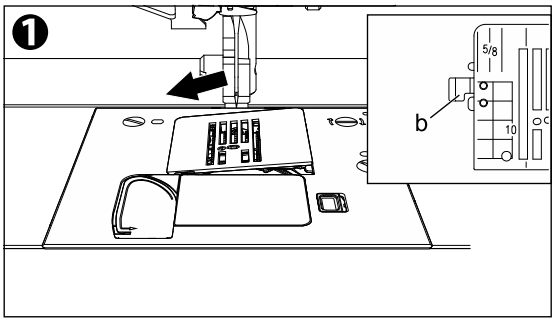

ВНИМАНИЕ: Во избежание несчастных случаев или травм

Соблюдайте осторожность, чтобы не повредить накладку игольной пластины для прямой строчки. Транспортер может быть сломан или раздавлен.

2. Нажмите вниз на правую сторону накладки игольной пластины для прямой строчки, чтобы установить её.

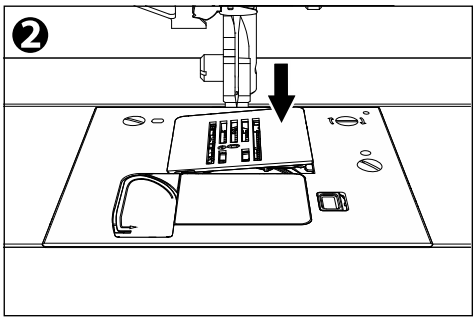

ВНИМАНИЕ: Во избежание несчастных случаев или травм

После установки прижимной лапки включите питание, выберите строчку, медленно поверните маховое колесо на себя и убедитесь, что игла не касается прижимной лапки и игольной пластины для прямой строчки, прежде чем начать шить.

ПРИМЕЧАНИЕ:
Нажмите с усилием, пока не услышите щелчок.

* Выполните ту же процедуру при установке стандартной игольной пластины.

ШИТЬЕ ЭЛАСТИЧНОЙ СТРОЧКОЙ

Это гарантирует прочную и эластичную строчку, которая будет тянуться вместе с тканью, не разрываясь. Подходит для тканей, которые легко тянутся и трикотажа. Хорошо подходит для соединения прочных тканей, таких как джинсовая ткань.

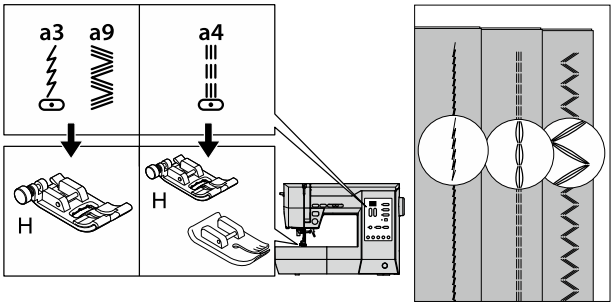

Строчка		Прижимная лапка
a3	Прямая строчка елочкой для эластичных тканей (центральное положение иглы)	Универсальная лапка (H)
a9	Эластичный зигзаг	
a4	Прямая эластичная строчка (центральное положение иглы)	Универсальная лапка (H) Лапка для прямых стежков

Мы рекомендуем использовать иглу для трикотажных и синтетических тканей, чтобы предотвратить пропуск стежков и обрыв нити.

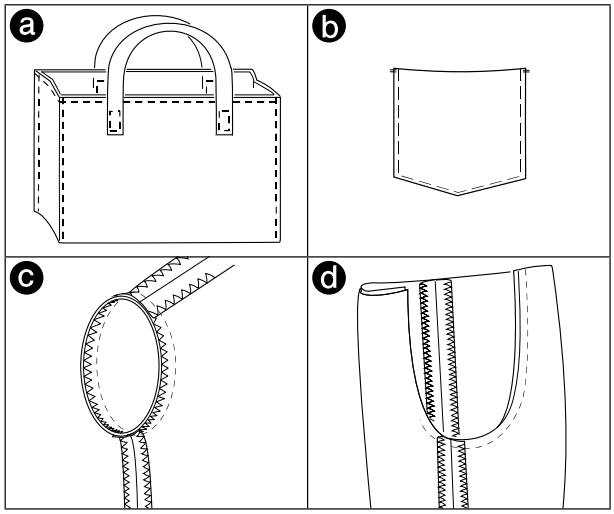

Примеры изделий, для которых обычно используются эти ткани:

a. Сумки
b. Карманы
c. Куртки
d. Брюки

Рабочая строчка № a4 также может использоваться также с лапкой для прямой строчки.

ВНИМАНИЕ: Во избежание травм:
При использовании лапки для прямой строчки для образца № a4 не изменяйте предварительно установленное положение иглы. Игла может ударить по прижимной лапке, что представляет опасность.

ПРИМЕЧАНИЕ:
При использовании рабочих строчек №a4, если вы используете накладку игольную пластину для прямой строчки, ткань не будет попадать в отверстия игольной пластины, что позволит получить более красивую отделку. В этом случае для рабочей строчки № a4 более эффективно использовать лапку для прямой строчки. Подробнее о шитье прямой строчки см. в разделе «ШИТЬЕ ПРЯМОЙ СТРОЧКИ (с накладкой игольной пластиной для прямой строчки)» на странице 39.

ЗИГЗАГООБРАЗНЫЕ СТРОЧКИ

Машина может шить зигзагообразные строчки различной ширины и длины, изменяя настройки ширины и длины строчки.

Строчка		Прижимная лапка
a6	Строчка зигзаг	Универсальная лапка (H)
a7	Атласная строчка	Лапка для атласных строчек (B)

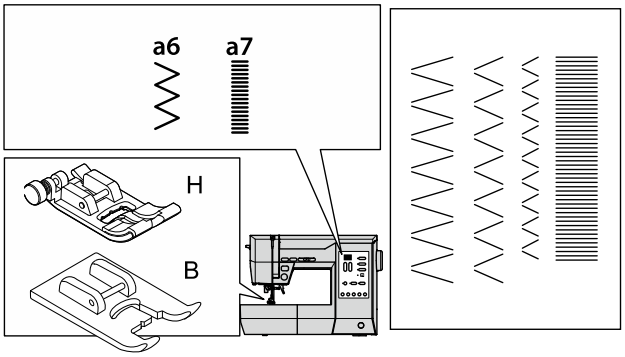

Зигзагообразные строчки подходят для соединения двух кусков ткани, обметывания краев и выполнения различных декоративных строчек.
Информацию об обметке краев см. на стр. 46.

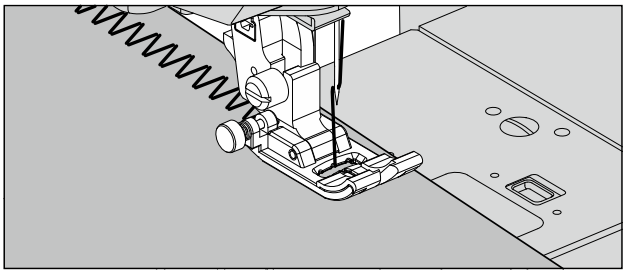

АТЛАСНАЯ СТРОЧКА (№ a7)
При шитье атласной строчкой (|) стежки получаются более частыми, чем при обычной зигзагообразной строчке. Установите лапку для атласной строчки.

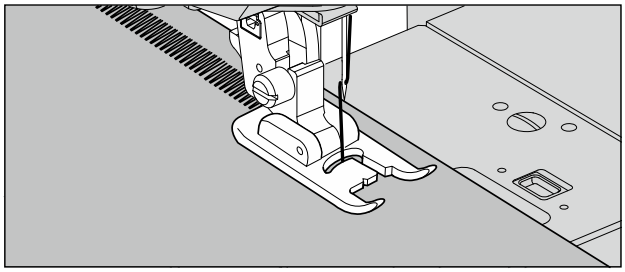

РУЧНОЙ СТЕЖОК

В качестве верхней нити используйте невидимую нейлоновую нить или очень тонкую нить.
В качестве катушечных ниток используйте нити, соответствующие по цветовой гамме ткани.
Увеличьте натяжение нити.
Во время шитья нижняя нить будет вытягиваться наверх, создавая видимость традиционного стеганого стежка вручную.

Строчка		Прижимная лапка
a5	Ручной стежок (центральное положение иглы)	Универсальная лапка (H) Прямая строчка Лапка

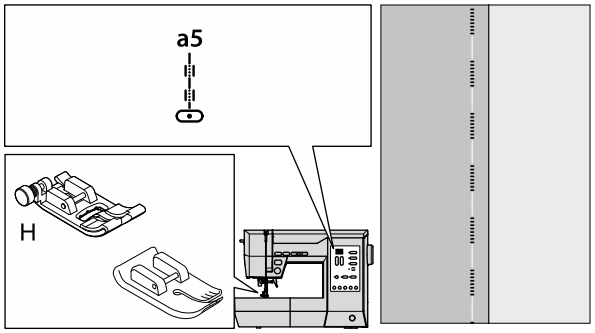

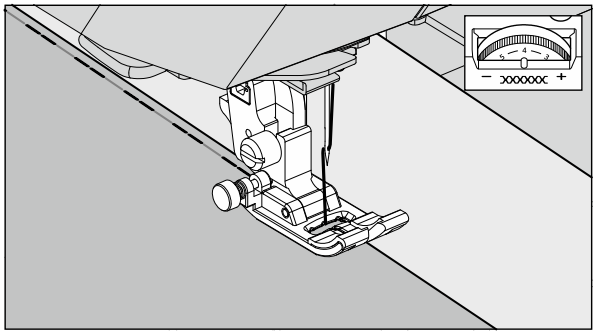

ПРИМЕЧАНИЕ:
- Используйте только для плотных тканей или тканей средней плотности, так как натяжение нити сильное.
- При использовании накладки игольной пластины для прямой строчки ткань не будет попадать в отверстия, что позволит получить более красивую строчку. Подробную информацию об использовании см. в разделе «ШИТЬЕ ПРЯМОЙ СТРОЧКОЙ (С ИГОЛЬНОЙ ПЛАСТИНОЙ ДЛЯ ПРЯМОЙ СТРОЧКИ)» на стр. 39.

ВНИМАНИЕ: Во избежание травм:

При использовании лапки для прямой строчки не изменяйте автоматическую настройку положения иглы. Игла может ударить по прижимной лапке, что представляет опасность.

СТРОЧКА ТРОЙНОГО ЗИГЗАГА

Эта строчка используется для починки порванной ткани или пришивания эластичных лент

Строчка		Прижимная лапка
a8	Многостежковый зигзагообразный стежок	Универсальная лапка (H)

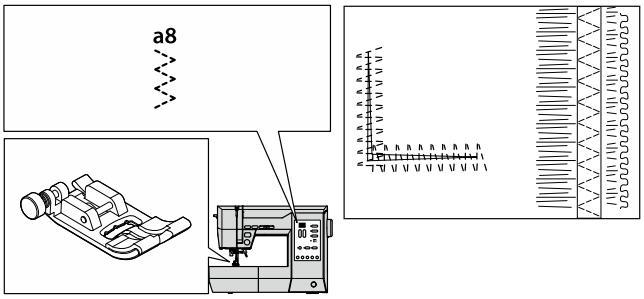

A. ШТОПКА
Установите минимальную длину стежка и прошейте.

B. ШИТЬЕ ПО ЭЛАСТИЧНОЙ ЛЕНТЕ
Во время шитья протягивайте эластичную ленту спереди и сзади иглы.

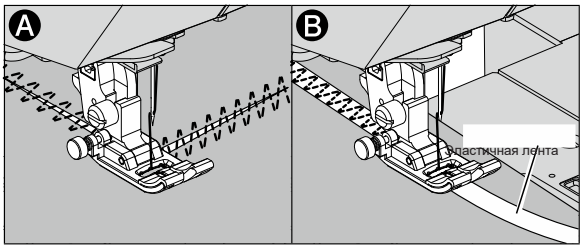

АППЛИКАЦИЯ

Надежно пришейте готовую или самодельную аппликацию к ткани.

Строчка		Прижимная лапка
a6	Строчка зигзаг	Универсальная лапка (H)
b7	Строчка для аппликации	

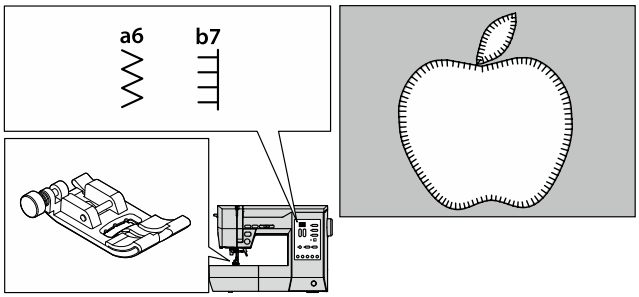

1. Закрепите аппликацию на ткани.
   Используйте клей для ткани, термоклей или наметочные строчки.

2. Пришейте край аппликации к ткани, как при краеобметочном шитье.
   Если угол большой, уменьшите ширину стежка.

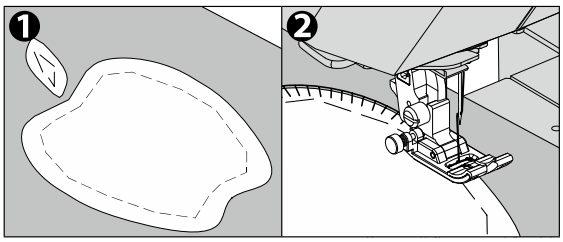

При обработке острых углов:

Опустите иглу в крайнее нижнее положение и поднимите лапку. Используйте иглу как опору и поверните ткань.

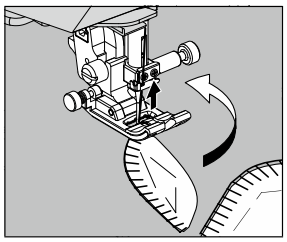

ОВЕРЛОЧНЫЕ СТРОЧКИ

Предотвращает осыпание краев любых тканей.

Строчка	Прижимная лапка
a6, b0-b2 (ширина: автоматические настройки или выше)	Оверлочная лапка (C)
a6(ширина: узкая), a8	Универсальная лапка (H)

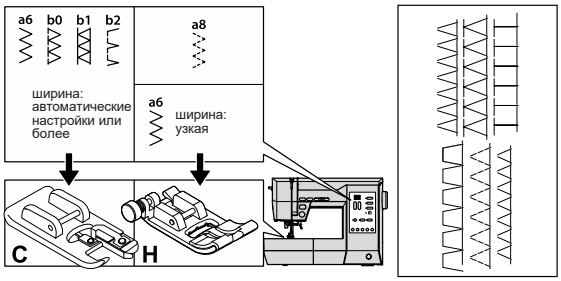

ВНИМАНИЕ: Во избежание травм:

Оверлочную лапку следует использовать только для приведенных выше образцов (a6, b0-b2). В это время установите ширину стежка на значение, большее или равное автоматической настройке.
Перед шитьем поверните маховое колесо на себя и убедитесь, что игла не касается прижимной лапки.
При вышивании других узоров и ширины игла может удариться о лапку и сломаться.

A. ИСПОЛЬЗОВАНИЕ ОВЕРЛОЧНОЙ ЛАПКИ

Прижмите ткань к направляющей пластине оверлочной лапки так, чтобы игла располагалась близко к краю шва.

a. Используйте для предотвращения осыпания краев.

b. Эти строчки позволяют одновременно выполнять оверлочные и обычные стежки. Используйте обычную лапку для махровых полотенец или трикотажа, так как зажим оверлочной лапки может застрять в ткани.

c. Эта строчка подходит для предотвращения осыпания краев на лёгких и средних тканях.

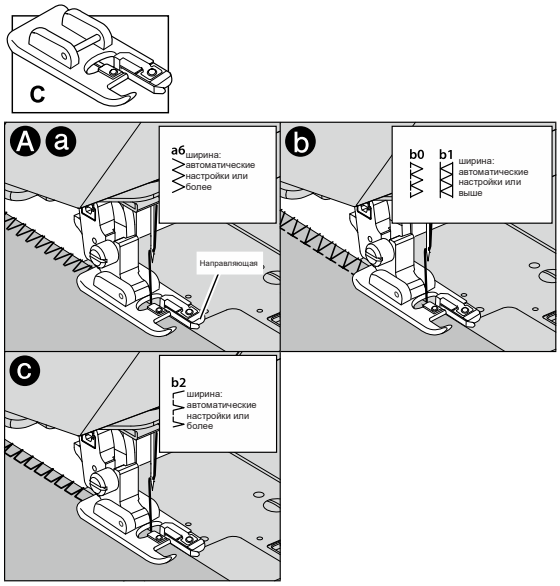

B. ИСПОЛЬЗОВАНИЕ УНИВЕРСАЛЬНОЙ ЛАПКИ

Расположите ткань так, чтобы игла находилась как можно ближе к краю ткани при использовании универсальной лапки.

a. Используйте для плотных или эластичных тканей.

b. Используйте для узкого зигзага.

c. Вы также можете обрезать излишки материала после шитья внутренней стороны ткани.

ПРИМЕЧАНИЕ:

Соблюдайте осторожность, чтобы не обрезать нить при обрезке излишков материала.

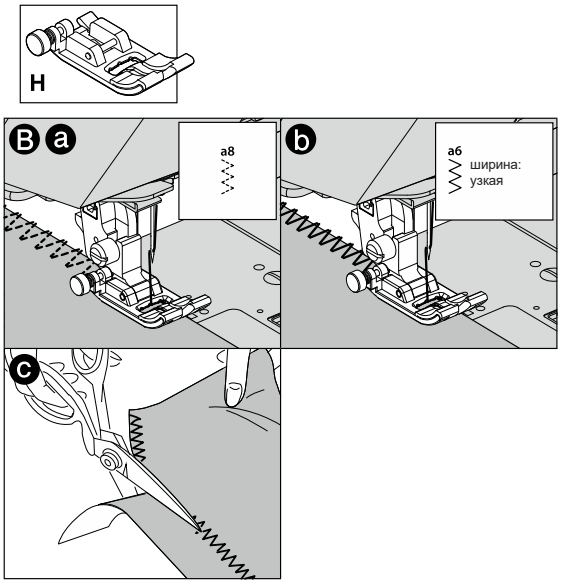

ПОТАЙНАЯ СТРОЧКА

Эта строчка выполняется без видимых стежков на лицевой стороне ткани.
Эта строчка используется для подшивания юбок и брюк.

Строчка		Прижимная лапка
b3	Потайная строчка для обычной ткани	Лапка для потайной строчки(D)
b4	Потайная строчка для обычной или эластичной ткани	

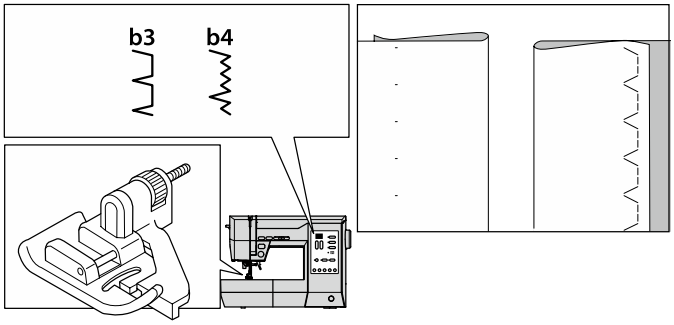

1. Сложите ткань, как показано справа.
   a: Ткань средней плотности
   b: Легкая ткань
   c: Изнаночная сторона ткани
   d: Обметывание краев

   Обратите внимание на правильность расположения лицевой и изнаночной сторон готового изделия.

2. Расположите ткань так, чтобы направляющая (e) лапки для потайной строчки следовала линии сгиба (g) ткани.
   Направляющая (e) регулируется поворотом регулировочного винта (f).

3. Отрегулируйте положение направляющей так, чтобы игла слегка входила в линию сгиба (g) ткани, когда она касается левого края ткани.
   При повороте винта на себя направляющая смещается вправо, при повороте влево – влево.

   Если выбрать строчку с верхним положением иглы, игла будет касаться левого края ткани.

4. Прошейте край ткани по направляющей.

5. После завершения шитья переверните ткань.
   c: Изнаночная сторона ткани
   h: Лицевая сторона ткани

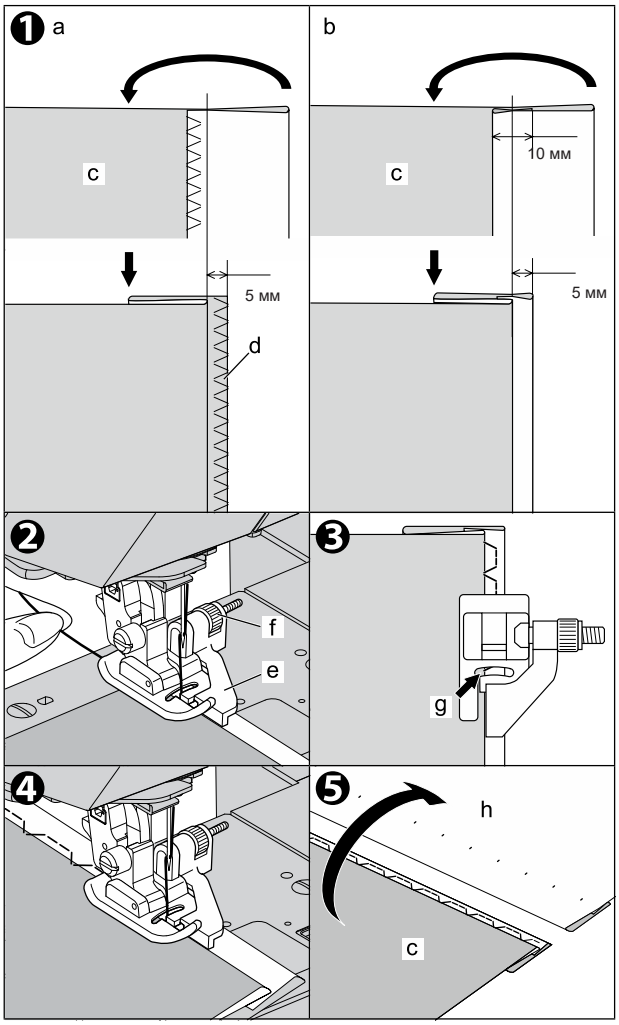

ВЫМЕТЫВАНИЕ ПУГОВИЧНЫХ ПЕТЕЛЬ

Можно выполнить 6 видов пуговичных петель.
Ширину каждой петли можно изменить за 2–3 шага.
Обязательно попробуйте выполнить тестовую петлю на той же ткани, на которой будете шить, чтобы проверить результат.

Петля		**Прижимная лапка**
c0	Петля для лёгких и средних тканей	Лапка для петли
c1	Петля с глазком для плотных тканей	
c2	Петля с глазком с усиленной закрепкой	
c3	Петля с закруглённым концом (узкая) для лёгких и средних тканей	
c4	Петля с закруглённым концом и перекладиной	
c5	Эластичная петля	

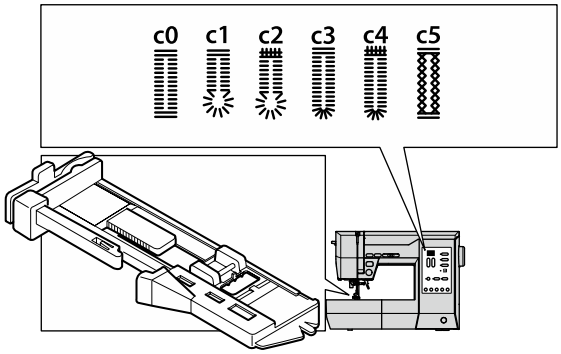

1. Отметьте положение и длину петли на ткани.
   a: Отметьте положение и длину петли на ткани.

2. Установите пуговицу на основание.
   * Если пуговица не помещается на основание, отрегулируйте направляющую на основании в соответствии с диаметром пуговицы и её толщиной.
   b: Длина пуговицы + толщина

3. Проденьте верхнюю нить через отверстие лапки для петли и отведите верхнюю нить влево.

4. Расположите ткань под лапкой так, чтобы метка центральной линии находилась по центру лапки для петли. Опустите лапку.
   c: Отведите рамку лапки назад так, чтобы между рамкой и лапкой не было зазора.

5. Полностью опустите рычаг петли.
   ПРИМЕЧАНИЕ:
   Если рычаг петли не опущен должным образом, индикатор загорится красным, машина выполнит 2 или 3 стежка и остановится.

6. Слегка натяните верхнюю нить и запустите машину.

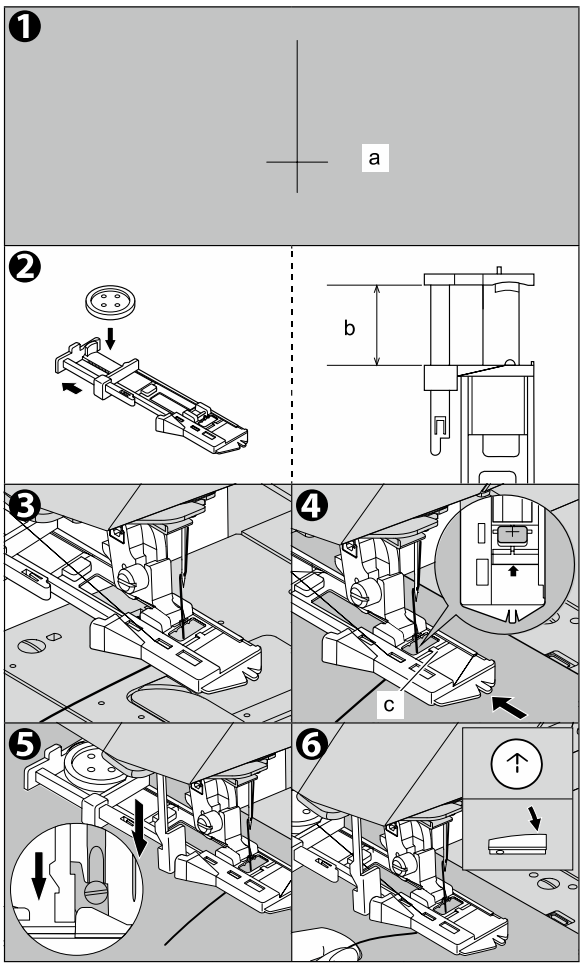

7. Машина выполнит петлю в указанном порядке и автоматически остановится после шитья.

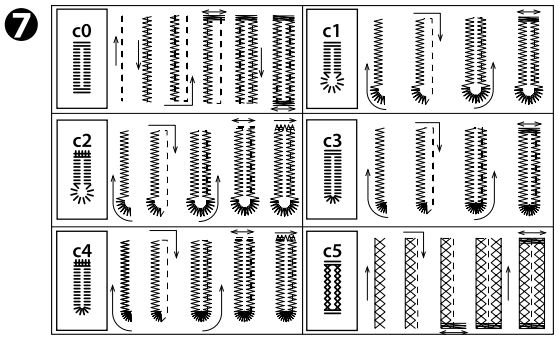

8. Поднимите лапку и обрежьте нить.
   Чтобы прошить ту же петлю, поднимите прижимную лапку в исходное положение.
9. Вырежьте центр петли, стараясь не обрезать стежки по бокам. Используйте булавку в качестве стопора. Для рабочих строчек № 1 и 2отверстие пробивается специальным пробойником, а затем прорезается вспарывателем для получения чистого результата. При открытии петли подложите под ткань картон.
   № c5: Обрежьте и удалите нить центра (соединительный стежок).

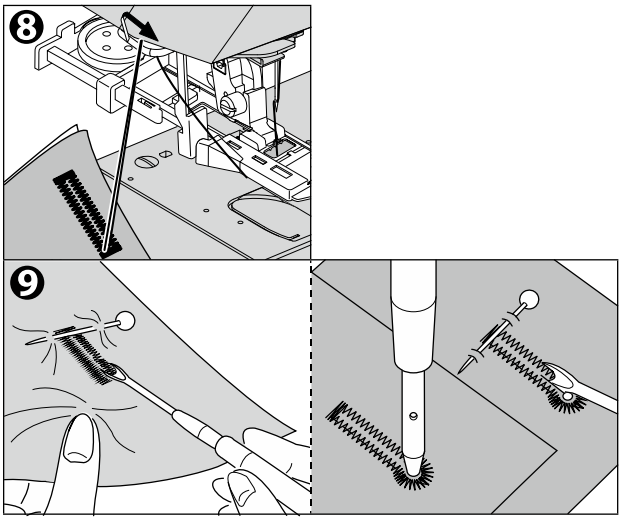

ВНИМАНИЕ: Во избежание травм:

При использовании вспарывателя не подставляйте палец под инструмент.

A. РАБОТА С ЭЛАСТИЧНОЙ ТКАНЬЮ

Рекомендуется использовать прокладочный материал с изнаночной стороны ткани.

ПРИМЕЧАНИЕ:
Плотность расположения ножек петель можно регулировать с помощью регулятора длины стежка.

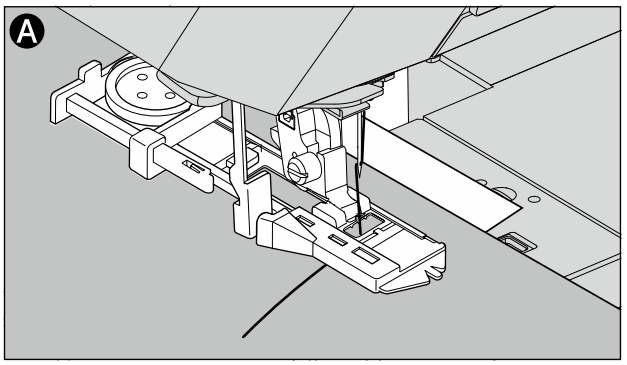

ПРИШИВАНИЕ ПУГОВИЦ

Строчка	Прижимная лапка
c9	Лапка для пришивания пуговиц (продается отдельно)

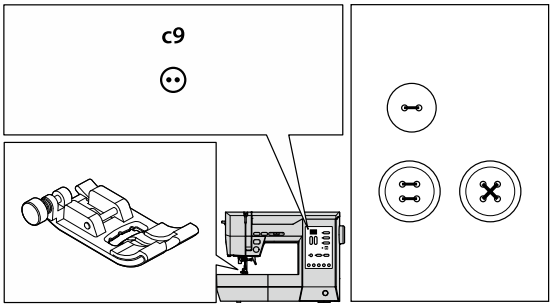

1. Опустите транспортер ткани, переместив рычаг подачи ткани влево.
2. Прикрепите обычную лапку и совместите два отверстия пуговицы с пазом прижимной лапки.
3. Нажмите на кнопку, расположенную с левой стороны лапки, и опустите лапку, чтобы надежно зафиксировать пуговицу.
4. Отрегулируйте ширину стежка так, чтобы игла попала в левое отверстие пуговицы.
5. Поверните маховое колесо вручную, чтобы игла попала во второе отверстие. Возможно, потребуется снова отрегулировать ширину стежка.

ВНИМАНИЕ: Во избежание травм:

Следите за тем, чтобы игла не ударялась о пуговицу во время пришивания. В противном случае игла может сломаться.

6. Прошейте на низкой скорости до автоматической остановки машины.
7. Поднимите иглу и лапку, затем обрежьте нити, оставшиеся на ткани примерно на 10 см.
8. Потяните конец нижней нити и вытяните верхнюю нить на изнаночную сторону ткани.
   Свяжите их вместе.
9. После шитья переместите рычаг подачи ткани вправо.

ПРИМЕЧАНИЕ:
Чтобы пришить пуговицу с четырьмя отверстиями, выполните те же действия, что и для первых двух отверстий. Затем слегка поднимите прижимную лапку и переместите ткань, чтобы можно было прошить два других отверстия либо независимо, либо крест-накрест над первыми двумя отверстиями.

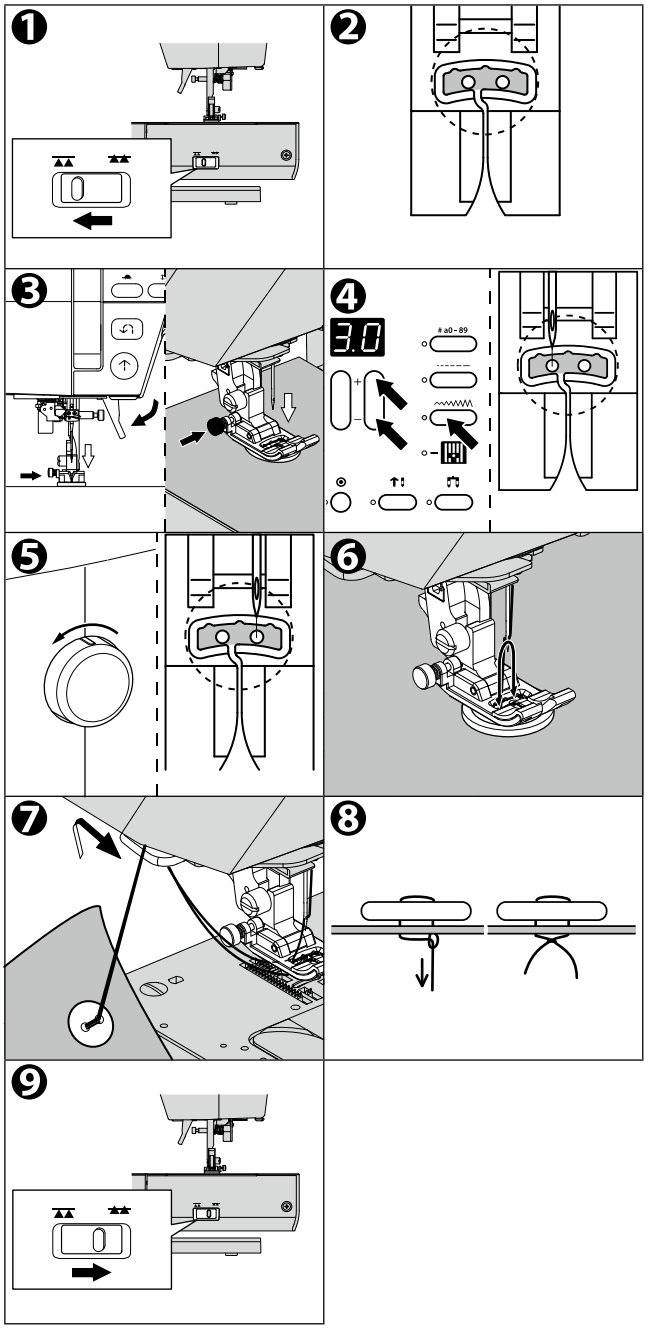

A. НОЖКА ДЛЯ НИТИ

Пуговицы, пришиваемые насквозь, на пальто и куртках должны иметь ножку для нити, чтобы они не выступали из ткани. Поместите прямую булавку или иглу для швейной машины поверх пуговицы между отверстиями и прошейте через булавку или иглу.
Протяните нить к изнаночной стороне пуговицы и обмотайте вокруг стежков,
чтобы сформировать прочную ножку. Надежно завяжите концы нити.

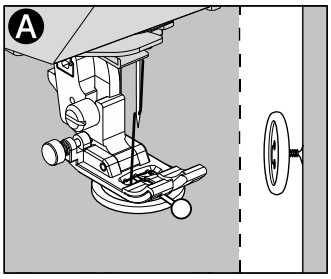

АВТОМАТИЧЕСКАЯ ЗАКРЕПКА/ШТОПКА

Строчка		Прижимная лапка
c6	Закрепка для усиления участков, подверженных нагрузке, например, уголков карманов.	Лапка для петли
c7	Штопка, починка и другие применения.	

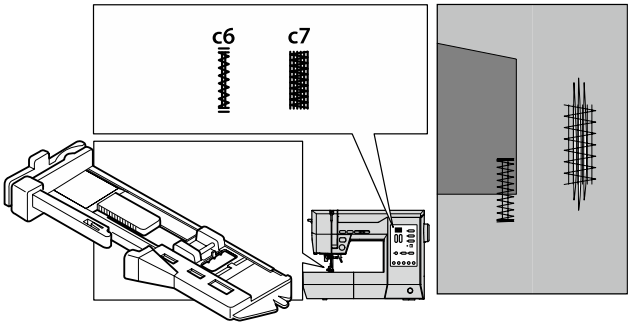

1. Отрегулируйте направляющую на основании в соответствии с длиной закрепки/штопки.

   a = Длина закрепки/штопки

2. Проденьте верхнюю нить через отверстие лапки для петли и отведите верхнюю нить влево.

3. Расположите ткань под прижимной лапкой так, чтобы начальная точка находилась с этой стороны.
   Опустите лапку.

   * При выполнении закрепки по краю толстой ткани, например, кармана, подложите под ткань кусочек ткани той же толщины или кусок картона (b).

4. Полностью опустите рычаг петли.

   ПРИМЕЧАНИЕ:
   Если рычаг петли не опущен должным образом, индикатор загорится красным, машина выполнит 2 или 3 стежка и остановится.

5. Слегка натяните верхнюю нить и запустите машину.

6. Машина выполнит закрепку или штопку, как показано на рисунке.
   Машина автоматически остановится.

7. Поднимите лапку и обрежьте нить.

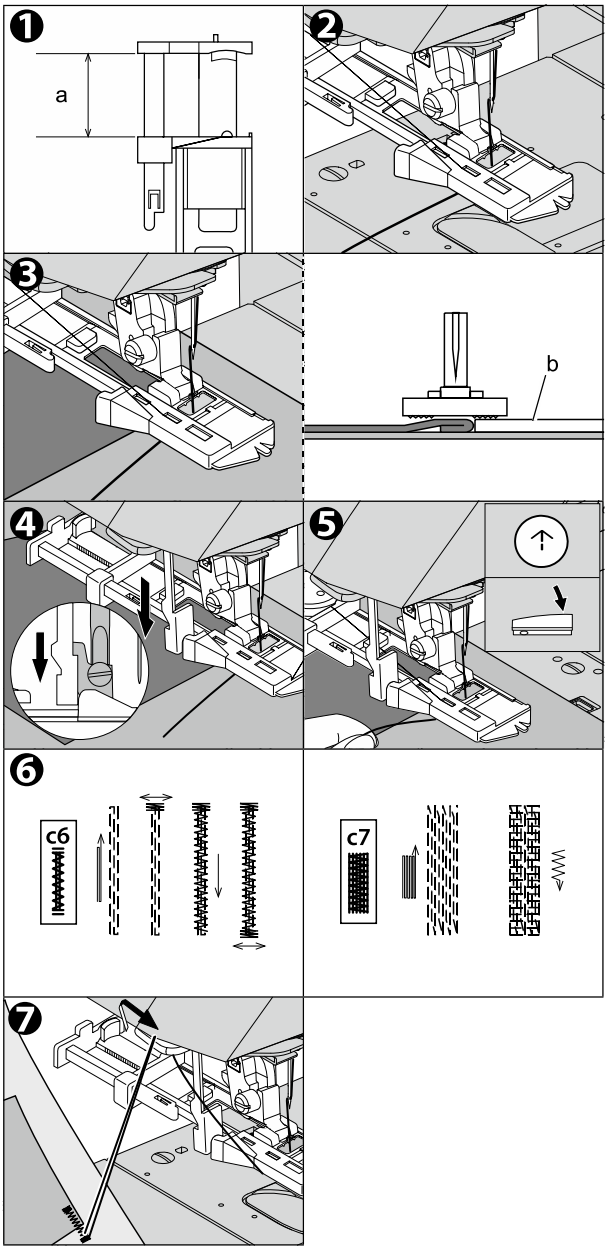

ВШИВАНИЕ МОЛНИЙ (ВСТАВКА ПО ЦЕНТРУ / ВНАХЛЕСТ)

Строчка		Прижимная лапка
a0	Прямая строчка (Центральное положение иглы)	Лапка для вшивания молнии (E)

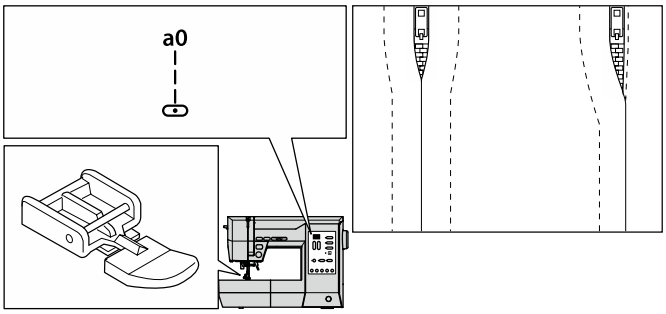

ПРИМЕЧАНИЕ: Что означает «наметка»?
Перед тем, как пришить ткань на швейной машине, временно прошейте её длинными и свободными стежками, чтобы ткань не смещалась.

ВНИМАНИЕ: Во избежание травм:
Лапку для вшивания молнии следует использовать только для прямой строчки с центральным положением иглы (№ a0). Не меняйте положение иглы с центрального положения, которое устанавливается автоматически. Перед шитьем поверните маховое колесо на себя и убедитесь, что игла не касается прижимной лапки. При шитье других узоров игла может удариться о лапку и сломаться.

A. ЦЕНТРАЛЬНАЯ ВСТАВКА

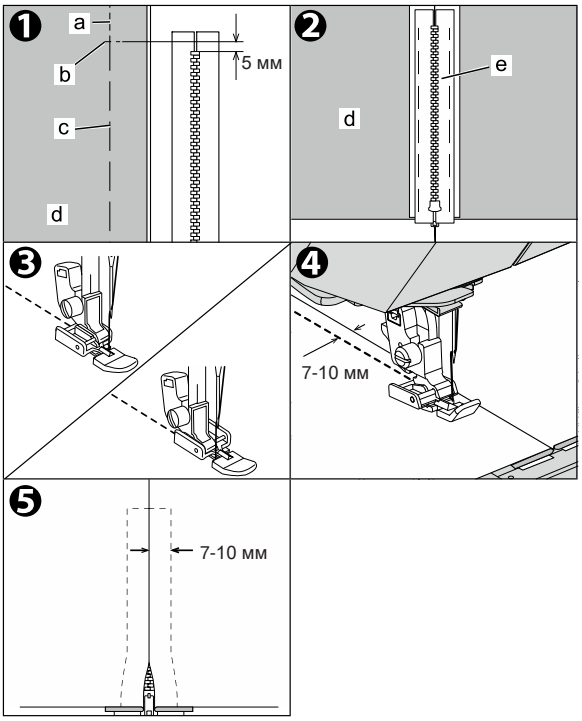

1. Сметайте лицевые стороны ткани так, чтобы они были обращены друг к другу. Прошейте до конца раскрытия.
   a: Верхняя строчка
   b: Конец раскрытия
   c: Наметка
   d: Изнаночная сторона ткани
2. Разутюжьте припуск на строчку.
   Приметайте тесьму молнии.
   d: Изнаночная сторона ткани
   Изнаночная сторона молнии
   Расположите молнию лицевой стороной вниз на припуске на строчку.
   Совместите центр молнии с линией шва и приметайте.
   Потяните бегунок на себя.
3. Присоедините лапку для пришивания молнии.
   При пришивании правой стороны молнии прикрепите левую сторону стержня лапки к держателю лапки, а при пришивании левой стороны молнии — правую сторону стержня лапки к держателю.
4. Пришейте левую сторону молнии от промежности.
   Пришейте на расстоянии 7–10 мм от шва.
5. Прошейте по нижнему краю и правой стороне молнии.
   Удалите наметку и приутюжьте.
   Пришейте не только левую, но и правую сторону.

ПРИМЕЧАНИЕ:
При использовании накладки игольной пластины для прямой строчки ткань не будет попадать в отверстия, что позволит получить более красивую строчку.
Подробнее о шитье прямой строчки см. в разделе «ШИТЬЕ ПРЯМОЙ СТРОЧКИ (с накладкой игольной пластиной для прямой строчки)» на странице 39.

B. ВСТАВКА ВНАХЛЕСТ

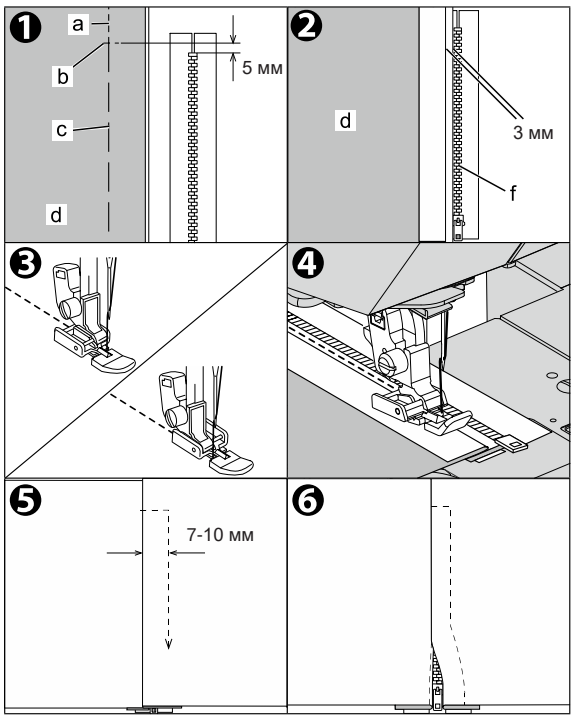

1. Сметайте лицевые стороны ткани лицом друг к другу. Прошейте до конца раскрытия.
   a: Верхняя строчка
   b: Конец раскрытия
   c: Наметка
   d: Изнаночная сторона ткани
2. Отогните назад к левому припуску на строчку. Подверните правый припуск на строчку, чтобы получилась складка 3 мм.
3. Присоедините лапку для пришивания молнии.
   При пришивании правой стороны молнии прикрепите левую сторону стержня лапки к держателю лапки, а при пришивании левой стороны молнии — правую сторону стержня лапки к держателю.
4. Пришейте левую сторону молнии от конца раскрытия.
   Пришейте так, чтобы лапка не задевала зубцы (f) молнии.
5. Раскройте верхнюю часть ткани, прошейте нижний край и правую сторону.
   С правой стороны прошейте на расстоянии 7–10 мм от сгиба ткани.
6. Остановитесь примерно в 5 см от верха молнии. Снимите наметку и расстегните молнию. Прошейте оставшуюся часть шва.

РАССТЕГИВАНИЕ МОЛНИИ ВО ВРЕМЯ ШИТЬЯ

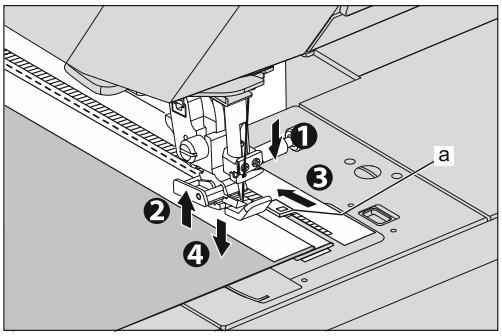

1. Остановите шитье, не дойдя до бегунка. Если игла остановилась в верхнем положении, опустите иглу в ткань.
2. Поднимите прижимную лапку.
3. Расстегните молнию.
4. Опустите прижимную лапку и продолжайте шить.

a: Бегунок

ФЕСТОНЧАТАЯ СТРОЧКА

Эта строчка используется для обработки края воротников блузок и скатертей

Строчка		Прижимная лапка
b8	Фестончатая строчка	Универсальная лапка (H) Лапка для атласных строчек (B)
b9	Фестончатое обрамление	

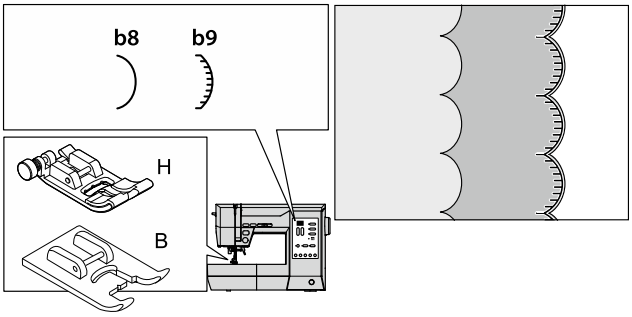

A. ФЕСТОНЧАТАЯ СТРОЧКА

1. Сложите ткань лицевой стороной внутрь и прошейте ткань по сгибу.
2. Разрежьте ткань вдоль шва, оставив припуск 3 мм для стачивания. Надрежьте припуск.
3. Переверните ткань, выведите изогнутую строчку на поверхность и разгладьте.

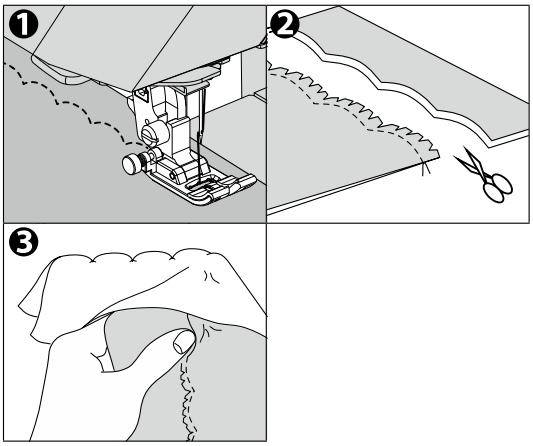

B. ФЕСТОНЧАТОЕ ОБРАМЛЕНИЕ

1. Прошейте по линии подгиба.
   Оставьте край ткани свободным, чтобы узор не выходил за край.
2. Обрежьте ткань близко к строчке, стараясь не обрезать нить.

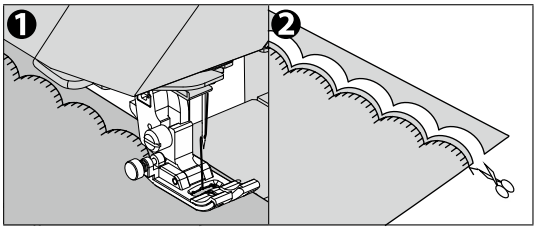

Вы также можете вышить фестончатую строчку декоративной строчкой № 77, 78. В этом случае используйте лапку для атласных строчек.

ЛОСКУТНОЕ ШИТЬЁ (ПЭЧВОРК)

Лоскутное шитьё используется для сшивания различных тканей и их декорирования.

Строчка	Прижимная лапка
b5, b6	Универсальная лапка (H)

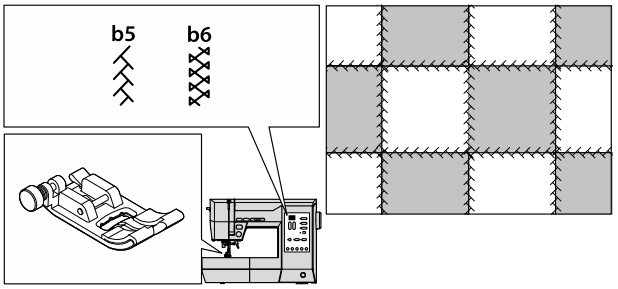

1. Сложите две ткани лицевыми сторонами друг к другу и сшейте.
2. Разутюжьте припуск на строчку.
3. Прошейте так, чтобы узор перекрывал обе ткани.

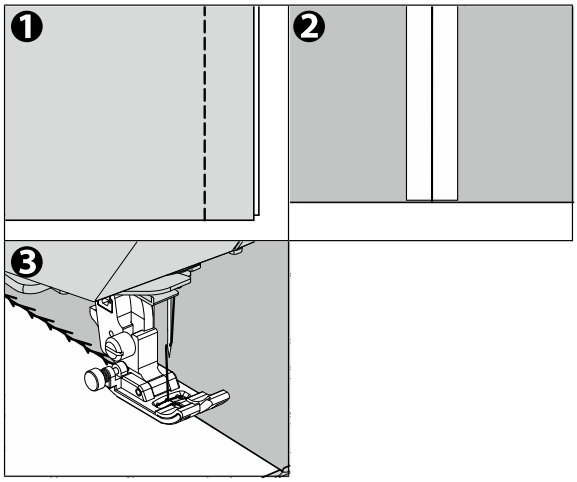

ДЕКОРАТИВНЫЕ СТРОЧКИ

Используются, например, для декоративной подгибки и декоративной строчки на передниках рубашек.
При шитье тонких или эластичных тканей используйте прокладочный материал.

Строчка	Прижимная лапка
00-89	Лапка для атласных строчек (B)

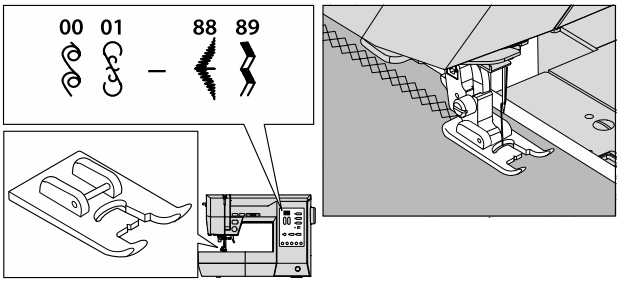

ГЛАЗОК

Глазок используется для изготовления отверстий для пояса и других подобных применений.

Строчка		Прижимная лапка
c8	Глазок	Лапка для атласных строчек (B)

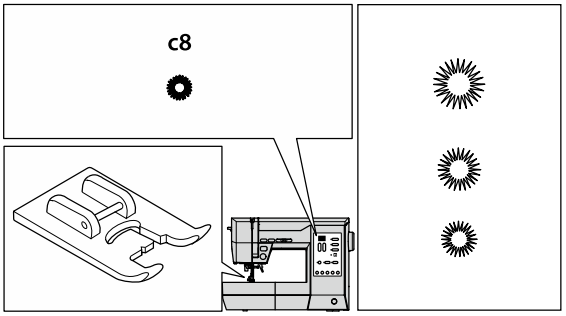

Вы можете выбрать 3 размера глазка, изменяя ширину стежка.

1. Поместите ткань под прижимную лапку и опустите её. Запустите машину.
   Машина выполнит глазок и автоматически остановится.
2. Поднимите лапку и обрежьте нить.
3. Сделайте отверстие в центре глазка.
   При проделывании отверстия подложите под ткань картон.

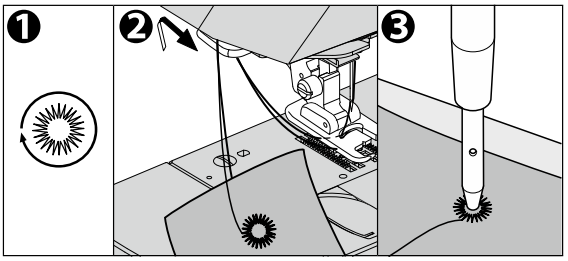

ПРИМЕЧАНИЕ:
Пробойник отверстий не входит в комплектацию машины.

ЗАЩИПЫ

Эта техника шитья используется для украшения блузок, юбок и т. д.

Строчка		Прижимная лапка
a0	Прямая строчка (Центральное положение иглы)	Лапка для прямой строчки Универсальная лапка (H)
a1	Прямая строчка (Левое положение иглы)	Универсальная лапка (H)

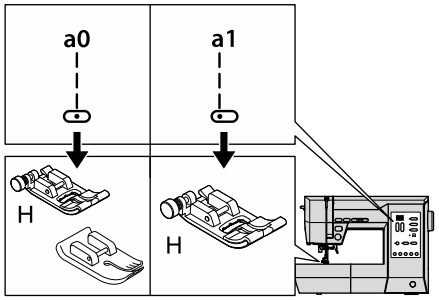

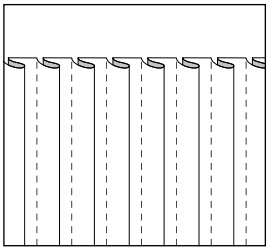

ВНИМАНИЕ: Во избежание травм:
При использовании лапки для прямой строчки для строчки a0 не меняйте автоматическую настройку положения иглы. Существует риск удара иглы о лапку.

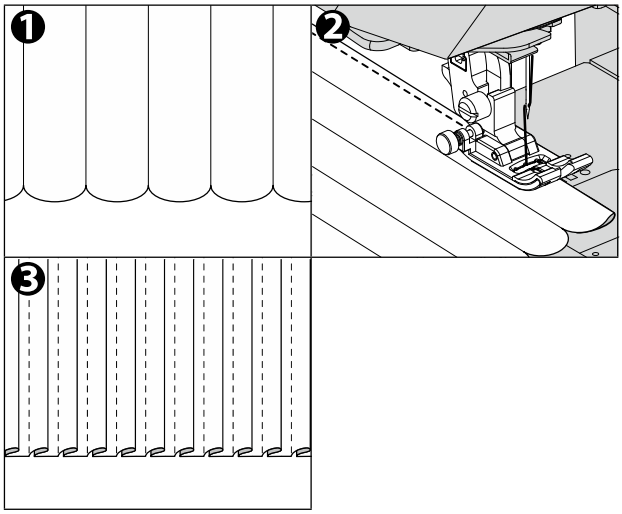

1. Расправьте сгиб узких складок, прогладив его.
2. Прошейте узкие складки, чтобы сгиб не разглаживался.
3. Разложите сгибы в одном направлении, прогладив.

ПРИМЕЧАНИЕ:
При использовании накладки игольной пластины для прямой строчки ткань не будет попадать в отверстия, что позволит получить более красивую строчку.
Подробную информацию об использовании см. в разделе «ШИТЬЕ ПРЯМОЙ СТРОЧКОЙ (С ИГОЛЬНОЙ ПЛАСТИНОЙ ДЛЯ ПРЯМОЙ СТРОЧКИ)» на стр. 39.

СТЕЖКА (КВИЛТИНГ)

Изделие, например, одеяло всегда состоит из трёх слоёв ткани - Верх, середина и низ.
Верхний слой образован несколькими геометрически формированными кусками материалов, соединенными вместе.

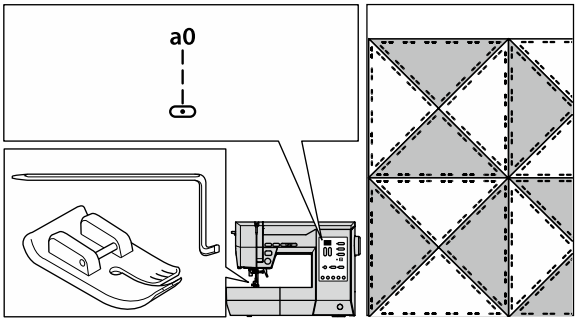

Строчка		Прижимная лапка
a0	Прямая строчка (Центральное положение иглы)	Лапка для прямой строчки Ограничитель для квилтинга

ВНИМАНИЕ: Во избежание несчастных случаев.
Лапку для прямой строчки следует использовать только для прямой строчки с центральным положением иглы (№ a0). Не меняйте положение иглы с центрального положения, которое устанавливается автоматически. Перед шитьем поверните маховое колесо на себя и убедитесь, что игла не касается прижимной лапки.
При шитье других узоров игла может удариться о лапку и сломаться.

A. СШИВАНИЕ КУСКОВ ТКАНИ

Соедините детали ткани по выкройке № a0 с припуском на строчку 6,3 мм (1/4 фута).

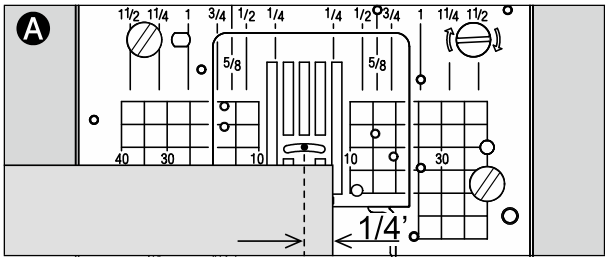

B. СТЕЖКА (КВИЛТИНГ)

Сшейте три слоя материала.
Используйте стержень для стежки, чтобы сделать последовательные ряды.
Вставьте стержень для стежки в отверстие держателя прижимной лапки и отрегулируйте расстояние по своему усмотрению.

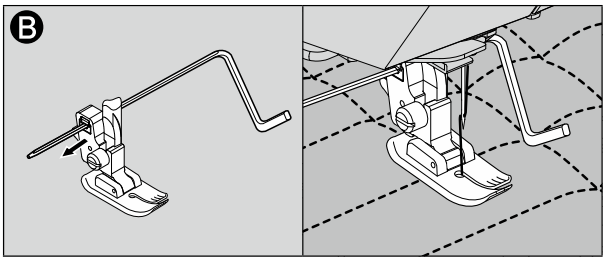

ПРИМЕЧАНИЕ:
При использовании накладки игольной пластины для прямой строчки ткань не будет попадать в отверстия, что позволит получить более красивую строчку.
Подробнее о шитье прямой строчки см. в разделе «ШИТЬЕ ПРЯМОЙ СТРОЧКИ (с накладкой игольной пластиной для прямой строчки)» на странице 39.

ШИТЬЕ ДВОЙНОЙ ИГЛОЙ

Интересные декоративные строчки можно получить, используя две иглы и заправив машину нитями двух разных цветов. Делайте пробные образцы, чтобы определить настройки, наиболее подходящие для конкретной цели.

Строчка	Прижимная лапка
Все строчки, за исключением № b0 - b4, c0 - c9, можно шить двойной иглой.	Универсальная лапка (H)
	Лапка для атласных строчек (B)

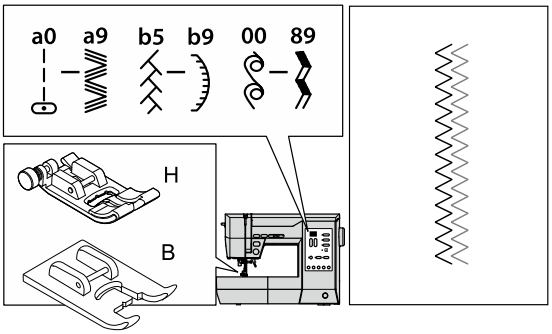

ВНИМАНИЕ: Во избежание несчастных случаев.

- Используйте только иглы, предназначенные для этой машины. Другие иглы могут сломаться.
- Нитевдеватель использовать нельзя. Вденьте нить в каждое ушко иглы вручную.
- Выключайте питание каждый раз, когда меняете иглу или лапку.

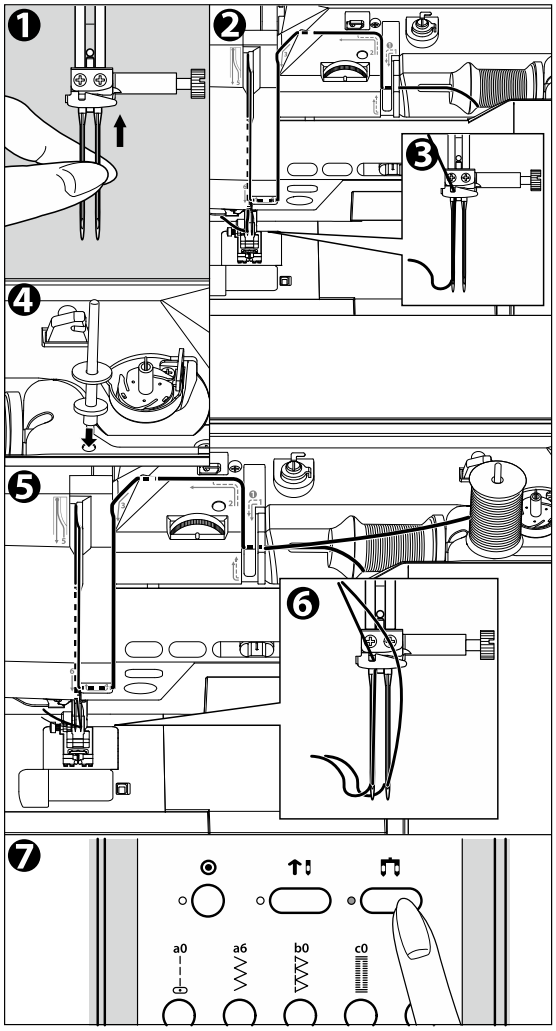

1. Снимите одинарную иглу и установите двойную иглу.
2. Заправьте первую нить как обычно, следуя маршруту заправки.
3. Вставьте нить в левое ушко иглы вручную спереди назад.
4. Вставьте вспомогательный катушечный стержень с фетровой шайбой в отверстие.
5. Установите вторую катушку с нитью и заправьте вторую нить так же, как и первую.
6. Для лучшего качества шитья не заправляйте нить в нитенаправитель игловодителя. Вденьте вручную нить в правое ушко иглы вручную спереди назад.
7. Нажмите кнопку двойной иглы. Индикатор кнопки двойной иглы загорится, и ширина стежка автоматически уменьшится.

ВНИМАНИЕ: Во избежание несчастных случаев.

Если вы не переключились в режим двойной иглы, игла может удариться об игольную пластину и сломаться.

<<Продолжение на следующей странице.>>

<<Продолжение на следующей странице.>>

8. Всегда проверяйте выбранную строчку,

   ПРИМЕЧАНИЕ:
   Некоторые строчки, выполненные двойной иглой, выглядят лучше других.

9. Выполните проектную работу.

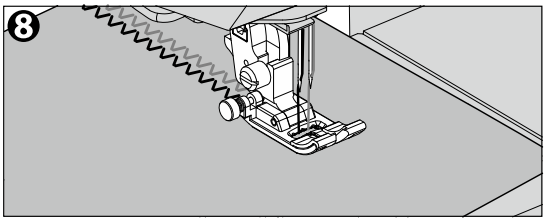

Режим двойной иглы сохранится до тех пор, пока вы снова не нажмете кнопку двойной иглы или не выключите машину.

ПРИМЕЧАНИЕ:

- Двойную иглу можно использовать для шитья рабочих и декоративных строчек, нажав кнопку двойной иглы.
- В зависимости от типа ткани, если стежки в строчках короткие, ткань может подаваться неровно, а нить может запутаться.

  В этом случае установите более грубую длину стежка или подложите под ткань.
- В следующих случаях вы не сможете использовать режим двойной иглы. Раздастся звуковой сигнал и начнет мигать индикатор кнопки двойной иглы.

  a. Нажмите кнопку двойной иглы при выборе неподходящих рисунков.

  b. После нажатия кнопки двойной иглы выберите неподходящие узоры и нажмите кнопку Старт/Стоп.
- Если вы попытаетесь установить режим двойной иглы, когда установлена игольная пластина для прямой строчки, индикатор состояния игольной пластины начнет мигать и раздастся звуковой сигнал.

ВНИМАНИЕ: Во избежание несчастных случаев.

- При установке игольной пластины для прямой строчки в режиме двойной иглы раздается звуковой сигнал, на дисплее появляется код E8 и мигает индикатор кнопки двойной иглы. (См. стр. 65)
- Индикатор кнопки двойной иглы мигает до тех пор, пока не будет нажата кнопка двойной иглы для отмены режима двойной иглы, и любые операции с другими кнопками не будут приняты. При нажатии кнопки двойной иглы индикатор кнопки двойной иглы гаснет, автоматически выбирается центральное положение иглы для прямой строчки, и шитье становится возможным. Режим иглы соответствует режиму. (См. стр. 76)

ОБРАБОТКА РУКАВОВ

Для обработки рукавов просто снимите съемный столик.
Вы можете использовать эту машину как машину для обработки рукавов. Вы можете легко обработать пройму, нижний край рукава и подгиб брюк и т.д.

- См. стр. 7 раздел «СЪЕМНЫЙ СТОЛИК».
- См. стр. 48 «Потайная строчка».

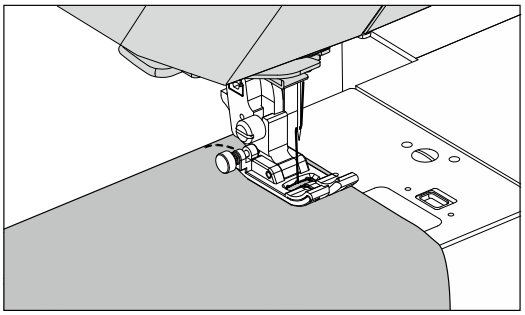

ТЕХНИЧЕСКОЕ ОБСЛУЖИВАНИЕ

ОПАСНО: Чтобы снизить риск поражения электрическим током:

Перед выполнением любых работ по техническому обслуживанию отсоедините вилку шнура питания от розетки.

ПРИМЕЧАНИЕ:
* В этой машине используется светодиодная подсветка для подсветки области шитья. Если она не горит, обратитесь к местному дилеру.
* Машину смазывать не нужно.
* При загрязнении машины смочите мягкую ткань небольшим количеством мягкого моющего средства и тщательно протрите. Не используйте растворитель и бензин.

A. ШПУЛЕДЕРЖАТЕЛЬ

Снимите крышку шпульного отсека и шпульку и очистите их щеточкой.

a: Шпуледержатель
b: Транспортер

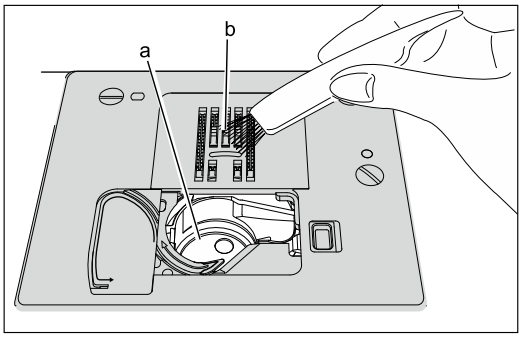

B. ЧЕЛНОЧНОЕ УСТРОЙСТВО И ТРАНСПОРТЕР ТКАНИ

Снимайте игольную пластину и регулярно очищайте челночное устройство и транспортер ткани.

ВНИМАНИЕ: Во избежание травм:
Обратите внимание на острие иглы.

1. Отсоедините следующие детали
   - Съемный столик
   - Игла
   - Прижимная лапка
   - Держатель прижимной лапки
   - Крышка шпульного отсека
   - Шпульку

   a: Отвертка для игольной пластины
   b: Винты, удерживающие игольную пластину

2. Поднимите держатель шпули (c) и снимите его.

3. Поднимите шпуледержатель (c) и снимите его. d: Нитеобрезатель

4. Очистите челночное устройство (d), транспортер и держатель шпули. Также протирайте их мягкой сухой тканью.
   g: Датчик игольной пластины
   h: Штифты

ВНИМАНИЕ: Во избежание несчастных случаев.
Не прикасайтесь к датчику игольной пластины (e). Датчик может быть поврежден.

5. Вставьте держатель шпули в челночное отверстие так, чтобы кончик (g) вошел в стопор (h), как показано на рисунке.

6. Установите на место игольную пластину, вставив крючок (i) и отверстия (j) в машину. В это время совместите отверстия (j) со штифтами (f). (См. шаг 4) Снова затяните винты.

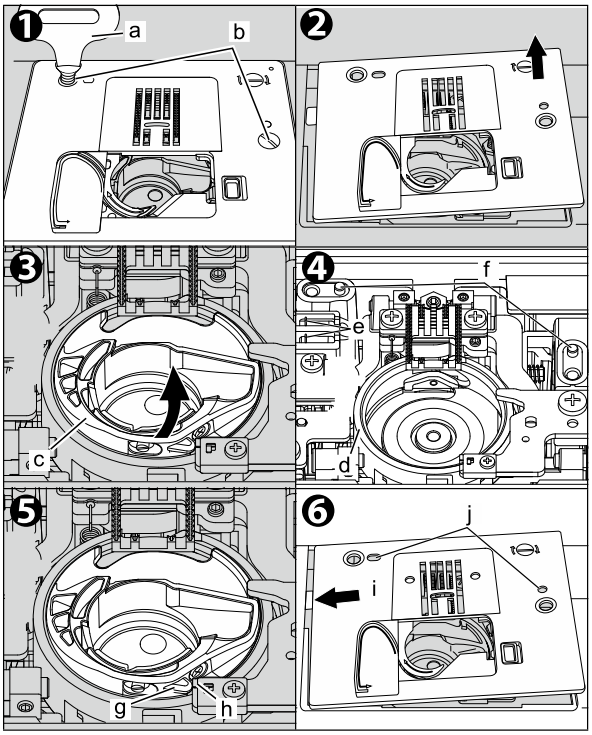

КОДЫ ОШИБОК

НЕИСПРАВНОСТЬ	ПРИЧИНА	СПОСОБЫ УСТРАНЕНИЯ	СТРАНИЦА
	Системная ошибка.	Системная ошибка. Повреждён переключатель намотки нити внутри швейной машины. (Обратитесь к местному дилеру.)	-
	Отключите выключатель питания нажав кнопку кнопка Старт/Стоп. Отключите выключатель питания нажав кнопку кнопка Реверса. Отключите выключатель питания нажав кнопку кнопка Медленное шитье. Отключите выключатель питания нажав кнопку кнопка подъема-опускания иглы.	Отпустите кнопку Старт/Стоп. Отпустите кнопку Реверса. Отпустите кнопку Медленное шитье. Отпустите кнопку подъема-опускания иглы.	8, 10 8, 10 8, 11 8, 11
	Включите выключатель питания, удерживая нажатой педаль.	Опустите рычаг прижимной лапки.	9
	Возникла проблема при подключении швейной машины к вышивальному модулю. * Отображается только при подключенном вышивальном модуле (продается отдельно).	Выключите выключатель питания и снова подключите вышивальный модуль.	2, 8
	Снята стандартная накладка игольной пластины или накладка игольной пластины для прямой строчки.	Установите стандартную игольную пластину или игольную пластину для прямой строчки, в зависимости от того, какая из них подходит. Убедитесь, что он надежно закреплен, пока не услышите щелчок.	40, 41
	Игольная пластина для прямой строчки установлена в режиме двойной иглы.	Снимите двойную иглу и замените одинарной. Затем нажмите кнопку двойной иглы, чтобы выключить режим двойной иглы.	14, 31, 62

ПОЛЕЗНЫЕ СОВЕТЫ

НЕИСПРАВНОСТЬ	ПРИЧИНА	СПОСОБЫ УСТРАНЕНИЯ	СТРАНИЦА
Обрыв верхней нити	Машина неправильно заправлена нитью. Нить намотана на шпулькодержатель. Игла установлена неправильно. Слишком сильное натяжение нити. Нить неправильного размера или низкого качества.	Перезаправьте машину. Удалите намотавшуюся нить. Переустановите иглу Отрегулируйте натяжение нити. Выберите правильную нить.	23 63 31 18 30
Обрыв нижней нити	Нить на шпульке заправлена неправильно. Нить намотана на шпулькодержатель. Грязь в челноке.	Перезаправьте шпульку. Удалите намотавшуюся нить. Очистите челнок.	22 63 64
Машина пропускает строчки.	Игла установлена неправильно. Игла погнута или затупилась. Неправильный размер иглы. (на эластичной ткани)	Переустановите иглу Вставьте новую иглу. Выберите иглу подходящего размера для данной ткани (используйте эластичную иглу).	31 31 30
Сморщивание ткани	Машина неправильно заправлена нитью. Нить на шпульке заправлена неправильно. Тупая игла. Слишком сильное натяжение нити.	Перезаправьте машину. Перезаправьте шпульку. Вставьте новую иглу. Отрегулируйте натяжение нити.	23 22 31 18
Машина делает свободные стежки или петли.	Нить на шпульке заправлена неправильно. Машина неправильно заправлена нитью. Натяжение нити отрегулировано неправильно.	Перезаправьте шпульку. Перезаправьте машину. Отрегулируйте натяжение нити.	22 23 18
Рисунок строчки деформирован.	Лапка не подходит для данного шаблона. Натяжение нити не сбалансировано.	Установите правильную лапку. Отрегулируйте натяжение нити.	37- 18
Невозможно выбрать строчку.	Установлена игольная пластина для прямой строчки.	Выберите узор, позволяющий использовать игольную пластину для прямой строчки. (№ a0, a2, a4, a5) Или замените игольную пластину для прямой строчки на стандартную игольную пластину.	39
Нитевдеватель не вдевает нить в ушко иглы.	Игла не поднята. Игла установлена неправильно. Игла погнута.	Поднимите иглу. Переустановите иглу Вставьте новую иглу.	11 31 31
Машина работает неправильно.	Транспортер опущен. Длина стежка не подходит для данной ткани. Вокруг транспортера скопились ворс и пыль.	Поднимите транспортер. Отрегулируйте длину строчки. Очистите область транспортера.	12 16 64
Игла сломалась	Ткань тянется во время шитья. Игла ударяется о прижимную лапку. Игла установлена неправильно. Неправильный размер иглы или нитки для сшиваемой ткани.	Не тяните ткань. Выберите правильную лапку и выкройку. Переустановите иглу Выберите правильный размер иглы и нити.	32 37- 31 30
Машина работает с	В челноке и транспортере	Снимите игольную пластину и	64

НЕИСПРАВНОСТЬ	ПРИЧИНА	СПОСОБЫ УСТРАНЕНИЯ	СТРАНИЦА
трудом	скопилась грязь или ворс.	шпуледержатель, очистите челночное устройство и транспортер.	
Машина не работает. Контрольная лампа ...Зеленым ...Красным ...Красным ...Красным	Шнур питания не подключен к розетке. Выключатель питания не включен. Верхняя или нижняя нитка оборвана или отсутствует. Шпиндель моталки сдвинут вправо. Прижимная лапка не опущена. Режим шитья петли; Рычаг петли опущен не полностью - Лапка для петли не установлена. Игольная пластина для прямой строчки установлена в режиме двойной иглы.	Полностью вставьте вилку в розетку. Включите выключатель. Перезаправьте верхнюю или нижнюю нить. Сдвиньте шпиндель влево. Опустите лапку. Опустите рычаг петли. Установите лапку для петли. Снимите двойную иглу и замените ее одинарной. Затем нажмите кнопку двойной иглы, чтобы выключить режим двойной иглы.	8 8 20, 23 21 11 49, 53 49, 53 14, 31, 62
Светодиод не горит. Звуковой сигнал не подается.	Настройка выключена.	Включите настройку.	19

ТЕХНИЧЕСКИЕ ХАРАКТЕРИСТИКИ

Изделие	Швейная машина
Торговая марка	HappyJapan
Модель	STA-300
Характеристики	120 швейных операций
Изготовитель	Happy Japan Inc., 3-3515, Tachiyagawa, Yamagata-shi, Yamagata, 990-2251, Japan Хаппи Джапан Инк., 3-3515, Тачиягава, Ямагата-ши, Ямагата, 990-2251, Япония
Производитель	Harachu (Thailand) Co., LTD, 612/14,17 Kabinburi Industrial Zone, Moo9 T.Nongki, A.Kabinburi, Prachinburi 25110, Thailand Харачу (Тайланд) Ко., ЛТД, 612/14,17 Кабинбури Индастриал Зон, Moo9 Т.Нонгки, А.Кабинбури, Прачинбури 25110, Тайланд
Страна происхождения	Тайланд
Напряжение питания	220-240В ~ 50-60Гц 55Вт
Класс электробезопасности	2 класс электробезопасности бытовых приборов
Что делать в случае поломки	Пожалуйста, прекратите использование машины и обратитесь в сервисный центр
По окончании срока эксплуатации	Данное оборудование необходимо подвергнуть безопасной утилизации согласно законодательству.
Представительство по ремонту и претензиям	ООО "Швеймастер", Россия, г. Москва. ул. Адмирала Лазарева, д.35, корп. 1, т. (499) 793-25-54
Импортер	Указан на упаковке

При возникновении вопросов обратитесь к продавцу, у которого вы покупали машину

Не выбрасывайте электроприборы как несортированные коммунальные отходы, используйте раздельные сборные сооружения. Свяжитесь с местными властями для получения информации о доступных системах сбора отходов.
Если электроприборы выбрасываются на свалки или с несортированным мусором, опасные вещества могут просочиться в грунтовые воды и попасть в пищевую цепочку, повредив ваше здоровье и благополучие.





УТИЛИЗИРУЕТСЯ С БЫТОВЫМИ ОТХОДАМИ.
УТИЛИЗИРУЙТЕ ПРИ НАЛИЧИИ УСЛОВИЙ.
ОБРАТИТЕСЬ К МЕСТНЫМ КОНТРОЛЬНЫМ ОРГАНАМ ВЛАСТЯМ ПО ВОПРОСУ УТИЛИЗАЦИИ.

Импортер указан на упаковке изделия

ГАРАНТИЙНЫЙ ТАЛОН

Наименование изделия (модель):
Серийный номер:
Дата продажи:
Подпись продавца:
Штамп магазина:
Адрес, телефон сервисного центра (заполняется торгующей организацией):
Представительство по претензиям и ремонту: ООО «Швеймастер», Москва, ул. Адмирала Лазарева, д.35, к.1 тел.: 8(499)793-2554
Изделие проверено, претензий к внешнему виду и комплектации нет. С условиями гарантии ознакомлен. Подпись покупателя:

ТАБЛИЦА ГАРАНТИЙНЫХ РЕМОНТОВ

Дата	Характер неисправностей	Содержание ремонта	Подпись мастера Дата	Изделие получено Претензий не имею Подпись клиента Дата

УСЛОВИЯ ГАРАНТИИ

1. Срок гарантии: 1 год со дня покупки изделия.
2. Гарантия распространяется при предъявлении заполненного гарантийного талона и чека магазина.
3. Гарантия распространяется на изделие, используемое согласно инструкции, для личных и бытовых нужд.
4. Гарантия автоматически продлевается на срок нахождения изделия в ремонте.
5. Гарантийные обязательства подразумевают бесплатную замену неисправных частей изделия и выполнение бесплатных ремонтных работ (регулировок).
6. Срок гарантии на запасные части не превышает срока гарантии на изделие в целом.
7. Доставка изделия в сервисный центр осуществляется клиентом.
8. Гарантия не распространяется на изделия, используемые в производственных целях, предпринимательской деятельности, в учебно-производственном процессе.
9. Гарантия не распространяется на лампу освещения, приводные ремни, иглы, лапки, игольные пластины, петлители, держатели катушек.
10. Гарантия не распространяется на наладку, настройку и техническое обслуживание (чистка, смазка), проводимые в течении гарантийного срока.
11. Гарантия не распространяется на изделия, вышедшие из строя в результате: неправильной эксплуатации, попадания внутрь конструкции посторонних предметов, ремонта неуполномоченными лицами, несоответствия питающих электросетей.