ADV-6000

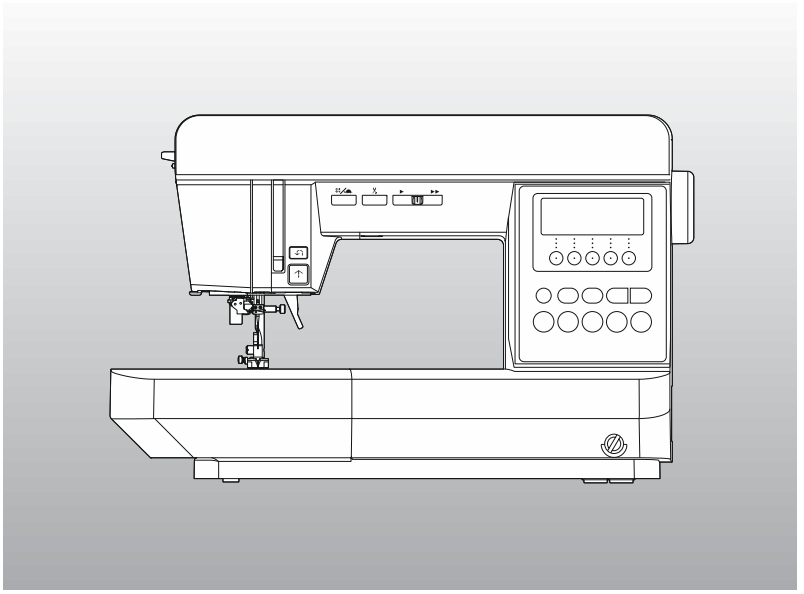

Руководство по эксплуатации

HappyJapan

РУКОВОДСТВО ПО ЭКСПЛУАТАЦИИ

Данная машина предназначена для бытового использования.

ВАЖНЫЕ ИНСТРУКЦИИ ПО ТЕХНИКЕ БЕЗОПАСНОСТИ.

При использовании машины соблюдайте основные меры предосторожности, в том числе меры, описанные ниже. Перед использованием прочтите все инструкции.

ОПАСНО! Чтобы снизить риск поражения электрическим током:

Не оставляйте машину без присмотра, когда она подключена к сети. Отключайте машину от электросети сразу после использования и перед чисткой.

ПРЕДУПРЕЖДЕНИЕ! Чтобы снизить риск ожогов, возгорания, поражения электрическим током или получения травм:

1. Не позволяйте детям играть с машиной. Будьте особенно внимательны, когда машина используется детьми или рядом с ними.
2. Используйте машину только по назначению, как описано в Руководстве по эксплуатации. Используйте только рекомендованные производителем насадки, указанные в Руководстве по эксплуатации.
3. Запрещается эксплуатировать машину с поврежденным шнуром или вилкой, в неисправном состоянии, после падения, повреждения, или попадания в воду. Верните машину ближайшему авторизованному местному дилеру для проверки, ремонта, настройки электрической или механической части.
4. Не эксплуатируйте машину с закрытыми вентиляционными отверстиями. Следите за тем, чтобы вентиляционные отверстия швейной машины и педали не засорялись ворсом, пылью и остатками ткани.
5. Не допускайте попадания пальцев в движущиеся части. Особую осторожность необходимо проявлять в области иглы машины.
6. Используйте подходящую игольную пластину. Не предусмотренная пластина может привести к поломке иглы.
7. Не используйте гнутые иглы.
8. Не тяните и не толкайте ткань во время вышивания. Это может привести к прогибу иглы и её поломке.
9. Выключайте машину (положение «0») перед выполнением любых регулировок в области иглы, таких как заправка нити, замена иглы, намотка нити на шпульку, замена лапки и т. д.
10. Отключайте швейной машину от сети перед снятием крышек, смазкой или выполнением любых других регулировок, указанных в Руководстве по эксплуатации.
11. Не роняйте и не вставляйте посторонние предметы в отверстия машины.
12. Не используйте машину на открытом воздухе.
13. Не работайте в местах применения аэрозольных (распыляемых) продуктов или в местах применения кислорода.
14. Для отключения поверните выключатель питания в положение «Выкл.» («0») (Off), затем выньте вилку из розетки.
15. Не вынимайте вилку из розетки, дергая за шнур. При отключении держитесь за вилку, а не за шнур.
16. Если шнур питания данного прибора поврежден, его необходимо заменить специальным шнуром у авторизованного местного дилера.
17. Не используйте машину во влажном состоянии.
18. Если светодиодная лампа перегорела, ее необходимо заменить у производителя или местного дилера во избежание опасности.
19. Не кладите ничего на педаль.
20. Храните инструкцию в подходящем месте рядом с машиной и передайте ее вместе с машиной, если вы передаете ее третьему лицу.

СОХРАНИТЕ ДАННОЕ РУКОВОДСТВО ПО ЭКСПЛУАТАЦИИ.

Данная машина не предназначена для использования лицами (включая детей) с ограниченными физическими, сенсорными или умственными способностями, а также лицами, не имеющими опыта и знаний, за исключением случаев, когда они находятся под присмотром или проинструктированы по использованию прибора лицом, ответственным за их безопасность.

Дети, находящиеся под присмотром, не должны играть с машиной.

ОБСЛУЖИВАНИЕ МАШИН С ДВОЙНОЙ ИЗОЛЯЦИЕЙ

В машинах с двойной изоляцией вместо заземления предусмотрены две системы изоляции. Устройство заземления на изделии с двойной изоляцией не предусмотрено,

и устройство заземления не должно быть добавлено к машине. Обслуживание машин с двойной изоляцией требует особой осторожности и знания системы и должно выполняться только квалифицированным персоналом. Запасные части для изделия с двойной изоляцией должны быть идентичны заменяемым.

Машина с двойной изоляцией маркируется надписью «ДВОЙНАЯ ИЗОЛЯЦИЯ» (DOUBLE INSULATION) или «С ДВОЙНОЙ ИЗОЛЯЦИЕЙ» (DOUBLE INSULATED). Значок « ⧈ » (квадрат в квадрате).



Не выбрасывайте электроприборы вместе с несортированными бытовыми отходами, используйте пункты раздельного сбора.

Обратите внимание, что после утилизации данное изделие должно быть безопасно переработано в соответствии с действующим национальным законодательством об электротехнических/электронных изделиях.

За информацией о доступных системах сбора обратитесь в местные органы власти.

При замене старых приборов на новые продавец может быть обязан по закону принять ваше старое устройство обратно для бесплатной утилизации.

Если электроприборы утилизируются на свалках или полигонах, опасные вещества могут просочиться в грунтовые воды и попасть в пищевую цепь, нанося вред вашему здоровью и благополучию.

* Для постоянного совершенствования технологии шитья, мы можем изменять внешний вид, конструкцию или комплектацию данной машины без предварительного уведомления, если это необходимо.
* Обратите внимание, что воспроизведение содержания «Руководства по эксплуатации» без разрешения правообладателя запрещено.
* Содержание «Руководства по эксплуатации» может быть изменено без предварительного уведомления, если это необходимо.
* Если вы заметили какие-либо подозрительные моменты или ошибки в содержании «Руководства по эксплуатации», обратитесь к местному дилеру.
* * За информацией о ремонте, гарантии и отдельных деталях для этой машины обращайтесь к местному дилеру.

ИНФОРМАЦИЯ О ВЫШИВАЛЬНОМ МОДУЛЕ

Эта машина может создавать красивые вышивки при установке вышивального модуля. (Поставляется отдельно)
Вышивальный модуль может выполнять множество видов вышивки, таких как одноточечная вышивка, вышивка большого размера
и вышивка букв. (Встроенные шаблоны различаются в зависимости от модели.)
Для моделей с поддержкой USB-накопителя вы также можете сохранить поддерживаемые данные вышивки на USB-накопитель и загрузить их в вышивальный модуль.
За дополнительной информацией о вышивальном модуле обратитесь к местному дилеру.

- После установки вышивального модуля выключите швейную машину и опустите рычаг подачи нити влево.
- После установки вышивального модуля включите машину. Натяжение нити при вышивании с использованием вышивального блока отображается на ЖК-дисплее швейной машины. Натяжение нити можно регулировать с помощью кнопок на панели управления.
- На машине можно выполнять следующие операции:
  - Старт/Стоп
  - Обрезка нити
  - Подъем/опускание иглы/Медленное шитье
  - Регулировка скорости
  - Намотка шпульки
  - Настройка машины (светодиодная подсветка, звуковой сигнал, контрастность ЖК-экрана)

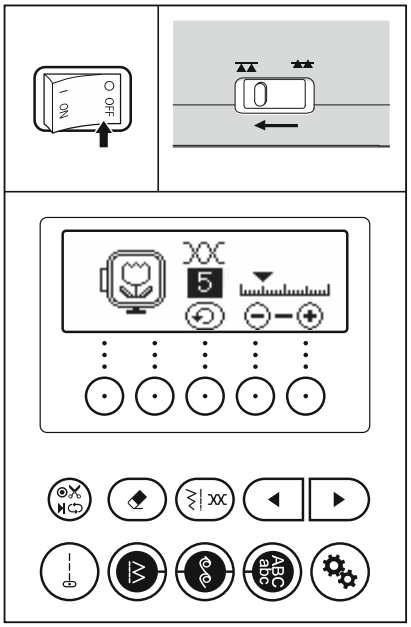

При установке вышивального блока игла остановится в верхнем положении. Кроме того, игла будет позиционироваться влево.
Дополнительные инструкции см. в инструкции по эксплуатации вышивального блока.
После завершения вышивки поднимите рычаг подачи ткани вправо.

ВНИМАНИЕ: Во избежание травм: При установке вышивального блока выключите питание машины.	

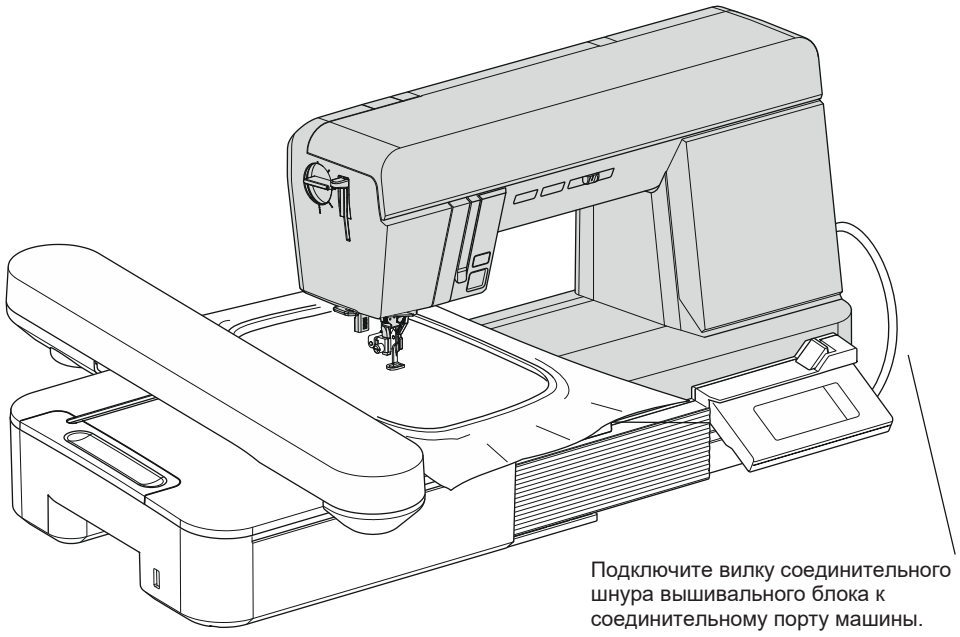

Подключите вилку соединительного шнура вышивального блока к соединительному порту машины.

СОДЕРЖАНИЕ

ВАЖНЫЕ ИНСТРУКЦИИ ПО ТЕХНИКЕ БЕЗОПАСНОСТИ.....внутренняя часть передней крышки
ИНФОРМАЦИЯ О ВЫШИВАЛЬНОМ МОДУЛЕ 2
ОСНОВНЫЕ ЧАСТИ 5
СЪЕМНЫЙ СТОЛИК.....8
ДОПОЛНИТЕЛЬНЫЕ ПРИНАДЛЕЖНОСТИ.....8
ДОПОЛНИТЕЛЬНЫЙ РАСШИРИТЕЛЬНЫЙ СТОЛИК.....9
ПОДКЛЮЧЕНИЕ МАШИНЫ.....10
ПЕДАЛЬ 11
ФУНКЦИЯ КАЖДОЙ ЧАСТИ МАШИНЫ.....12
A. СТАРТ/СТОП.....12
B. КНОПКА РЕВЕРС.....12
C. КНОПКА ПОДЪЕМА-/ОПУСКАНИЯ ИГЛЫ/МЕДЛЕННОЕ ШИТЬЕ.....12
D. КНОПКА ОБРЕЗКИ НИТИ.....13
E. РЕГУЛЯТОР СКОРОСТИ.....13
F. РЫЧАГ ПОДЪЕМА ПРИЖИМНОЙ ЛАПКИ.....13
G. РЫЧАГ ОТКЛЮЧЕНИЯ ТРАНСПОРТЕРА ТКАНИ .14
H. РЕГУЛЯТОР ДАВЛЕНИЯ ЛАПКИ 14
I. МАХОВОЕ КОЛЕСО.....14
ЛУПА (поставляется отдельно) 15
РЫЧАГ КОЛЕНОПОДЪЕМНИКА.....16
ПЫЛЕЗАЩИТНЫЙ ЧЕХОЛ.....16
ВЫБОР СТРОЧКИ (РАБОЧИЕ СТРОЧКИ).....17
A. КНОПКА ПРЯМАЯ СТРОЧКА 17
B. КНОПКА ОСНОВНЫХ СТРОЧЕК.....17
C. ИНФОРМАЦИЯ О ВЫБРАННЫХ СТРОЧКАХ 18
НАТЯЖЕНИЕ НИТИ.....20
КНОПКА НАСТРОЙКИ МАШИНЫ 22
УСТАНОВКА ШПУЛЬКИ 24
A. СНЯТИЕ ШПУЛЬКИ.....24
B. НАМОТКА ШПУЛЬКИ 24
C. УСТАНОВКА ШПУЛЬКИ.....26
ЗАПРАВКА ВЕРХНЕЙ НИТИ В МАШИНУ 27
A. ПОДГОТОВКА К ЗАПРАВКЕ НИТИ В МАШИНУ 27
B. УСТАНОВКА КАТУШКИ С НИТЬЮ НА КАТУШЕЧНЫЙ СТЕРЖЕНЬ.....28
C. ЗАПРАВКА ВЕРХНЕЙ НИТИ 28
D. ЗАПРАВКА НИТИ В УШКО ИГЛЫ.....30
ЗАМЕНА ПРИЖИМНОЙ ЛАПКИ 32
A. ЗАМЕНА ПРИЖИМНОЙ ЛАПКИ 32
B. СНЯТИЕ ЛАПКОДЕРЖАТЕЛЯ.....33
ТАБЛИЦА ХАРАКТЕРИСТИК ТКАНЕЙ, НИТОК И ИГЛ.....34
УСТАНОВКА ИГЛЫ 35
НАЧАЛО ШИТЬЯ.....36
A. НАЧАЛО И КОНЕЦ СТРОЧКИ 36
B. ОБРАТНАЯ СТРОЧКА.....37
C. КНОПКА ЗАКРЕПКИ/ОБРЕЗКИ НИТИ.....38
D. ПОВОРОТ УГЛОВ 38
E. ШИТЬЕ ТЯЖЕЛЫХ ТКАНЕЙ.....39
F. ДОПУСК НА ПРИПУСК СТРОЧКИ.....40
G. НИТЕОБРЕЗАТЕЛЬ 40
H. ЕСЛИ ВЫ ХОТИТЕ ВЫТЯНУТЬ НИТЬ ШПУЛЬКИ .41
ШИТЬЁ ПРЯМОЙ СТРОЧКОЙ.....42
A. ПРЯМАЯ СТРОЧКА.....42
B. ПРЯМАЯ СТРОЧКАЯ С ФУНКЦИЕЙ АВТОЗАКРЕПКИ  43
ШИТЬЁ ПРЯМОЙ СТРОЧКОЙ (С ИГОЛЬНОЙ ПЛАСТИНОЙ ДЛЯ ПРЯМОЙ СТРОЧКИ) 44
A. КАК СНЯТЬ СТАНДАРТНУЮ ИГОЛЬНУЮ ПЛАСТИНУ 45
B. УСТАНОВКА НАКЛАДКИ ИГОЛЬНОЙ ПЛАСТИНЫ ДЛЯ ПРЯМОЙ СТРОЧКИ.....46
ШИТЬЕ ЭЛАСТИЧНОЙ СТРОЧКОЙ..... 47
ЗИГЗАГООБРАЗНЫЕ СТРОЧКИ 48
РУЧНОЙ СТЕЖОК..... 49
СТРОЧКА ТРОЙНОГО ЗИГЗАГА..... 50
A. ШТОПКА 50
B. ШИТЬЕ ПО ЭЛАСТИЧНОЙ ЛЕНТЕ 50
АППЛИКАЦИЯ 50
ОВЕРЛОЧНЫЕ СТРОЧКИ..... 51
A. ИСПОЛЬЗОВАНИЕ ОВЕРЛОЧНОЙ ЛАПКИ.....51
B. ИСПОЛЬЗОВАНИЕ УНИВЕРСАЛЬНОЙ ЛАПКИ 52
ПОТАЙНАЯ СТРОЧКА 53
ВЫМЕТЫВАНИЕ ПУГОВИЧНЫХ ПЕТЕЛЬ 54
A. РАБОТА С ЭЛАСТИЧНОЙ ТКАНЬЮ 55
ПРИШИВАНИЕ ПУГОВИЦ 56
A. НОЖКА ДЛЯ НИТИ 57
АВТОМАТИЧЕСКАЯ ЗАКРЕПКА/ШТОПКА 58
ВШИВАНИЕ МОЛНИЙ (ВСТАВКА ПО ЦЕНТРУ / ВНАХЛЕСТ)..... 59
A. ЦЕНТРАЛЬНАЯ ВСТАВКА.....59
B. ВСТАВКА ВНАХЛЕСТ 60
ФЕСТОНЧАТАЯ СТРОЧКА 61
A. ФЕСТОНЧАТАЯ СТРОЧКА 61
B. ФЕСТОНЧАТОЕ ОБРАМЛЕНИЕ.....61
ЛОСКУТНОЕ ШИТЬЁ (ПЭЧВОРК)..... 62
СТЕЖКА (КВИЛТИНГ) 63
A. СШИВАНИЕ КУСКОВ ТКАНИ 63
B. СТЕЖКА (КВИЛТИНГ).....63
ДЕКОРАТИВНЫЕ СТРОЧКИ 64
ГЛАЗОК 64
ЗАЩИПЫ..... 65
ШИТЬЕ ДВОЙНОЙ ИГЛОЙ 66
ДЕКОРАТИВНЫЕ СТРОЧКИ И БУКВЫ..... 68
A. ВЫБОР ДЕКОРАТИВНОЙ СТРОЧКИ И БУКВ 68
B. УДАЛЕНИЕ СТРОЧКИ ИЛИ БУКВЫ 69
C. ПРОВЕРКА СТОХРАНЕННЫХ СТРОЧЕК ИЛИ БУКВ 69
D. РЕГУЛИРОВКА ДЛИНЫ СТРОЧКИ, ШИРИНЫ И НАТЯЖЕНИЯ НИТИ.....69
E. ШИТЬЕ ВЫБРАННІХ СТРОЧЕК 70

F. РЕКОМЕНДАЦИИ....72
ОБРАБОТКА РУКАВОВ....74
РЕГУЛИРОВКА БАЛАНСА СТРОЧЕК....74
ТЕХНИЧЕСКОЕ ОБСЛУЖИВАНИЕ....75
A. ШПУЛЕДЕРЖАТЕЛЬ....75
B. ЧЕЛНОЧНОЕ УСТРОЙСТВО И ТРАНСПОРТЕР ТКАНИ....76
СООБЩЕНИЯ....77
ПОЛЕЗНЫЕ СОВЕТЫ....79
ТАБЛИЦА СТРОЧЕК....81
ТЕХНИЧЕСКИЕ ХАРАКТЕРИСТИКИ....82

ОСНОВНЫЕ ЧАСТИ

1. Кнопка Подъема-опускания иглы/Медленное шитье
2. Кнопка Обрезки нити
3. Регулятор скорости
4. Верхняя крышка
5. ЖК-экран
6. Панель управления
7. Маховое колесо
8. Лицевая панель
9. Кнопка Реверс
10. Старт/Стоп
11. Нитеобрезатель
12. Кнопка Очистить
13. Кнопка Закрепки/Обрезки нити
14. Кнопка прямая строчка
15. Функциональные кнопки
16. Кнопка ширины/длины/натяжения
17. Кнопки выбора строчки
18. Кнопка Настройка
19. Кнопка Буквы
20. Кнопка декоративных строчек
21. Кнопка основных строчек
22. Съемный столик (отсек для принадлежностей)
23. Гнездо для рычага коленоподъемника

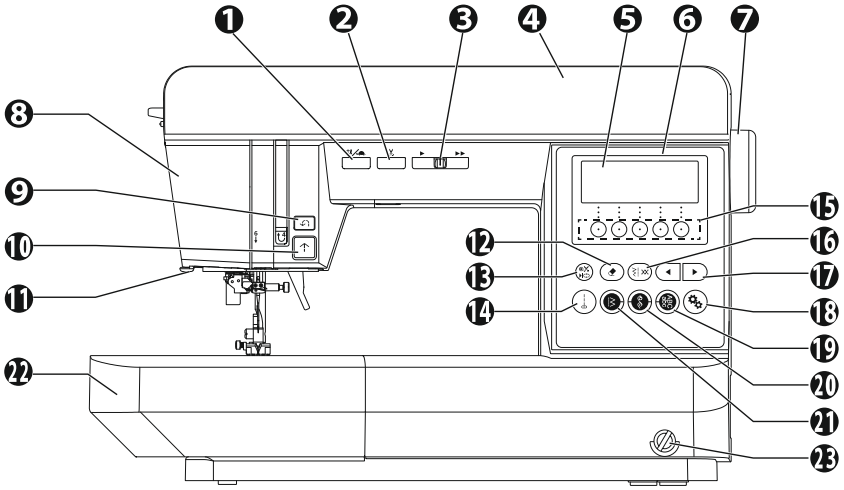

24. Рычаг нитевдевателя
25. Регулятор давления лапки
26. Отверстие для лупы
27. Рычаг для пуговичной петли
28. Держатель прижимной лапки
29. Кнопка фиксатора лапки

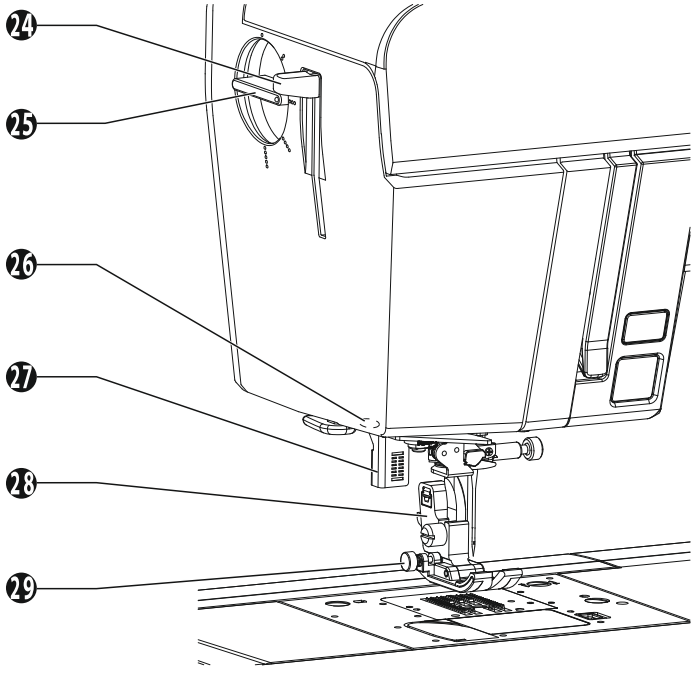

30. Нитенаправитель игловодителя
31. Нитенаправитель нитевдевателя
32. Игла
33. Прижимная лапка
34. Транспортер ткани
35. Крышка шпульного отсека
36. Винт иглодержателя
37. Рычаг подъема прижимной лапки
38. Стандартная накладка игольной пластины
39. Игольная пластина
40. Винт фиксации накладки игольной пластины
41. Защелка крышки шпульного отсека

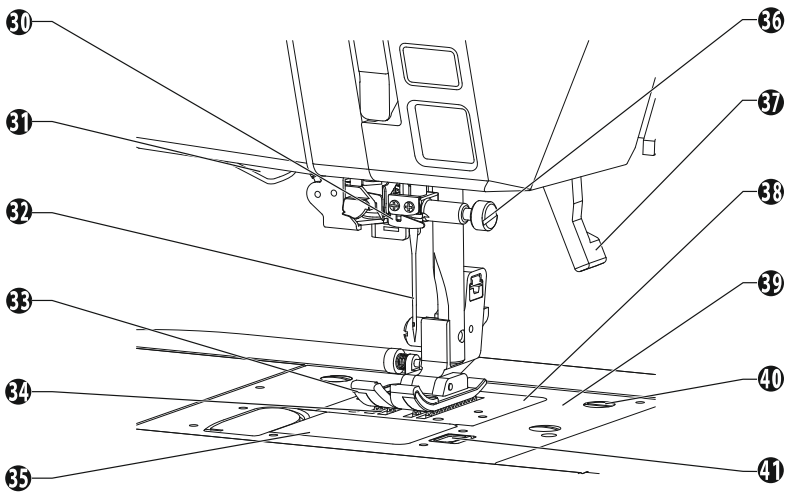

42. Таблица строчек
43. Нитенаправитель для намотки шпульки
44. Нитенаправитель
45. Таблица строчек
46. Нитенаправитель для намотки шпульки
47. Нитенаправитель
48. Нитенаправитель
49. Рычаг нитепритягивателя (внутри)
50. Регулятор натяжения нити (внутри)
51. Малый колпачок катушки
52. Стержень для катушки
53. Войлочная шайба
54. Направитель шпульки
55. Нитеобрезатель
56. Ограничитель намотки шпульки
57. Шпиндель намотки шпульки
58. Место для дополнительного катушкодержателя

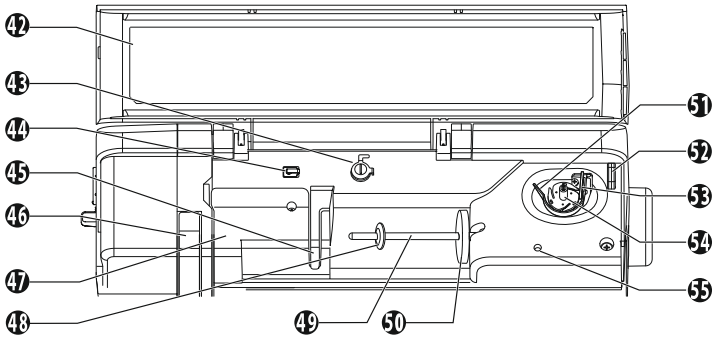

* Чтобы открыть верхнюю крышку, поднимите ее.

59. Ручка для переноски
60. Разъём для подключения вышивального модуля
61. Выключатель питания
62. Разъем для подключения питания
63. Разъём для педали
64. Педаль
65. Шнур питания

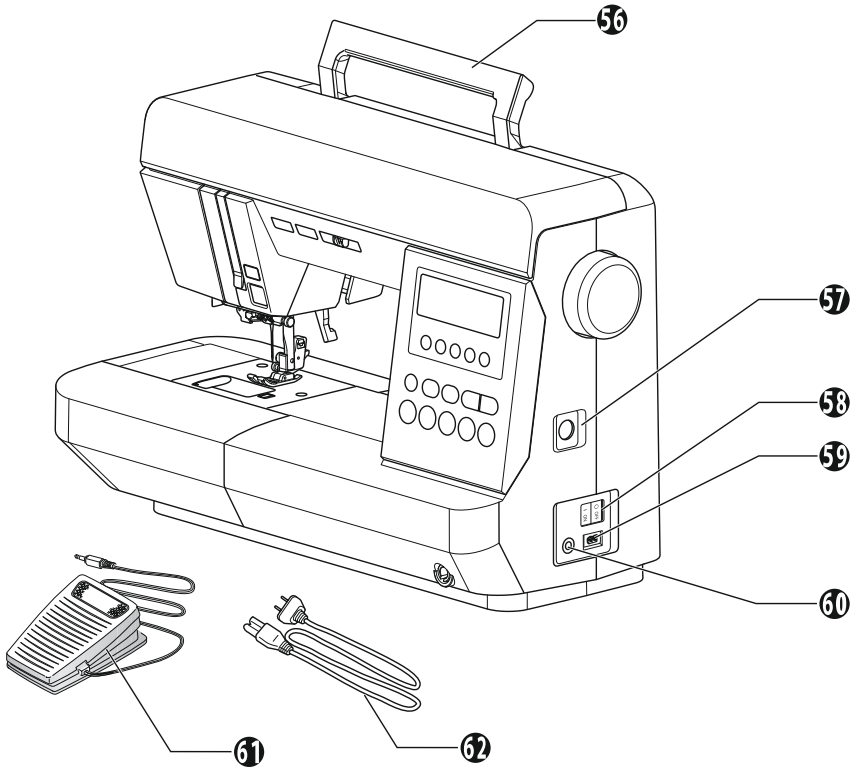

ВИД СЗАДИ

66. Рычаг отключения транспортера ткани

* Рычаг отключения транспортера ткани доступен только после снятия съемного столика.

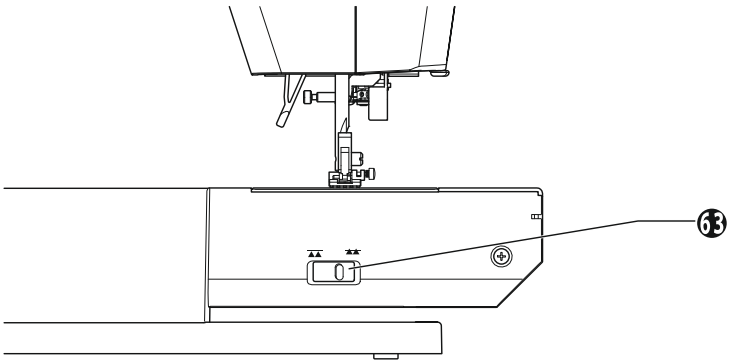

СЪЕМНЫЙ СТОЛИК

ОТКРЫТИЕ ОТСЕКА ДЛЯ ДОПОЛНИТЕЛЬНЫХ ПРИНАДЛЕЖНОСТЕЙ

Возьмитесь за переднюю/заднюю крышку и потяните ее наружу.

a: Передняя крышка
b: Отсек
c: Вкладка
d: Задняя крышка

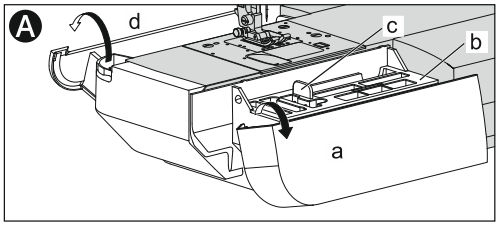

B. СНЯТИЕ СЪЕМНОГО СТОЛИКА

Зацепите пальцем левую нижнюю часть съемного столика и сдвиньте его влево. Чтобы прикрепить, сдвиньте его вправо.

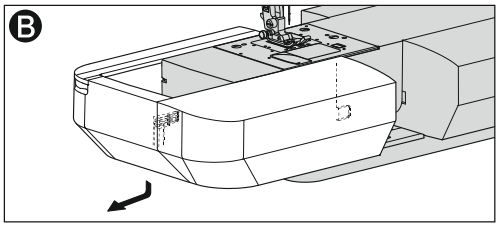

ДОПОЛНИТЕЛЬНЫЕ ПРИНАДЛЕЖНОСТИ

Дополнительные принадлежности поставляются в отсеке для принадлежностей.

В отсеке для принадлежностей (передний отсек)

1. Лапка для атласных строчек (B)
2. Оверлочная лапка (C)
3. Лапка для потайной строчки (D)
4. Лапка для вшивания молнии (E)
5. Отвертка для игольной пластины
6. 4 шпульки (1 установлена в машине)
7. Вспарыватель швов
8. Лапка для прямой строчки

Под лотком в отсеке для принадлежностей (передняя часть)

Поднимите лоток (a), взявшись за язычок (b). Под ним находится еще отделение.

9. Отвертка
10. Щётка
11. Ограничитель для квилтинга
12. Колпачок катушки
13. Войлочная шайба
14. Дополнительный катушечный стержень
15. Упаковка игл

В задней части отсека для принадлежностей

16. Лапка для петли
17. Накладка игольной пластины для прямой строчки

На машине установлено

18. Универсальная лапка (H)
19. Малый колпачок катушки

Внутри упаковочной коробки

20. Рычаг коленного рычага
21. Дополнительный расширительный столик

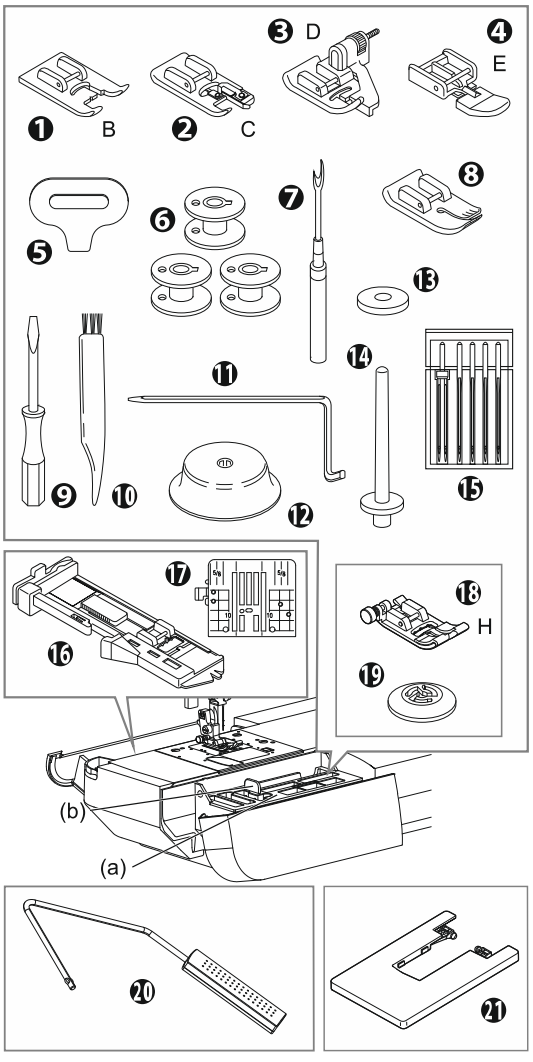

ДОПОЛНИТЕЛЬНЫЙ РАСШИРИТЕЛЬНЫЙ СТОЛИК

Если вам требуется широкое рабочее пространство, установите съемный столик, как показано на рисунке. Установите машину и съемный столик на устойчивый стол.

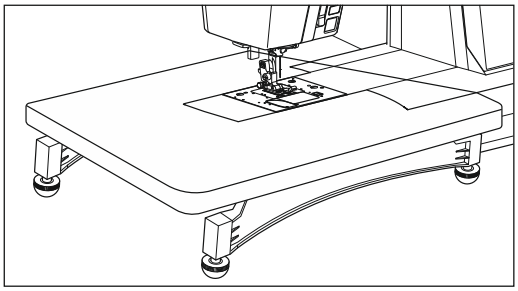

1. Уберите удлинительный стол (см. стр. 8).

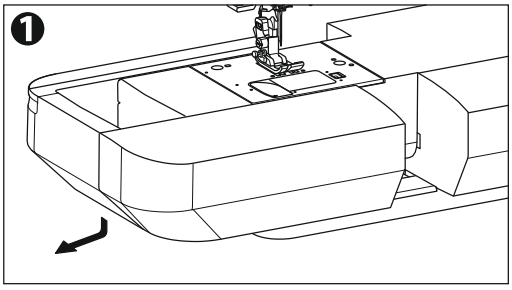

2. Поднимите обе ножки широкого стола.

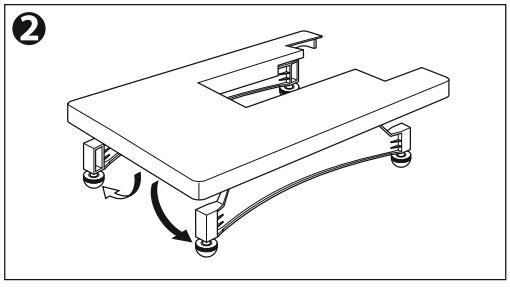

3. Вставьте съемный столик в машину, сдвинув его вправо.

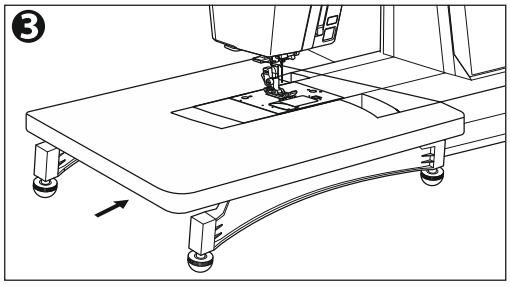

4. Отрегулируйте высоту с помощью регуляторов ножек.

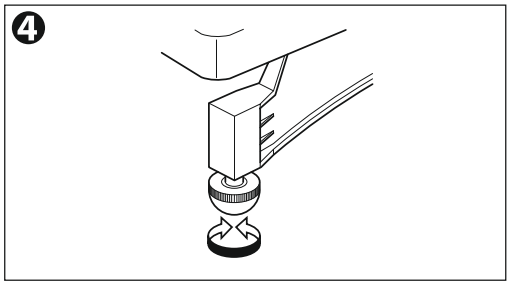

ПОДКЛЮЧЕНИЕ МАШИНЫ

1. Установите машину на устойчивый стол.
2. Подключите шнур питания к машине, вставив двухконтактную вилку в клеммную коробку.
3. Подключите вилку шнура питания к розетке.
4. Включите питание.

ОПАСНО: Чтобы снизить риск поражения электрическим током:
Не оставляйте машину без присмотра, когда она подключена к сети. Всегда отключайте машину от электросети сразу после использования и перед обслуживанием.

ВНИМАНИЕ: Чтобы снизить риск ожогов, возгорания, поражения электрическим током или травм выполните следующие действия:
Не вынимайте вилку из розетки, дергая за шнур. При отключении держитесь за вилку, а не за шнур.

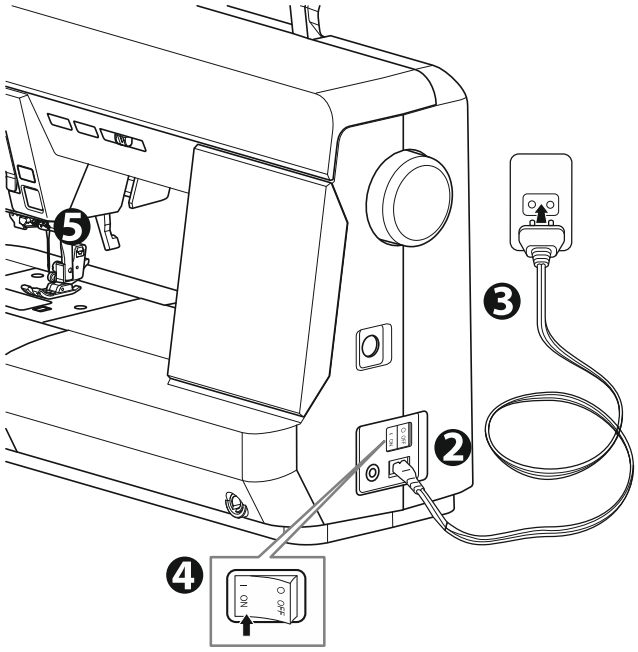

5. Светодиодные индикаторы загорятся при включении питания. Будет выбрана прямая строчка (), которая отобразится на ЖК-дисплее.

6. Для отключения поверните выключатель питания в положение «Выкл.» (Off) (значок **O**), затем выньте вилку из розетки.

ПЕДАЛЬ

Использование ножного контроллера позволит управлять запуском, остановкой и скоростью машины с помощью ноги.
При подключении педали кнопка Пуск/Стоп будет отключена. (См. стр. 12)

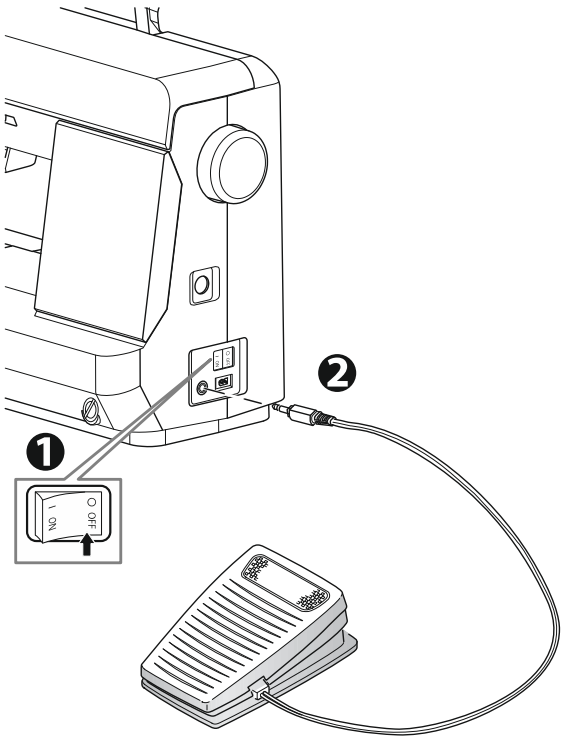

1. Выключите питание (значок O).
2. Вставьте штекер педали в разъём на машине.
3. Разместите педаль у ног.
4. Включите питание.
5. Светодиодные индикаторы загорятся при включении питания.
6. Чем сильнее вы будете нажимать на педаль, тем быстрее будет скорость шитья машины. Машина остановится, когда вы отпустите педаль.

ПРИМЕЧАНИЕ:
- Регулятор скорости ограничивает максимальную скорость. Для увеличения скорости сдвиньте её вправо.
- Машина не запустится, пока вы не выберете строчку и не опустите прижимную лапку. (См. стр. 12)

Функция нажатия
При быстром нажатии и отпускании педали положение иглы изменится.

ПРИМЕЧАНИЕ: Положение иглы при остановке не изменится.

ВНИМАНИЕ: Чтобы снизить риск ожогов, возгорания, поражения электрическим током или травм выполните следующие действия:

1. Выключите питание при подключении педали к машине.
2. Обращайтесь с педалью осторожно, не роняйте ее на пол. Не кладите на нее ничего.
3. Используйте только педаль, входящую в комплект поставки машины (тип C-9001, производства CHIEN HUNG TAIWAN Ltd).

ФУНКЦИЯ КАЖДОЙ ЧАСТИ МАШИНЫ

A. СТАРТ/СТОП

Машина начнет работать при нажатии кнопки Пуск/Стоп и остановится при повторном нажатии. Машина будет медленно работать в начале шитья.

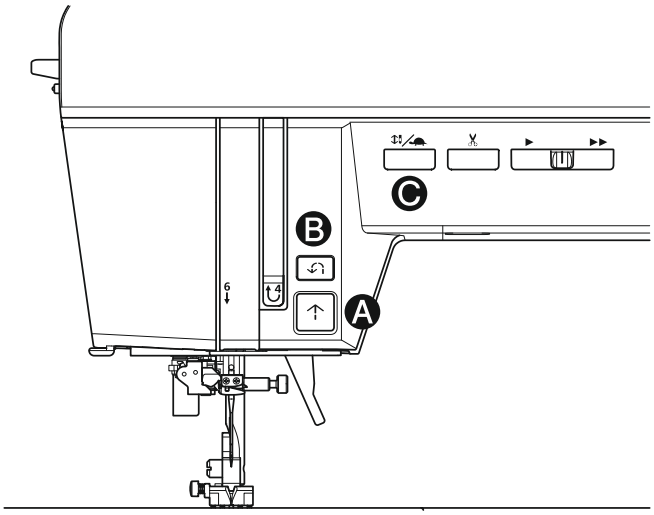

КОНТРОЛЬНАЯ ЛАМПА

Зеленый индикатор «ВКЛ» (ON):	Готовность к шитью или намотке шпульки.
Красный индикатор «ВКЛ» (ON):	Прижимная лапка не опущена или рычаг пуговичной петли не опущен. Если рычаг пуговичной петли опущен неправильно, закрепка или штопка остановятся после 2-3 стежков. (См. стр. 54, 58) Если горит красный индикатор, машина не запустится даже при нажатии кнопки Пуск/Стоп.

Если верхняя нить не заправлена, машина остановится через несколько оборотов. (Датчик верхней нити)

ПРИМЕЧАНИЕ:

- Датчик верхней нити также может сработать и остановить машину, если нижняя нить установлена неправильно или закончилась.
- При подключении педали кнопка «Пуск/Стоп» будет отключена.

B. КНОПКА РЕВЕРС

Машина будет продолжать шить в обратном направлении на низкой скорости, пока эта кнопка нажата, и остановится, когда кнопка будет отпущена. См. стр. 37.

ПРИМЕЧАНИЕ:

- При подключенной педали скорость обратного стежка зависит от условий нажатия этой кнопки.

При нажатии на педаль:

скорость обратного стежка не уменьшается. Отрегулируйте скорость с помощью педали.

При отпускании педали:

- При нажатии на педаль шитье не останавливается, даже если отпустить кнопку Реверса. Чтобы остановить процесс шитья, отпустите педаль.
- В зависимости от скорости, после нажатия кнопки Реверса машина прошьет половину длины стежка, а затем выполнит обратную строчку.

C. КНОПКА ПОДЪЕМА-/ОПУСКАНИЯ ИГЛЫ/МЕДЛЕННОЕ ШИТЬЕ

Если **машина находится не в режиме шитья**, положение иглы можно изменить, нажав эту кнопку.
Во время шитья, при нажатии этой кнопки машина будет шить на низкой скорости. При повторном нажатии этой кнопки скорость вернется к прежней.

ПРИМЕЧАНИЕ:

Положение иглы, остановившейся после завершения или остановки шитья, зависит от настроек.
Чтобы изменить положение иглы, остановите машину, см. стр. 22.

D. КНОПКА ОБРЕЗКИ НИТИ

Нажмите эту кнопку после шитья, чтобы обрезать верхнюю и нижнюю нить. Машина автоматически обрежет обе нити.

ВНИМАНИЕ:

* Не нажимайте эту кнопку, если в машине нет ткани или обрезать нити не нужно. Нить может запутаться, что приведет к повреждению.
* Не используйте эту кнопку при обрезке ниток толще №30, нейлоновых ниток или других специальных ниток. В этом случае используйте нитеобрезатель (d). См. стр. 40.

E. РЕГУЛЯТОР СКОРОСТИ

Машина будет шить быстрее при перемещении регулятора вправо (▶▶) и медленнее при перемещении регулятора влево (▶).

ПРИМЕЧАНИЕ:

При подключенной педали этот регулятор ограничивает максимальную скорость.

F. РЫЧАГ ПОДЪЕМА ПРИЖИМНОЙ ЛАПКИ

Этот рычаг поднимает или опускает прижимную лапку.

ПРИМЕЧАНИЕ:

Машина не запустится при поднятой прижимной лапке. (За исключением намотки на шпульку)

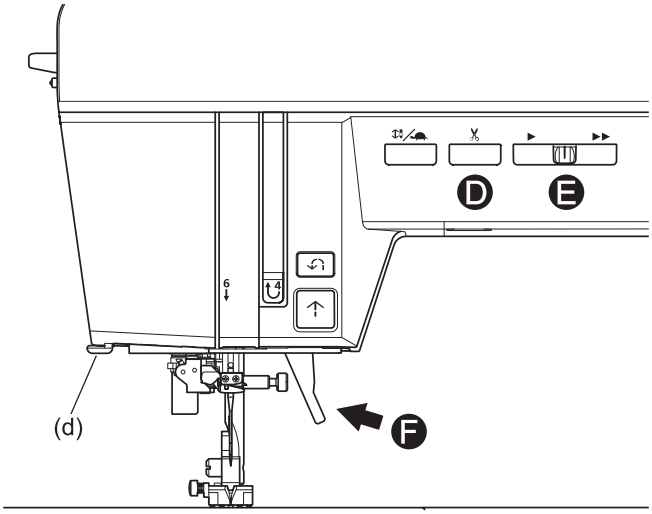

G. РЫЧАГ ОТКЛЮЧЕНИЯ ТРАНСПОРТЕРА ТКАНИ

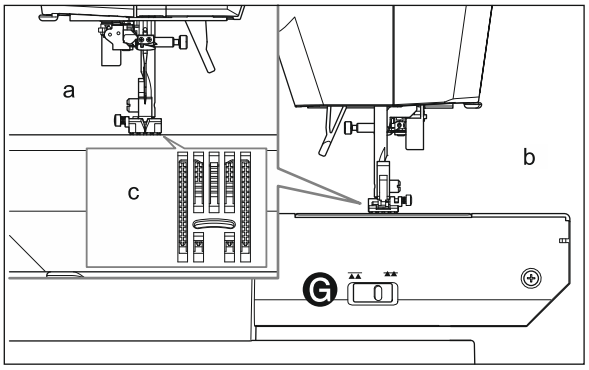

ПРИМЕЧАНИЕ:

- Рычаг отключения транспортера ткани доступен только после снятия съемного столика.
- Если включить транспортер ткани, он поднимется, когда вы начнете шить.
  a: Вид спереди
  b: Вид сзади
  c: Транспортер ткани

Транспортер выступает через игольную пластину, прямо под прижимной лапкой. Его функция — перемещать ткань во время шитья. Рычаг отключения транспортера ткани управляет транспортером.
Для обычного шитья переместите рычаг вправо. Это поднимет транспортер в верхнее положение. Для большинства видов шитья рычаг должен находиться в этом положении.
Для штопки, вышивки в технике свободной техники или когда ткань нужно перемещать вручную, переместите рычаг влево, чтобы опустить транспортер.
Кроме того, опускайте транспортер при вышивании с использованием вышивального модуля (продается отдельно). (См. стр. 2)

H. РЕГУЛЯТОР ДАВЛЕНИЯ ЛАПКИ

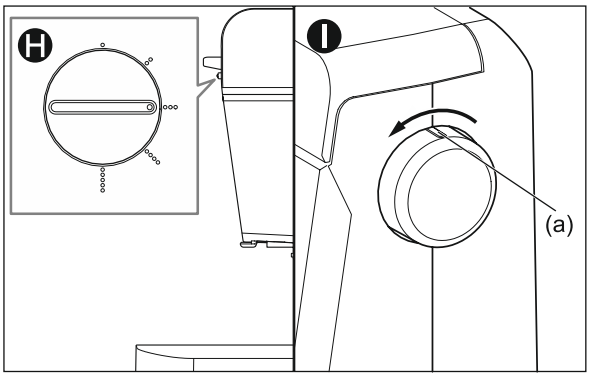

Правильное давление обеспечивает правильную подачу ткани во время шитья. Настройка давления прижимной лапки в основном определяется плотностью ткани во время шитья. Для лёгких тканей, таких как прозрачная ткань, батист, вуаль и т. д., давление уменьшается. Для тяжёлых тканей, таких как джинсовая ткань или парусина, давление увеличивается.
Чтобы увеличить давление, поверните регулятор в положение 5. (○○○○○) Чтобы уменьшить давление, поверните регулятор в положение 1. (○)
Для большинства тканей поверните регулятор в положение 3. (○○○)
Поверните регулятор после опускания прижимной лапки.
После шитья с разным давлением верните регулятор в положение 3. (○○○)

I. МАХОВОЕ КОЛЕСО

При повороте махового колеса на себя игла будет двигаться вверх и вниз. Используйте это, когда хотите вручную перемещать иглу вверх и вниз, например, при шитье по одному стежку за раз.
Когда игла находится в верхнем положении, метка (a) на маховом колесе также будет в верхнем положении.

ПРИМЕЧАНИЕ:

Обязательно поворачивайте маховое колесо на себя. Поворот в противоположном направлении может привести к запутыванию нити.

ЛУПА (поставляется отдельно)

Использование лупы облегчает осмотр области вокруг иглы, когда она проходит через игольное ушко. Для приобретения лупы обратитесь к местному дилеру.

УСТАНОВКА ЛУПЫ

1. Удерживая ручку (a) лупы, вставьте её вал (b) в отверстие для лупы (c) до упора.

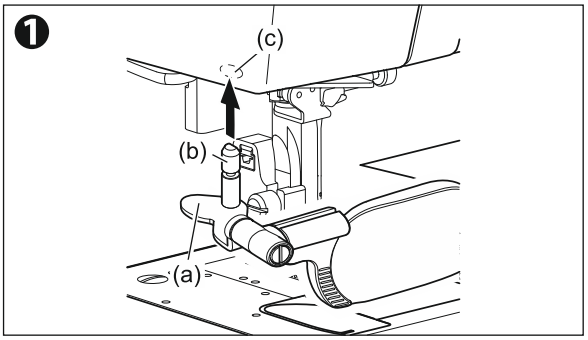

2. Перемещайте лупу, чтобы отрегулировать положение и облегчить осмотр области вокруг иглы.

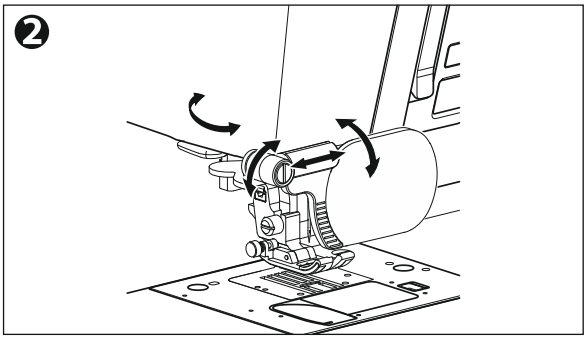

3. Перед началом шитья сдвиньте лупу в сторону от лицевой панели, чтобы она не мешала шитью

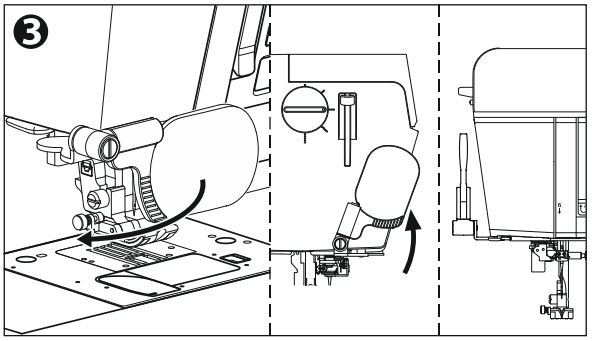

ВНИМАНИЕ: Во избежание несчастных случаев.
Шитье с лупой опасно. Используйте лупу только при остановленной машине.

СНЯТИЕ ЛУПЫ

4. Возьмитесь за ручку и потяните лупу вниз.

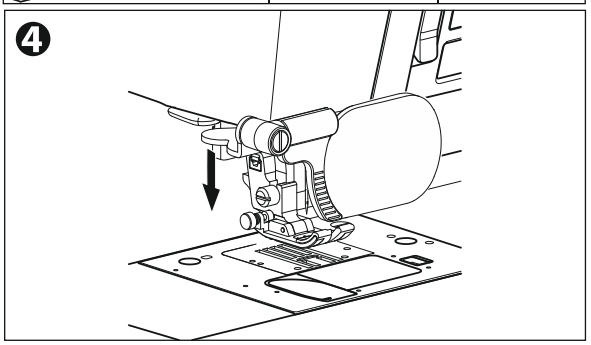

ПРИМЕЧАНИЕ:
Обязательно снимайте лупу при надевании пылезащитного чехла.
Если его не снять, она будет биться по внутренней стороне пылезащитного чехла.

ОПАСНО: Во избежание травм:
Не смотрите на солнце через лупу. Вы можете ослепнуть.

ВНИМАНИЕ: Во избежание пожара:
Не оставляйте лупу под прямыми солнечными лучами. Это может привести к пожару.

РЫЧАГ КОЛЕНОПОДЪЕМНИКА

Прикрепив рычаг коленоподъемника к машине, вы можете поднимать или опускать прижимную лапку коленом.

1. Вставьте рычаг коленоподъемника в гнездо машины так, чтобы выступы (a) рычага вошли в пазы (b) гнезда.

2. Нажмите рычаг вправо, чтобы поднять лапку. Отпустите рычаг, чтобы опустить лапку.

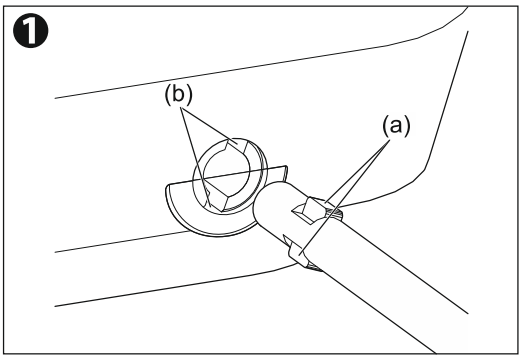

ВНИМАНИЕ: Во избежание несчастных случаев:

- Вставьте рычаг коленоподъемника в гнездо до упора. Если он вставлен неправильно, он может выпасть во время работы.
- Не прикасайтесь к рычагу коленоподъемника во время шитья. Это может привести к поломке иглы или застреванию нити.

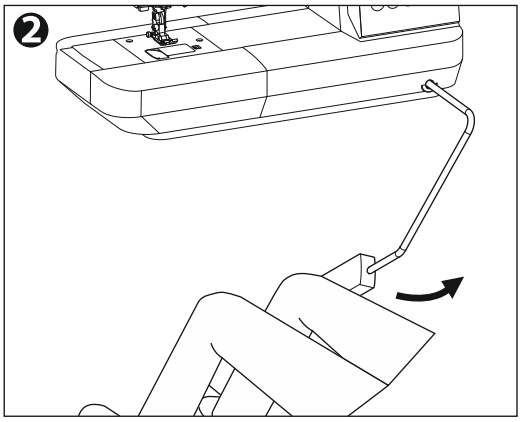

ПЫЛЕЗАЩИТНЫЙ ЧЕХОЛ

Накрывайте машину пылезащитным чехлом, когда она не используется.

ПРИМЕЧАНИЕ:
Не удаляйте пенополистирол (a) из внутренней части пылезащитного чехла.

b: Карман

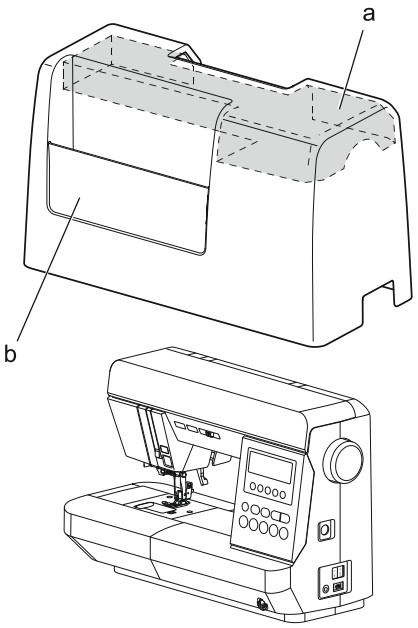

ВЫБОР СТРОЧКИ (РАБОЧИЕ СТРОЧКИ)

Машина может выполнять 45 основных строчки. См. верхний лист обложки и раздел «**ТАБЛИЦА СТРОЧЕК**» на стр. 81.

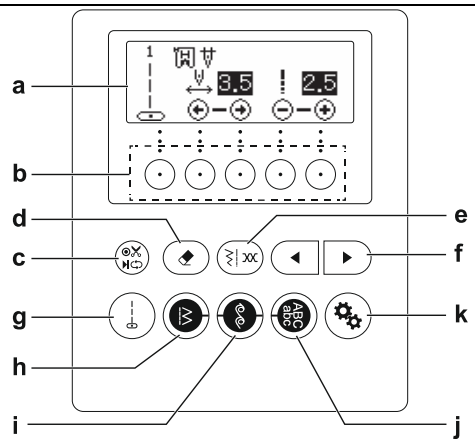

ПРИМЕЧАНИЕ:
- Не нажимайте кнопки с чрезмерным усилием. Кнопки на панели управления реагируют на лёгкое прикосновение кончиком пальца.
- Если изображение на ЖК-экране плохо видно, отрегулируйте контрастность. (См. стр. 22)

a: ЖК-экран
b: Функциональные кнопки (См. стр. 17, 68)
c: Кнопка Закрепки /обрезки нити (См. стр. 38, 71)
d: Кнопка Очистить (См. стр. 69)
e: Кнопка Ширина/Длина/Натяжение (См. стр. 18–21)
f: Кнопки выбора (См. стр. 17, 68, 69)
g: Кнопка Прямой строчки (См. стр. 17)
h: Кнопка Рабочих строчек (См. стр. 17)
i: Кнопка Декоративных строчек (См. стр. 68)
j: Кнопка Вышивания букв (См. стр. 68)
k: Кнопка Настройка (См. стр. 22)

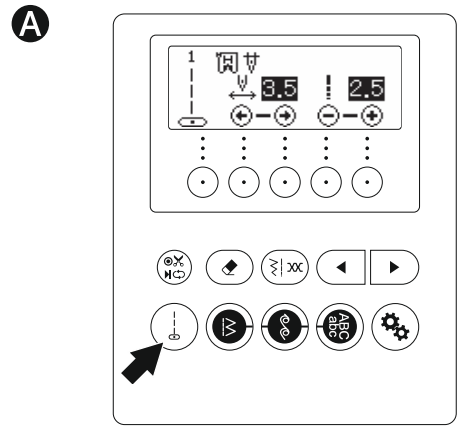

A. КНОПКА ПРЯМОЙ СТРОЧКИ

Вы можете выбрать прямую строчку, нажав эту кнопку.

B. КНОПКА РАБОЧИХ СТРОЧЕК

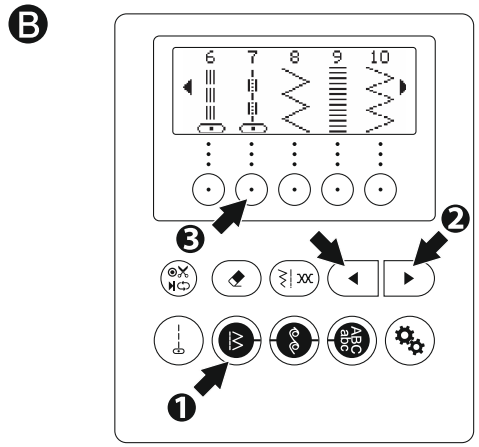

1. Нажмите кнопку основной строчки на главном экране. На ЖК-экране появятся первые 5 образцов рабочих строчек.

   ПРИМЕЧАНИЕ:
   Вы также можете нажать левую или правую кнопку выбора (◄ или ►), чтобы отобразить экран выбора рисунка рабочих строчек.

2. При нажатии кнопок выбора (◄ или ►) 5 строчек будут изменяться в порядке возрастания или убывания. Нажимайте эти кнопки, пока не появится нужная строчка.

3. Нажмите функциональную кнопку непосредственно под нужной строчкой. На ЖК-дисплее отобразится информация о выбранной строчке.

Чтобы выбрать декоративные строчки или вышивание букв, см. стр. 68 «ДЕКОРАТИВНЫЕ СТРОЧКИ И БУКВЫ».

C. ИНФОРМАЦИЯ О ВЫБРАННЫХ СТРОЧКАХ

При выборе строчки на ЖК-дисплее отобразится следующая информация.

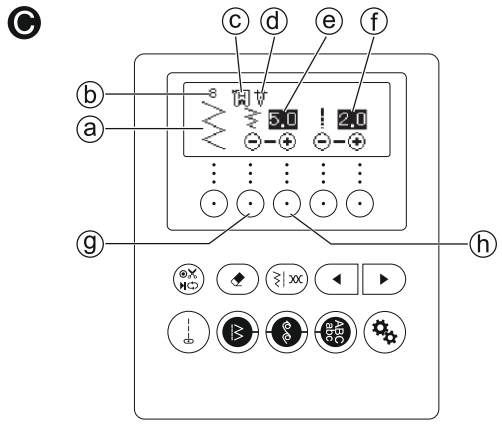

a. Рисунок строчки

b. Номер строчки

c. Подходящая прижимная лапка
Указанная прижимная лапка — одна из рекомендуемых для стандартного типа шитья. Вы можете использовать другую прижимную лапку в соответствии с назначением шитья, описанным в Руководстве по эксплуатации.

d. Положение иглы при останове
Указывает положение иглы при останове путем установки положения иглы.
Верхнее положение: Нижнее положение:

См. стр. 22, чтобы изменить положение иглы при останове.

e. ШИРИНА СТРОЧКИ
Заданная ширина строчки отображается подсвеченным числом.
Для уменьшения ширины стежка нажмите «-» (функциональная кнопка (g)).
Для увеличения ширины стежка нажмите «+» (функциональная кнопка (h)).



e-1. Положение иглы
Прямые стежки (№ 1, 2, 3, 6, 7) изменяют положение иглы, а не ширину стежка.
0.0: Левое положение иглы
3.5: Центральное положение иглы
7.0: Правое положение иглы
Чтобы изменить положение иглы влево, нажмите кнопку ← (функциональная кнопка (g)).
Чтобы изменить положение иглы вправо, нажмите кнопку → (функциональная кнопка (h)).

e-1

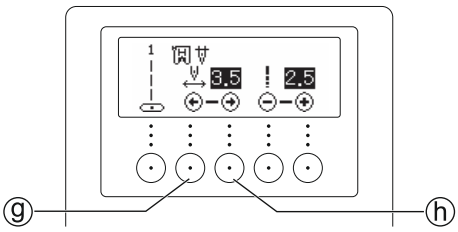

ВНИМАНИЕ: Во избежание травм:

- При использовании лапки для прямой строчки не изменяйте автоматическую настройку положения иглы.
  Существует риск удара иглы о лапку.
- Положение иглы невозможно изменить, если установлена игольная пластина для прямых строчек.

f. ДЛИНА СТЕЖКА

Предустановленная длина строчки отображается подсвеченным числом.
Для уменьшения длины строчки нажмите «-» (функциональная кнопка (i)).
Для уменьшения длины строчки нажмите «+» (функциональная кнопка (j)).



Отображение длины стежка различается в зависимости от строчки.



: Отображается длина одной строчки. (Пример 1)



: Отображается общая длина строчки (длина одной строчки). (f-2) Для получения информации об одной единице каждой строчки см. «ТАБЛИЦА СТРОЧЕК» на стр. 81. Нажмите функциональную кнопку (i), чтобы сделать строчки тоньше и сократить общую длину, или нажмите (j), чтобы сделать стежки строчки и увеличить общую длину.

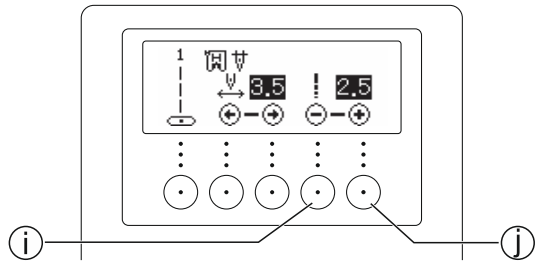

f-1

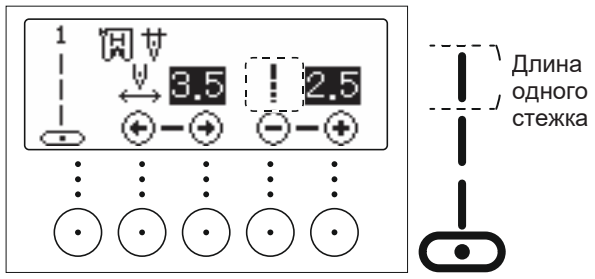

f-2

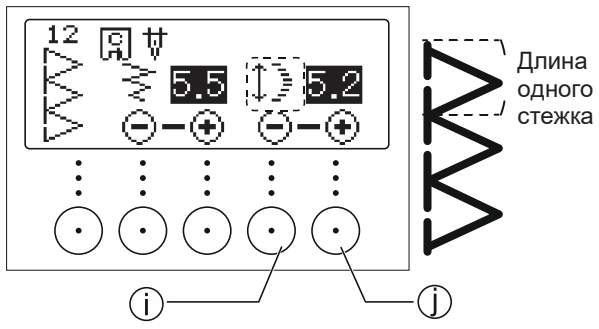

ПРИМЕЧАНИЕ:

- При достижении максимального или минимального значения раздастся звуковой сигнал. (Если отключить звуковой сигнал,
- он не будет звучать. Подробности см. в разделе КНОПКА НАСТРОЙКИ (НАСТРОЙКИ на стр. 22.
- Максимальные и минимальные значения зависят от строчки.
- Если режим длины или ширины строчки не отображается, для образца невозможно изменить эти настройки.
- Ширину/длину стежка можно изменить во время шитья.

НАТЯЖЕНИЕ НИТИ

Машина автоматически регулирует натяжение нити при выборе строчки.
Однако вы можете изменить натяжение нити следующим образом.

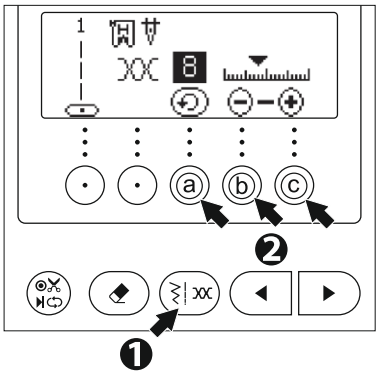

1. Нажмите кнопку Ширина/Длина/Натяжение. Состояние натяжения нити отображается в виде числового значения и шкалы (Экран натяжения нити)
2. Измените натяжение нити следующим образом:
   - Чтобы вернуться к натяжению по умолчанию, нажмите кнопку (a). •
   - Чтобы уменьшить натяжение, нажмите кнопку (b).
   - Чтобы увеличить натяжение, нажмите кнопку (c).

* Предустановленное значение натяжения подсвечивается.
* Вы можете начать шитье, не отрываясь от экрана натяжения нити.
* Чтобы вернуться к экрану натяжения нити, снова нажмите кнопку Ширина/Длина/Натяжение. (Измененное натяжение нити сохраняется).
* При повторном выборе строчки натяжение вернется к значению по умолчанию.

Регулировка натяжения нити

Предварительная установка натяжения нити
Верхняя и нижняя нити будут застревать примерно посередине ткани.

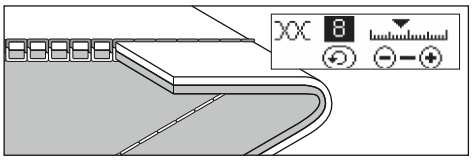

При уменьшении натяжения нити
Верхняя нить будет выходить на изнаночную сторону ткани.

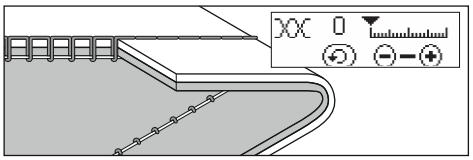

При увеличении натяжения нити
Нижняя нить будет выходить на лицевую сторону ткани.

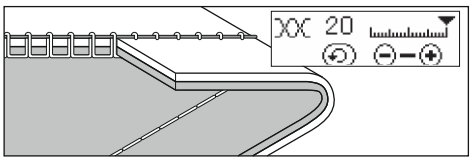

Натяжение нити (кроме прямой строчки)

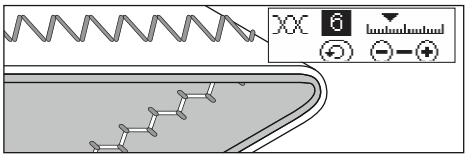

При шитье строчек, отличных от прямых, натяжение нити автоматически уменьшается по сравнению с прямой строчкой.
Это приводит к выходу верхней нити на изнаночную сторону ткани, что обеспечивает более качественную строчку.

ПОЛЕЗНЫЕ СОВЕТЫ

Если строчка выглядит так, как показано справа (стежки на лицевой стороне ткани качественные, но изнаночная сторона похожа на полотенце), возможно, верхняя нить заправлена неправильно. Подробнее о правильной заправке см. на стр. 27.

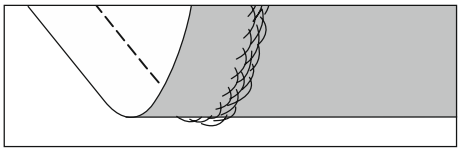

* Кроме того, если нижняя нить выходит на лицевую сторону ткани, несмотря на автоматическую настройку натяжения нити, способ установки шпульки неправильный. См. стр. 26 и правильно установите шпульку.

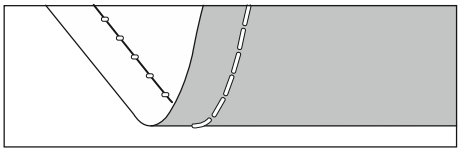

КНОПКА НАСТРОЙКИ МАШИНЫ

Вы можете изменить настройки машины, как указано ниже.

1. Нажав кнопку настройки, вы можете выбрать 5 параметров настройки машины.
   Нажатие функциональной кнопки (j) позволяет перейти к следующему параметру, нажатие (i) — к предыдущему.
   Вы можете изменить режим настройки, нажимая функциональные кнопки (g) или (h).

2. Настройте каждую функцию, как указано ниже.
   a. Светодиодная подсветка (1/5)
      Настройка по умолчанию: ВКЛ.
      Чтобы включить светодиодную подсветку, нажмите функциональную кнопку (g).
      Чтобы выключить светодиодную подсветку, нажмите функциональную кнопку (h).

   b. Звуковой сигнал (2/5)
      Настройка по умолчанию: ВКЛ.
      Чтобы включить звуковой сигнал, нажмите функциональную кнопку.
      Чтобы выключить звуковой сигнал, нажмите функциональную кнопку.

ВНИМАНИЕ: Во избежание травм:

Если отключить звуковой сигнал, предупреждающий сигнал не будет подаваться при неправильной эксплуатации аппарата. Обратите внимание на работу машины.

   c. Контрастность ЖК-экрана (3/5)
      Настройка по умолчанию: 4
      При нажатии функциональной кнопки (g) или (h) шкала ▼ будет перемещаться, а контрастность изменится, как показано ниже.
      Для низкой контрастности нажмите функциональную кнопку (g).
      (Размыто)
      Для высокой контрастности нажмите функциональную кнопку (h). (Чётко)

   d. Положение иглы при останове (4/5)
      Положение иглы при останове отображается на ЖК-экране. (См. стр. 18) Настройка по умолчанию: Вниз
      При нажатии функциональной кнопки (g) игла останавливается внизу.
      При нажатии функциональной кнопки (h) игла останавливается вверху.

   e. Режим двойной иглы (5/5)
      В режиме двойной иглы ширина стежка ограничивается, чтобы предотвратить соприкосновение двойной иглы с игольной пластиной.

❶

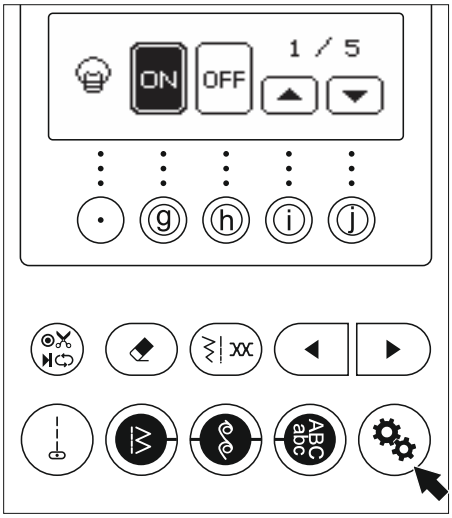

❷

a.



b.



c.

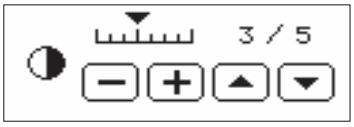

d.

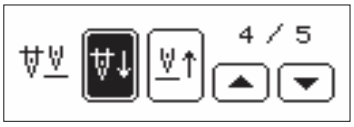

e.



Установка по умолчанию: ВЫКЛ (OFF).
Чтобы включить режим двойной иглы, нажмите функциональную кнопку (g).
Иконка двойной иглы появится на дисплее в режиме шитья и выбора.
См. стр. 66 «ШИТЬЕ ДВОЙНОЙ ИГЛОЙ».

Чтобы отключить режим двойной иглы, нажмите кнопку функции (h).

e-1. Если установлена накладка игольной пластины для прямой строчки, режим двойной иглы недоступен.

e-1.



3. После завершения настройки снова нажмите кнопку Настройка, чтобы вернуться в режим шитья.
Эти настройки сохранятся даже при выключении машины. Если вы выключите машину в режиме настроек, они не сохранятся.

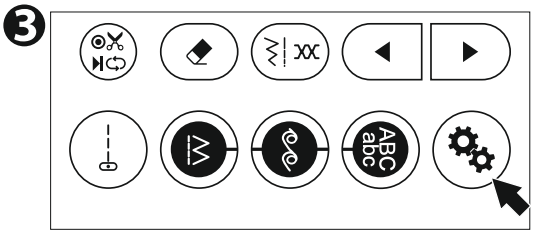

УСТАНОВКА ШПУЛЬКИ

A. СНЯТИЕ ШПУЛЬКИ

1. Поднимите рычаг прижимной лапки.
2. Потяните защелку крышки шпульного отсека вправо и снимите крышку.
3. Поднимите шпульку с машины.

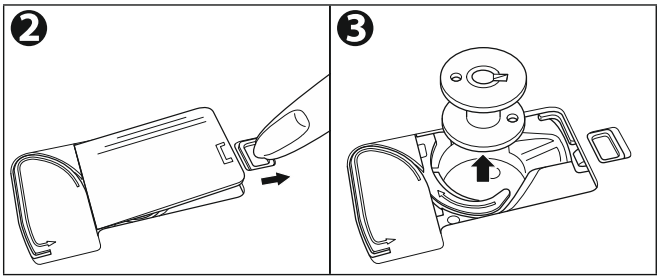

ПРИМЕЧАНИЕ:
Используйте пластиковую шпульку, предназначенную для этой модели.

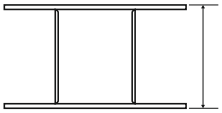

11,5 мм
Фактический размер

B. НАМОТКА ШПУЛЬКИ

1. Откройте верхнюю крышку.
2. Наденьте шпульку на шпиндель моталки так, чтобы паз (a) на шпульке совпал с пружиной (b) на шпинделе.
   Сдвиньте шпульку вправо, чтобы включить моталку. (На ЖК-дисплее отобразится режим намотки.)
3. Установите войлочную шайбу (c) с правой стороны катушки. Установите катушку с нитью на катушечный стержень так, чтобы нить разматывалась спереди катушки.
   Наденьте колпачок катушки (d) на катушечный стержень до упора.
   Измените направление колпачка катушки в соответствии с размером катушки.
   e: Большая катушка f: Маленькая катушка
   Используйте малый колпачок катушки (g) при использовании ниток с крестообразной намоткой. Оставьте небольшой зазор между колпачком и катушкой, как показано на рисунке (h), для плавной подачи нити.
4. Держите нить обеими руками и зацепите нить за нитенаправитель через заднее отверстие.
   Выведите нить вперёд и пропустите её через нитенаправитель справа налево.

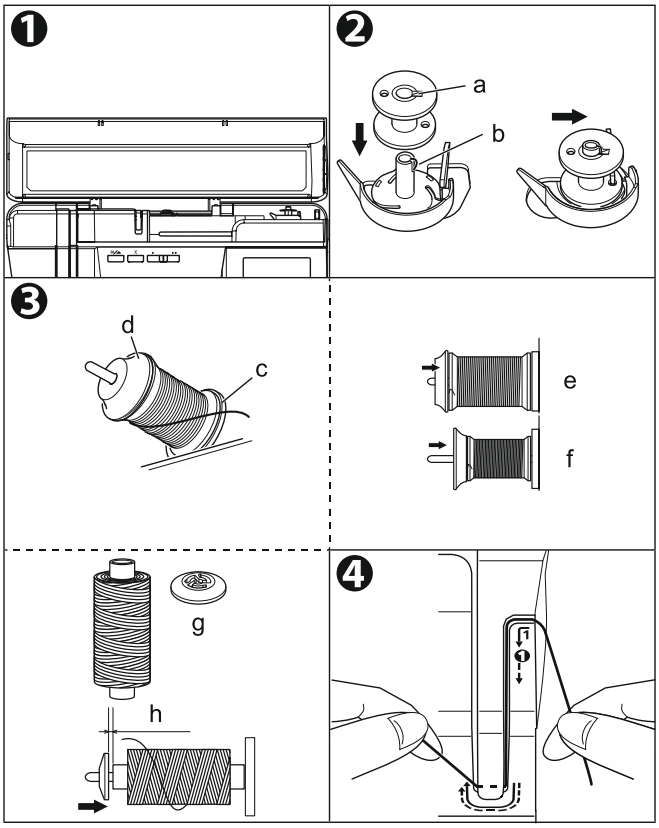

5. Проведите нить назад и пропустите ее через нитенаправитель (i) слева направо.
6. Проведите нить вправо и пропустите ее через нитенаправитель (j) с задней стороны. Проведите нить под натяжным диском (k) против часовой стрелки.

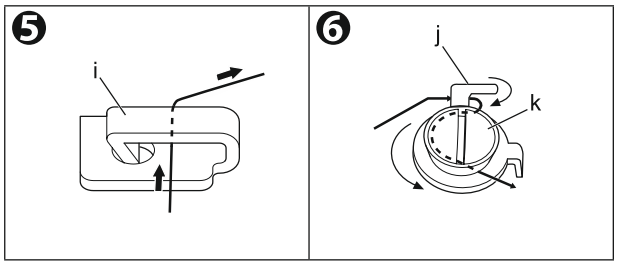

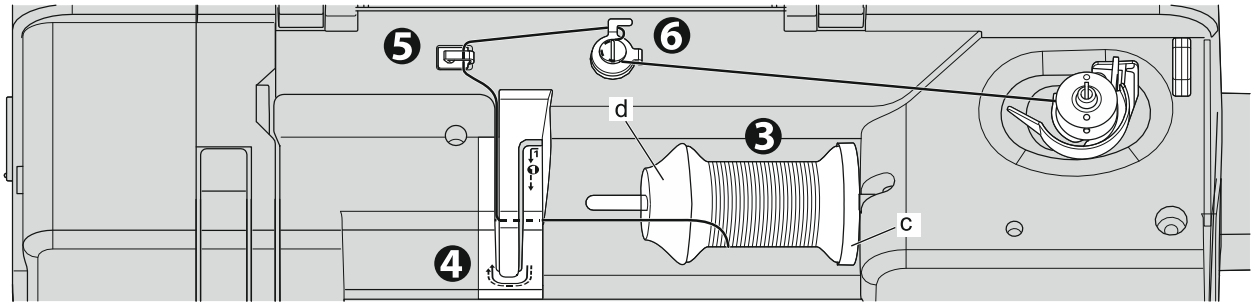

7. Держите нить левой рукой и намотайте нить на шпульку 4-5 раз по часовой стрелке.

   ПРИМЕЧАНИЕ:
   Обязательно наматывайте нить по часовой стрелке. Если вы по ошибке намотаете нить в обратном направлении, она не намотается на шпульку.

8. Проведите нить под передним крылом шпульника (j) слева направо и обрежьте ее.
9. Запустите машину, нажав кнопку Старт/Стоп или педаль.
   Намотка шпульки автоматически остановится, когда шпулька будет полностью намотана. (Отпустите педаль).
10. Нажмите на шпульку и шпиндель влево. Снимите шпульку со шпинделя. Протяните нить к нитеобрезателю (k) слева направо и вперед.

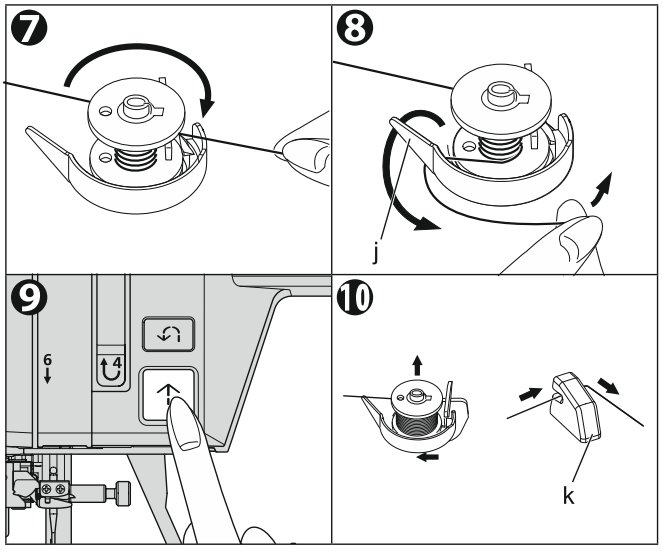

C. УСТАНОВКА ШПУЛЬКИ

ВНИМАНИЕ: Во избежание травм:
Перед выполнением следующей операции выключите питание.

1. Вставьте шпульку в шпуледержатель (a), разматывая нить против часовой стрелки.

   ПРИМЕЧАНИЕ:
   Будьте внимательны и не перепутайте направление намотки нити.

2. Протяните нить в паз (b), придерживая шпульку.

3. Протяните нить по пазу сверху вниз. Потяните нить вправо, чтобы обрезать её (c).

4. Установите крышку шпульного отсека на место. Вставьте левые выступы (d) в отверстия игольной пластины и нажмите на правую сторону крышки шпульного отсека до щелчка.

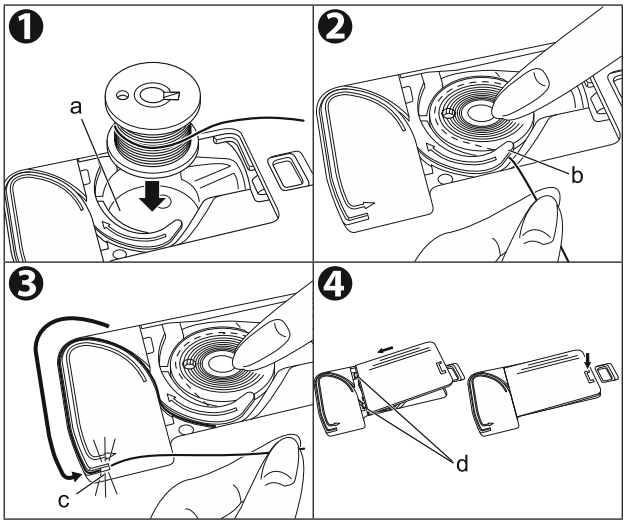

ПРИМЕЧАНИЕ:
Машина может начать шитье, не вытягивая нижнюю нить.
Если вы хотите поднять нижнюю нить, см. стр. 41.

ЗАПРАВКА ВЕРХНЕЙ НИТИ В МАШИНУ

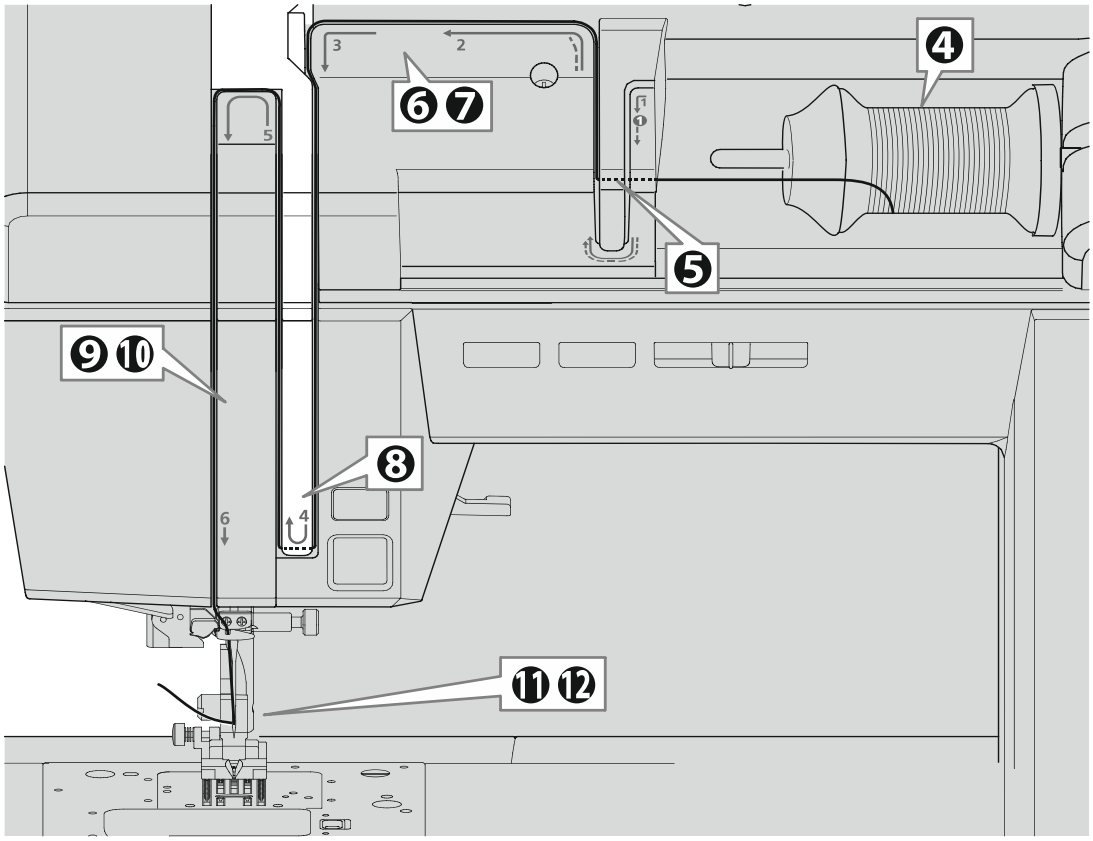

A. ПОДГОТОВКА К ЗАПРАВКЕ НИТИ В МАШИНУ

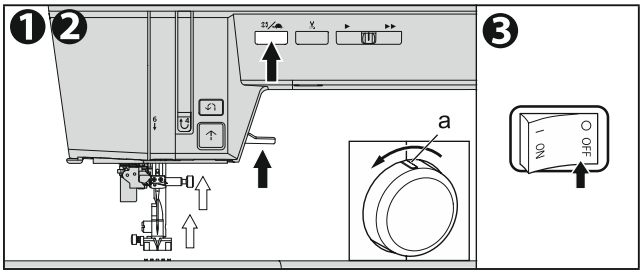

1. Поднимите рычаг прижимной лапки.
2. Поднимите иглу в крайнее верхнее положение, нажав кнопку подъёма/опускания иглы или повернув маховое колесо на себя.

   Когда игла будет полностью поднята, метка (a) на маховом колесе также будет сверху.
   Убедитесь, что метка находится сверху.

   (Сохраняйте это положение до заправки игольного ушка).

3. Выключите питание (значок O).

ВНИМАНИЕ: Во избежание травм:
Невыключение выключателя питания может привести к травме.

B. УСТАНОВКА КАТУШКИ С НИТЬЮ НА КАТУШЕЧНЫЙ СТЕРЖЕНЬ

4. Откройте верхнюю крышку и установите катушку, как показано ниже.

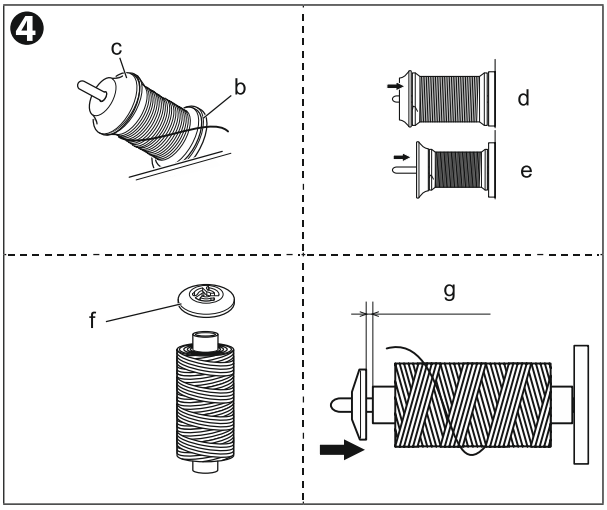

- Поднимите левый конец катушечного стержня.
- Установите катушку с нитью на катушечный стержень так, чтобы нить разматывалась спереди катушки.
- Наденьте колпачок катушки на катушечный стержень до упора. (См. рисунок.)

b: Фетровая шайба c: Колпачок катушки

Измените направление колпачка катушки в соответствии с размером катушки.

d: Большая катушка e: Маленькая катушка

Используйте малый колпачок катушки (f) при использовании ниток с крестообразной намоткой. При использовании колпачка катушки (c) нить может не обрезаться нитеобрезателем, или натяжение нити может быть отрегулировано неправильно. Оставьте небольшой зазор между колпачком и катушкой, как показано на рисунке (g), для плавной подачи нити.

C. ЗАПРАВКА ВЕРХНЕЙ НИТИ

5. Держите нить обеими руками и проденьте нить в направитель через заднее отверстие и проденьте через переднее отверстие справа налево.

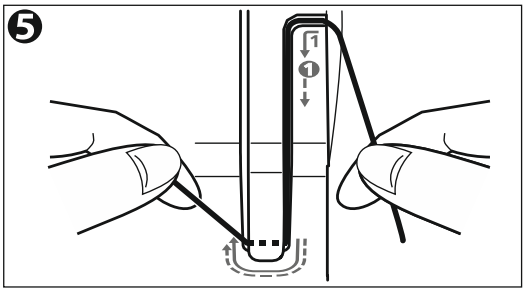

6. Протяните нить назад и проденьте справа налево.

7. Отведите нить влево и протяните нить на себя вдоль прорези.

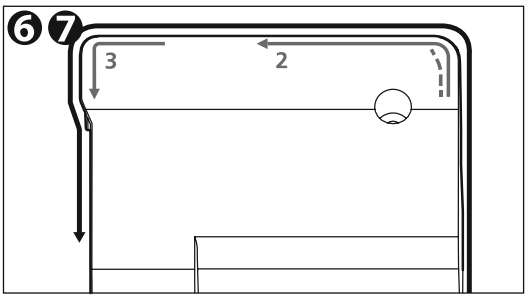

8. Протяните нить справа налево и вытяните нить вверх.

9. Чтобы заправить рычаг нитепритягивателя, протяните нить вверх и обратно вниз справа налево вдоль прорези.

10. Протяните нить вниз вдоль прорези.

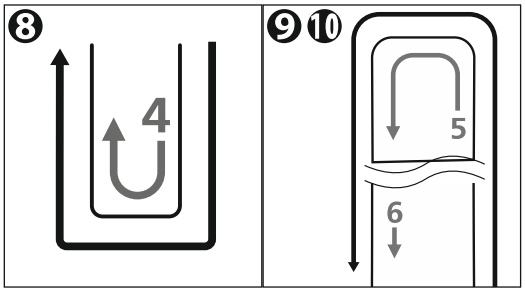

11. Протяните нить через нитенаправитель игловодителя (a) через отверстие с правой стороны.

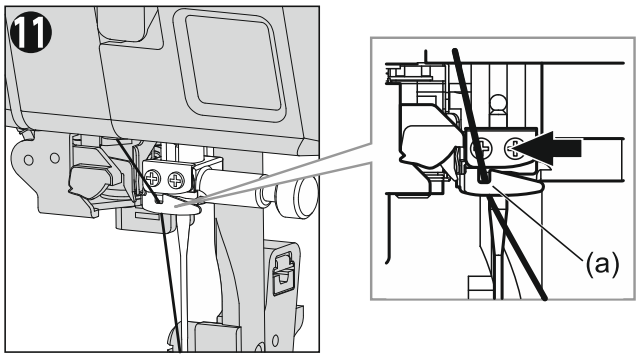

12. Проденьте нить через ушко иглы спереди назад.
Инструкции по использованию нитевдевателя см. в следующем разделе.

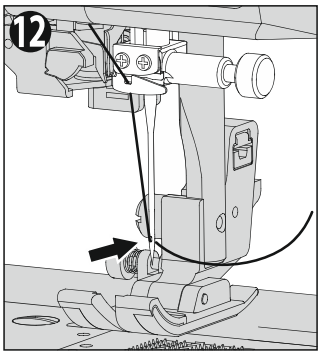

D. ЗАПРАВКА НИТИ В УШКО ИГЛЫ

ПРИМЕЧАНИЕ:

Нитевдеватель используется для игл размером 11/80–16/100 и ниток размером 50–100.

ВНИМАНИЕ: Во избежание несчастных случаев или травм:

- Не подставляйте пальцы под иглу.
- Убедитесь, что игла установлена правильно. При неправильной установке заправка нити может быть невозможна или может привести к неисправности. (См. стр. 35)
- Не вращайте маховое колесо, когда рычаг нитевдевателя опущен.
- Нитевдеватель нельзя использовать при использовании специальных ниток, например, прозрачных нейлоновых.
- Нитевдеватель нельзя использовать, если установлена отдельно приобретаемая лупа.

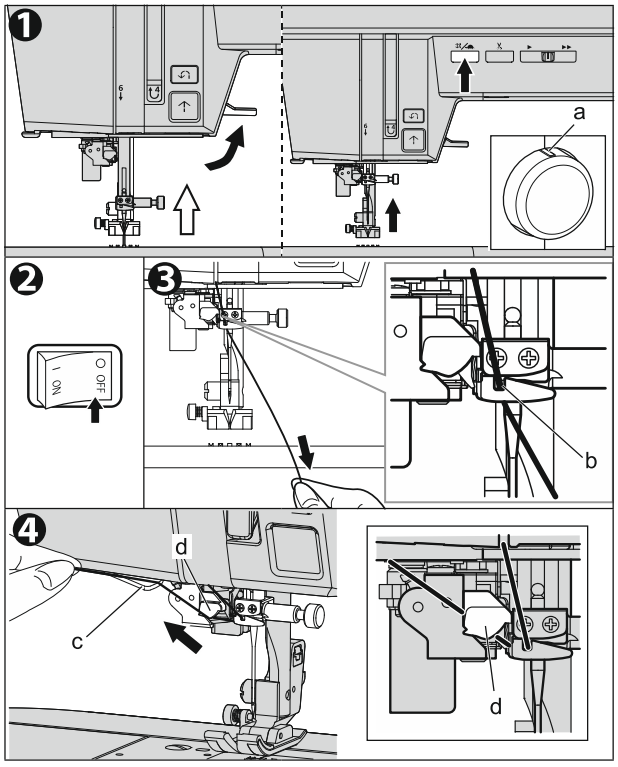

1. Поднимите рычаг прижимной лапки и иглу.
   Когда игла будет полностью поднята, метка (a) на маховом колесе
   также будет сверху.
   Убедитесь, что метка находится сверху.

2. Выключите питание (значок O).

ВНИМАНИЕ: Во избежание травм:
Невыключение выключателя питания может привести к травме.

3. Пропустите нить через паз (b) нитенаправителя игловодителя с правой стороны, если смотреть прямо.
   Вытяните нить из нитенаправителя игловодителя и продолжайте осторожно тянуть нить вниз, пока не достигнете передней части съемного столика.

4. Поднимите нить и пропустите ее через нитенаправитель (c) справа налево.
   В этом случае, если нить натянута, она автоматически пройдет через нитедержатель (d).

ПРИМЕЧАНИЕ:
Убедитесь, что нить проходит через нитедержатель (d). Если нить не проходит через нитедержатель, она не войдет в ушко иглы.

5. Зацепите нить за нитеобрезатель (e) сзади наперед. Вытяните и обрежьте нить.

6. Опустите рычаг нитевдевателя.
   Нажмите на рычаг нитевдевателя (f) до упора.
   Устройство нитевдевателя опустится и пропустит нить через игольное ушко.

7. Отпустите рычаг нитевдевателя.
   Состояние нити, проходящей через игольное ушко:

A. петля:
   Потяните за петлю и вытяните конец нити.

B. Нить застряла в нитевдевателе:
   Извлеките застрявшую нить из нитевдевателя и вытяните конец нити.

8. Проведите нить под лапкой и оттяните ее назад примерно на 10 см.

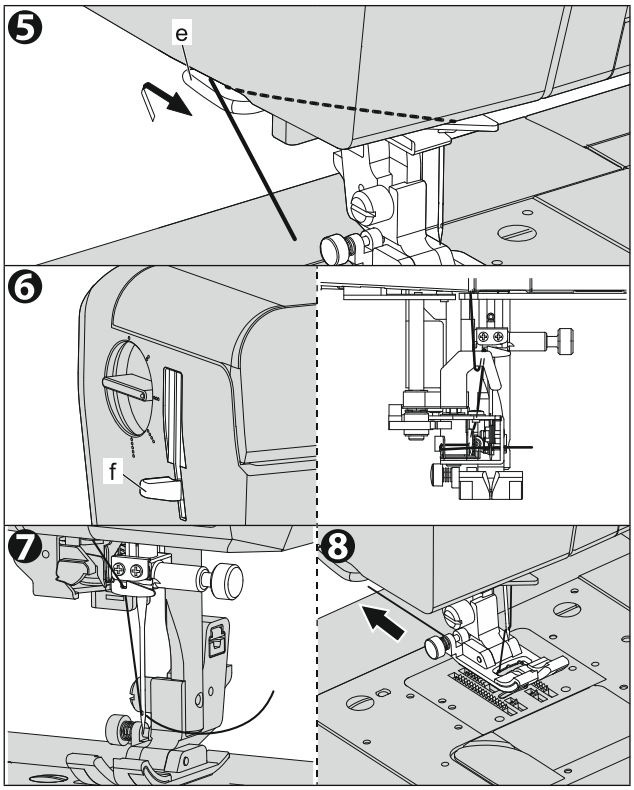

ЗАМЕНА ПРИЖИМНОЙ ЛАПКИ

Прижимную лапку следует менять в зависимости от типа строчки или выполняемой работы.

A. ЗАМЕНА ПРИЖИМНОЙ ЛАПКИ

Используйте подходящую прижимную лапку для каждого образца шитья или цели. См. страницу 42, чтобы проверить прижимную лапку для каждого образца.

ВНИМАНИЕ: Во избежание травм:
Перед заменой прижимной лапки выключите выключатель питания.

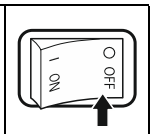

1. Поверните маховое колесо на себя, пока игла не окажется в самом высоком положении.
   Метка (a) на маховом колесе окажется сверху.

2. Поднимите рычаг прижимной лапки.

3. Снимите прижимную лапку, нажав на рычаг освобождения лапки (b) на себя.
   Лапка снимется.

4. Поместите нужную лапку штифтом (c) непосредственно под паз (d) в держателе прижимной лапки.

5. Опустите рычаг подъема лапки, и лапка зафиксируется со щелчком.
   Штифт войдет в паз.
   Если он не входит полностью, попробуйте нажать на рычаг освобождения прижимной лапки.

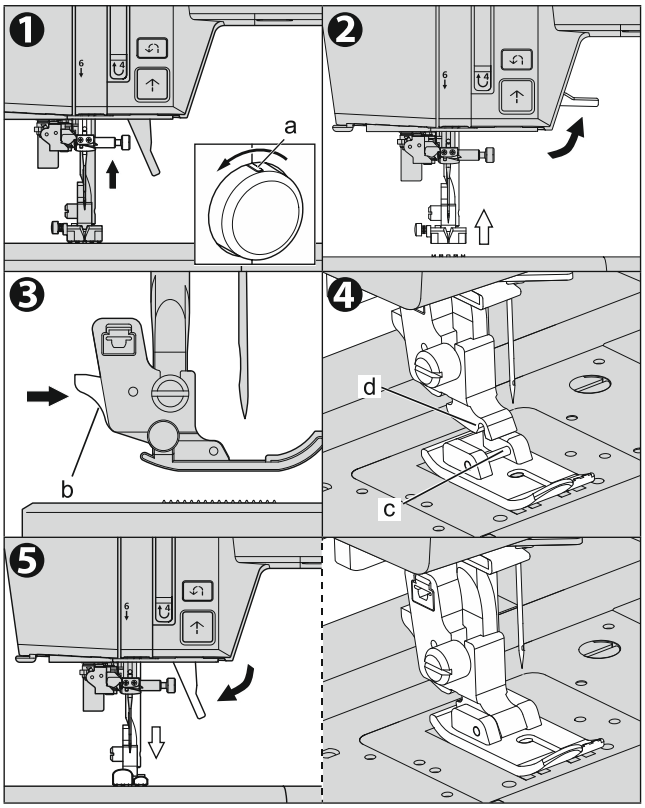

B. СНЯТИЕ ЛАПКОДЕРЖАТЕЛЯ

Снимайте лапкодержатель перед чисткой машины или установкой особенных лапок (приобретаются отдельно).

ВНИМАНИЕ: Во избежание травм:

Перед выполнением следующей операции выключите выключатель питания.

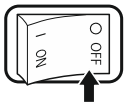

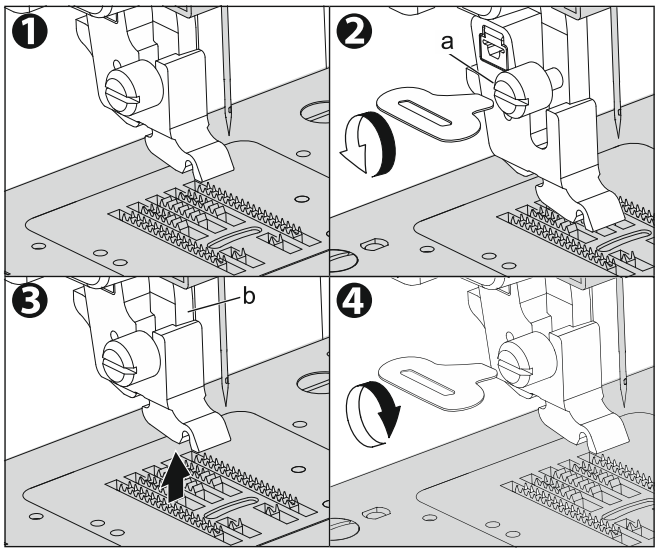

1. Снимите прижимную лапку.
   См. предыдущий раздел «ЗАМЕНА ПРИЖИМНОЙ ЛАПКИ».

2. Ослабьте винт держателя лапки (a) и снимите держатель лапки с отвёрткой для игольной пластины.
   Держатель лапки снимется.

3. Чтобы заменить держатель, потяните держатель вверх до упора от нижней части прижимной планки (b).

4. Затяните винт держателя лапки с отвёрткой для игольной пластины.

   ПРИМЕЧАНИЕ:
   Не затягивайте слишком сильно, используя имеющуюся в продаже большую отвёртку. Это может привести к поломке.

ТАБЛИЦА ХАРАКТЕРИСТИК ТКАНЕЙ, НИТОК И ИГЛ

Выберите размер ниток и игл в зависимости от типа и толщины ткани.

Тип ткани		Размер нити	Размер иглы
Легкая ткань	Жоржет, органза, вуаль, тафта, шёлк и т. д.	Хлопок 80 - 100% Шелк 60 - 80 % Синтетика 80 - 100%	9/70-11/80
Средний вес	Клетчатая ткань, пике, лен, хлопок, атлас, тонкий вельвет, бархат и т. д.	Хлопок 50 - 80% Шелк 50 Синтетика 50 - 80	11/80-14/90
Тяжелая ткань	Габардин, твид, деним, стеганая ткань, вельвет и т. д.	Хлопок 30 - 50 % Шелк 50 Синтетика 30 - 60 %	14/90-16/100
Эластичная ткань	Двойной трикотаж, трикотаж, спандекс, и т. д.	Синтетика 50 - 80 Шелк 50 Нити для шитья	11/80-14/90 Игла для трикотажа и синтетических тканей

Используйте иглу для бытовых швейных машин.

УСТАНОВКА ИГЛЫ

ВНИМАНИЕ: Во избежание травм:
Перед выполнением следующей операции выключите питание.

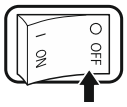

Положите ткань на игольную пластину, чтобы предотвратить падение иглы в машину.

1. Поверните маховое колесо на себя, пока игла не окажется в самом высоком положении.
   Метка (a) на маховом колесе окажется сверху.
2. Опустите рычаг подъема лапки.
3. Удерживая иглу левой рукой, ослабьте винт иглодержателя прилагаемой отверткой.
4. Извлеките иглу.
5. Вставьте новую иглу в иглодержатель плоской стороной назад и поднимите ее до упора.
   ВНИМАНИЕ: Убедитесь, что игла касается штифта (b).
6. Слегка затянув винт иглодержателя пальцами, затяните винт с помощью прилагаемой отвертки.
   ВНИМАНИЕ: Не затягивайте слишком сильно обычной отвёрткой.

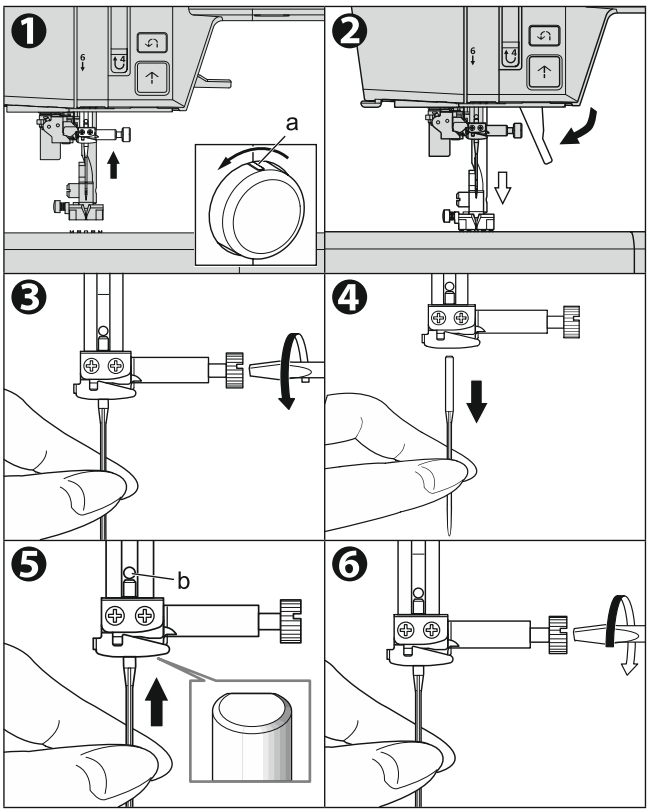

ВНИМАНИЕ: Во избежание травм:

- Не используйте погнутую иглу или иглу со смятым кончиком.
  Перед установкой иглы положите её на ровную поверхность, например, на игольную пластину, и проверьте, нет ли каких-либо неисправностей.

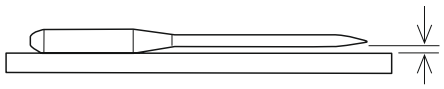

- Если игла установлена неправильно, заправка нити или шитье могут быть невозможны, игла может сломаться, а машина может выйти из строя.

НАЧАЛО ШИТЬЯ

При включении машины выбирается прямая строчка (центральная).

A. НАЧАЛО И КОНЕЦ СТРОЧКИ

1. Проверьте прижимную лапку [Универсальная лапка (H)].
   Инструкции по замене прижимной лапки см. на стр. 32.

   ПРИМЕЧАНИЕ:
   При шитье прямой строчкой на тонких или эластичных тканях можно использовать игольную пластину и лапку для прямой строчки для получения хорошего результата. См. стр. 44.

2. Поднимите иглу, нажав кнопку подъема/опускания иглы или повернув маховое колесо на себя.

3. Поместите ткань под прижимную лапку и опустите ее.
   Индикатор загорится зеленым.

4. Удерживая верхнюю нить, нажмите кнопку Старт/Стоп или педаль.
   Продолжайте удерживать нить после нескольких стежков. Слегка направляйте ткань во время шитья.

   Можно регулировать скорость шитья, перемещая регулятор скорости даже во время шитья. Также можно уменьшить скорость шитья, нажав кнопку «Медленно».

ВНИМАНИЕ: Во избежание травм:
- Обратите внимание на острие иглы.
- Не тяните и не толкайте слишком сильно, так как ткань подается автоматически.

5. Дойдя до конца шва, нажмите кнопку Пуск/Стоп, чтобы остановить шитье, или отпустите педаль.
   Положение остановки иглы различается в зависимости от настройки.

6. Нажмите кнопку Обрезки иглы.
   - - вверху: игла опускается вниз, обрезает нить и поднимается.
   - - внизу: нити обрезаются, и игла поднимается.
   В этом случае, даже если игла поднимается вверх, положение остановки не изменяется.

7. Поднимите рычаг прижимной лапки и извлеките ткань.

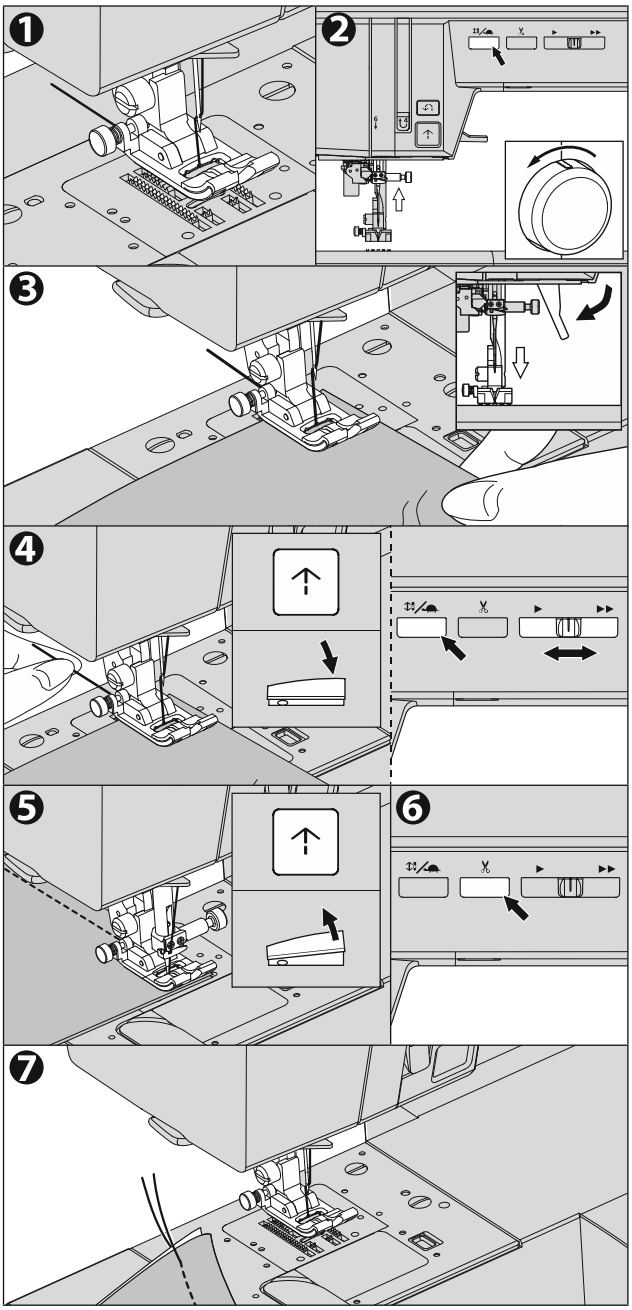

Датчик верхней нити
Если верхняя нить оборвана или отсутствует, машина автоматически остановится, и появится сообщение.
Заправьте верхнюю нить и продолжите шитье.

ВНИМАНИЕ: Во избежание несчастных случаев.
- Не нажимайте кнопку обрезки нити, если в машине нет ткани или нет необходимости обрезать нити. Нить может запутаться, что приведет к повреждению.
- Не используйте кнопку обрезки нити при обрезке ниток толще №30, нейлоновых ниток или других специальных ниток. В этом случае используйте нитеобрезатель, расположенный с левой стороны машины. (См. стр. 40)

B. ОБРАТНАЯ СТРОЧКА
Обратная строчка используется для закрепления начала и конца строчки.
Вы можете выполнить обратную строчку с помощью кнопки Реверс. (Машина будет продолжать выполнять обратную строчку, пока вы нажимаете кнопку.) При отпускании кнопки, обратная строчка прекращается.

1. Поместите ткань в положение, в котором необходимо выполнить обратный Stitch, и опустите прижимную лапку.

2. Нажмите и удерживайте кнопку обратного шва.
   Сделайте 4–5 стежков в обратном направлении.

3. Отпустите кнопку Реверс и нажмите кнопку Старт/Стоп (или нажмите на педаль). Машина перейдет в режим прямого шитья.

4. Дойдя до конца шва, нажмите и удерживайте кнопку обратного шва и сделайте 4–5 стежков в обратном направлении.

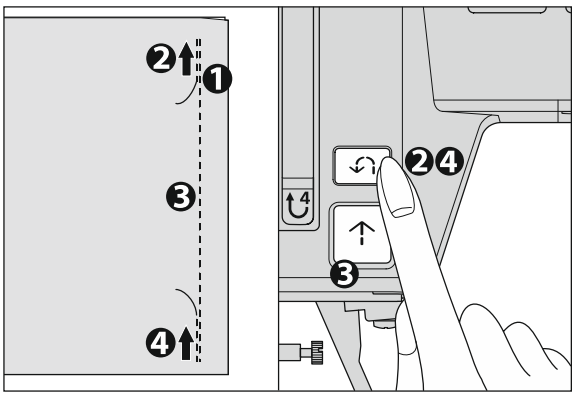

ПРИМЕЧАНИЕ:
- ПРИМЕЧАНИЕ: - При подключенной педали и нажатии на педаль машина будет шить в обратном направлении, пока нажата эта кнопка. При отпускании кнопки машина будет шить в прямом направлении. (См. стр. 12)
- В зависимости от скорости, после нажатия кнопки Реверса машина прошьет половину длины стежка, а затем выполнит обратную строчку.
- Рабочая строчка № 3 представляет собой прямую строчку с автоматическим обратным стежком. (См. стр. 43)

C. КНОПКА ЗАКРЕПКИ/ОБРЕЗКИ НИТИ

Вы можете сделать автоматическую закрепку в начале и конце строчки, нажав кнопку Закрепки/Обрезки нити один раз.
Кроме того, вы можете автоматически обрезать нити после завершения закрепочного стежка, дважды нажав кнопку закрепки/обрезки.

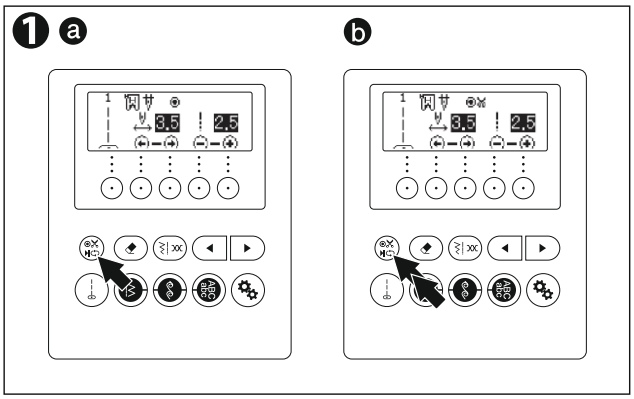

1. Выберите строчку.
   a. Нажмите кнопку закрепочного стежка/обрезки один раз, если вы хотите выполнить только закрепочный стежок.
   ⦿ отображается на ЖК-экране.
   b. Нажмите кнопку закрепочного стежка/обрезки дважды, если вы хотите выполнить закрепочный стежок и обрезать нити.

   ⦿ **отображается на ЖК-экране.**
   Вы можете отменить их, снова нажав эту кнопку.

2. Начните шить.
   Машина автоматически выполнит закрепку и начнет шить выбранную строчку.
   Вы можете прервать шитье, нажав кнопку Старт/Стоп.
   R: Лицевая сторона ткани

   W: Изнаночная сторона ткани

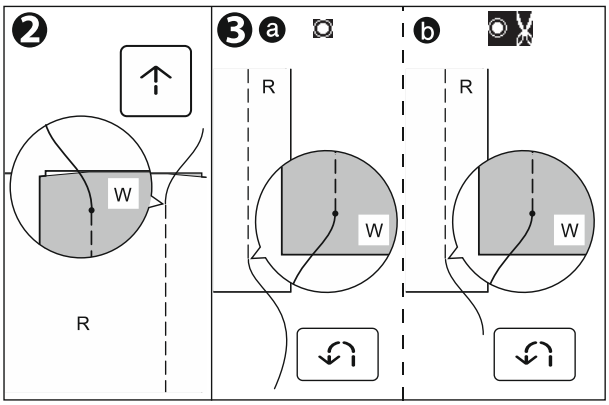

3. Когда достигнете конца шва, нажмите кнопку реверса один раз.
   a. Машина выполнит закрепку и автоматически остановится.
   b. Машина выполнит закрепку, обрежет нити и автоматически остановится.

Хозяйственные стежки № 3, 33–45 включают обратный стежок или закрепочный стежок.
В этом случае кнопка челночного стежка/Обрезки нити будет установлена только в режим автоматической обрезки.
См. страницы 43, 54-58, 64.

D. ПОВОРОТ УГЛОВ

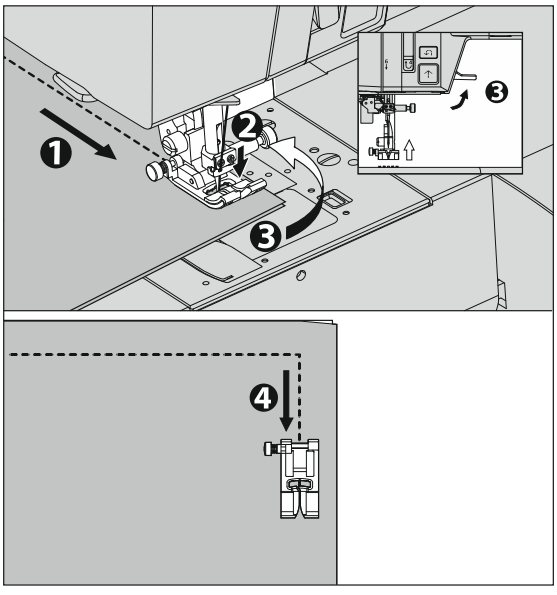

1. Остановите машину, дойдя до угла.
2. Заведите иглу в ткань:
   Нажав кнопку подъема/опускания иглы или повернув маховое колесо на себя.
3. Поднимите прижимную лапку.
   Используя иглу в качестве опоры, поверните ткань и установите ее в направлении, в котором хотите шить.
4. Опустите прижимную лапку и продолжите шитье.

E. ШИТЬЕ ТЯЖЕЛЫХ ТКАНЕЙ

ВНИМАНИЕ: Во избежание несчастных случаев или получения травм:
Нажатие с усилием на ткань толщиной 6 мм и более под прижимной лапкой может привести к поломке иглы и травме.

e-1. НАЧАЛО РАБОТЫ С ПЛОТНОЙ ТКАНЬЮ

При работе с плотной тканью носок прижимной лапки имеет тенденцию подниматься, что затрудняет плавное начало шитья. В этом случае выполните следующие действия.

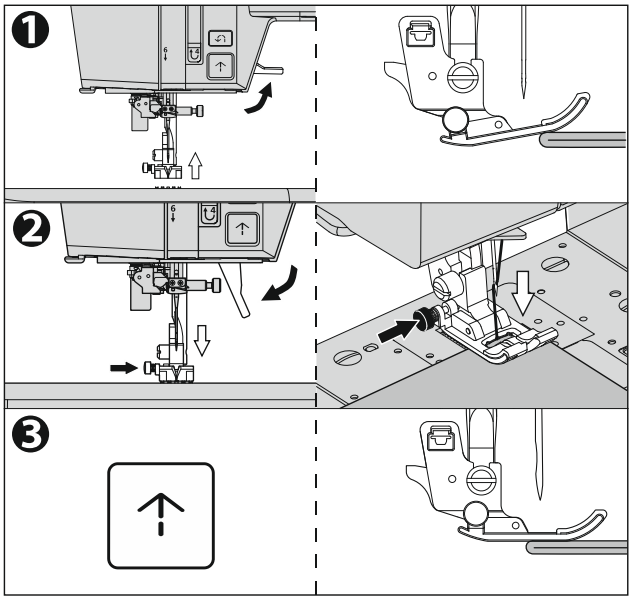

1. Поднимите прижимную лапку.

2. Нажмите кнопку фиксатора, расположенную слева от лапки, и опустите лапку.

3. Начните шитье.
   Поскольку шарнир прижимной лапки заблокирован, ткань будет подаваться плавно.
   По мере шитья он будет автоматически разблокироваться.

Если поднять рычаг прижимной лапки ещё выше и поднять лапку ещё на одну ступень, можно легко работать с плотной тканью. В этом случае поднятая лапка не зафиксирована. При отпускании рычага подъема прижимной лапки она возвращается в положение, поднятое на шаге 1.

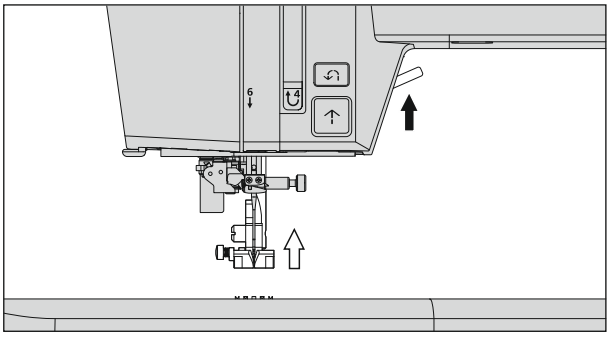

e-2. ШИТЬЕ ПО ПЕРЕКРЫВАЮЩИМСЯ ОБЛАСТЯМ

При шитье накладывающихся друг на друга или имеющих различия тканей направляйте ткань рукой.

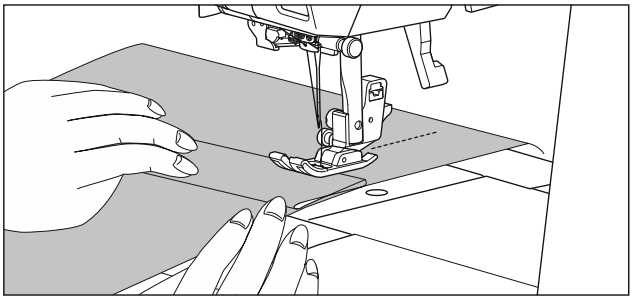

F. ДОПУСК НА ПРИПУСК СТРОЧКИ

Направляющие линии на игольной пластине указывают расстояние от центрального положения иглы.
Чтобы сохранить ширину припуска на строчку, направляйте край ткани по этой направляющей линии.

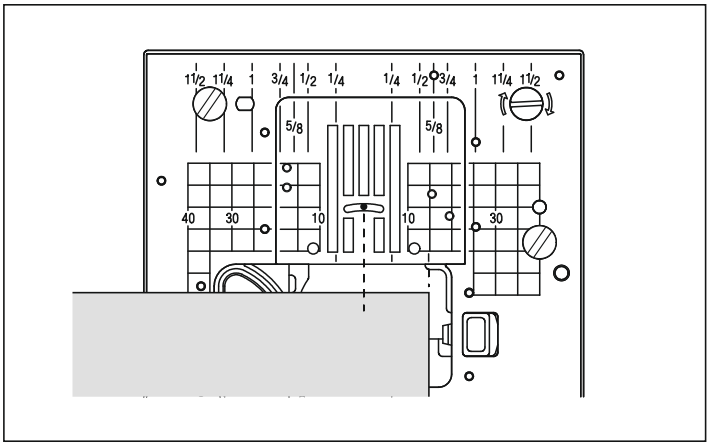

G. НИТЕОБРЕЗАТЕЛЬ

После шитья, если вы не используете кнопку нитеобрезателя, вы можете обрезать нити с помощью нитеобрезателя.
В следующих случаях используйте нитеобрезатель для обрезки нити вместо кнопки нитеобрезателя.

- При использовании толстых ниток толще № 30.
- При использовании специальных нитей, например, нейлоновых.
    - Заправка длинной нити в конце шитья.

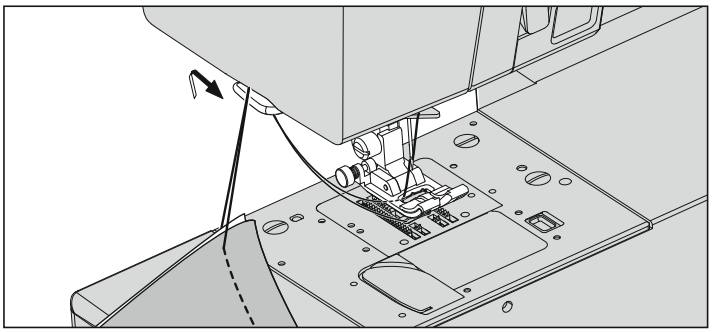

1. Поднимите прижимную лапку и иглу, и после шитья отведите ткань и нити назад.
2. Зацепите нити за нитеобрезатель сзади наперед.
3. Натяните ткань и обрежьте нити.

H. ЕСЛИ ВЫ ХОТИТЕ ВЫТЯНУТЬ НИТЬ ШПУЛЬКИ

Машина может начать шитье, не вытягивая нижнюю нить.
Если вы хотите начать шить с более длинной нижней нитью, вытяните нижнюю нить следующим образом.

1. Вставьте шпульку в шпуледержатель и пропустите нить, как описано на странице 26, но не обрезайте нить.

2. Поднимите прижимную лапку.
   Слегка удерживая нить, дважды нажмите кнопку подъема/опускания иглы из верхнего положения.
   Маховое колесо сделает один оборот в направлении пользователя.

3. Слегка потяните верхнюю нить. Нижняя нить образует петлю.

4. Вытяните верхнюю и нижнюю нити примерно на 10 см к задней части прижимной лапки.

5. Установите крышку шпульного отсека на место. (см. страницу 26)

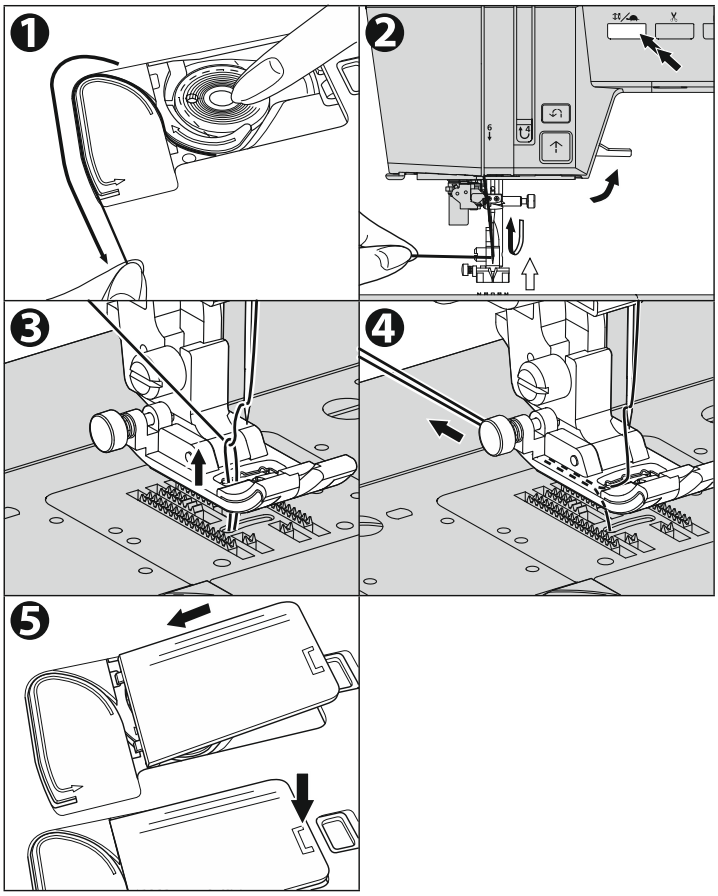

ШИТЬЁ ПРЯМОЙ СТРОЧКОЙ

Стежки прямых строчек следует выбирать в соответствии с типом сшиваемой ткани.

Строчка		Прижимная лапка
2	Прямая строчка (Левое положение иглы)	Универсальная лапка (H)
1	Прямая строчка (Центральное положение иглы)	
3	Прямая строчка с автореверсом стежок (центральное положение иглы)	Универсальная лапка (H) Лапка для прямых стежков

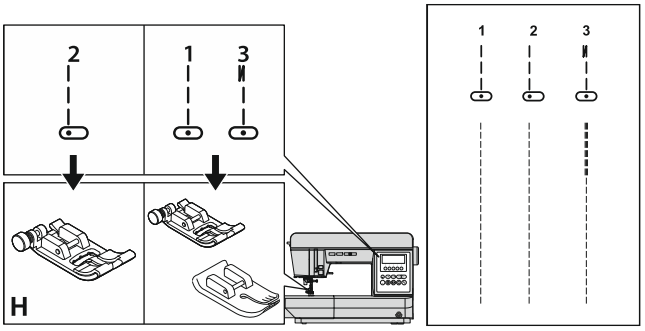

Положение иглы можно изменить, отрегулировав ширину строчки. (См. стр. 18)

ВНИМАНИЕ: Во избежание травм:
При использовании лапки для прямой строчки для рабочих строчек 1 и 3 не меняйте автоматическую настройку положения иглы. Существует риск удара иглы о лапку.

A. ПРЯМАЯ СТРОЧКА

1. Расположите ткань под лапкой. Опустите лапку.
2. Свободно натяните верхнюю нить и начните шить. Слегка прижимайте ткань рукой во время шитья.
3. Когда достигнете конца шва, остановите шитье.
4. Нажмите кнопку Обрезки иглы.

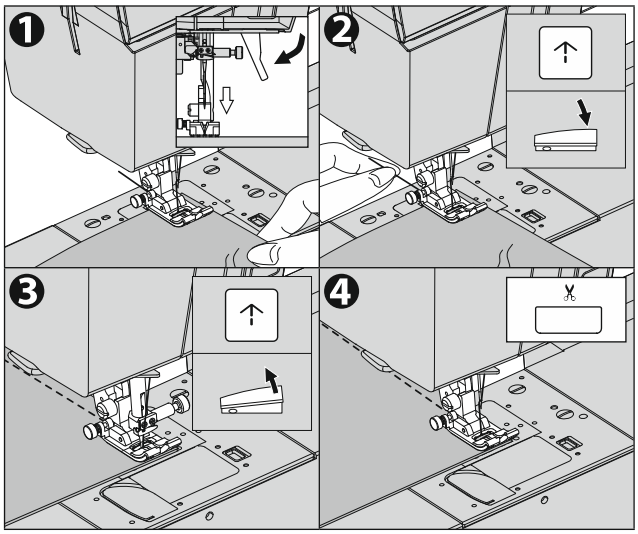

ПРИМЕЧАНИЕ:
При использовании накладки игольной пластины для прямой строчки ткань не будет попадать в отверстия, что позволит получить более красивую строчку.
Подробнее о шитье прямой строчкой см. в разделе «ШИТЬЕ ПРЯМОЙ СТРОЧКОЙ (с накладкой игольной пластиной для прямой строчки)» на странице 44.

B. ПРЯМАЯ СТРОЧКА С ФУНКЦИЕЙ АВТОЗАКРЕПКИ

1. Расположите ткань под лапкой. Опустите лапку.

2. Свободно натяните верхнюю нить и начните шить. Машина сделает 4-5 стежков вперёд, 4-5 стежков назад и продолжит шить вперёд.

3. Когда достигнете конца шва, нажмите кнопку реверса один раз.
   Машина сделает несколько стежков назад, несколько стежков вперёд и автоматически остановится.

4. Нажмите кнопку Обрезки иглы.

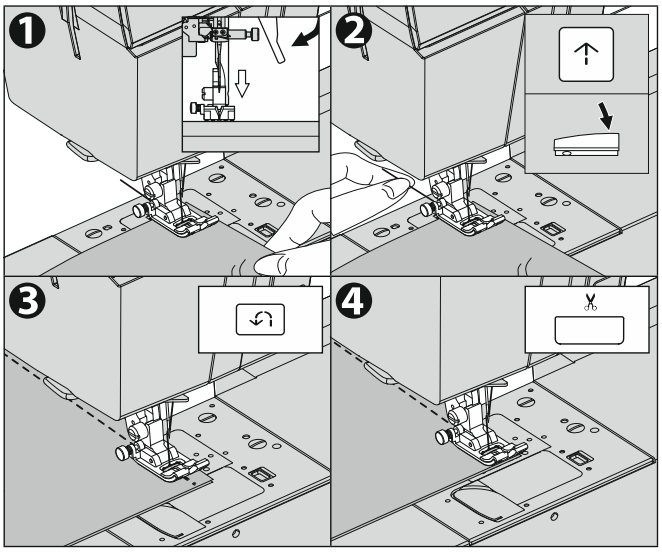

ПРИМЕЧАНИЕ:
Если вы нажмете кнопку закрепочного стежка/обрезки нити перед началом шитья, машина автоматически обрежет нити в конце шва. (На ЖК-дисплее отобразится значок)

ШИТЬЁ ПРЯМОЙ СТРОЧКОЙ (С ИГОЛЬНОЙ ПЛАСТИНОЙ ДЛЯ ПРЯМОЙ СТРОЧКИ)

При шитье прямой строчкой на тонких или эластичных тканях использование игольной пластины для прямой строчки предотвращает проваливание ткани в отверстие игольной пластины, что позволяет лучше закончить строчку.

Строчка		Прижимная лапка
2	Прямая строчка (Левое положение иглы)	Универсальная лапка (H)
1	Прямая строчка (Центральное положение иглы)	Лапка для прямой строчки
3	Прямая строчка с автореверсом стежок (центральное положение иглы)	
6*1	Прямая эластичная строчка (Центральное положение иглы)	
7*2	Ручной стежок для стежки (Центральное положение иглы)	



*1 Рисунок 6 в основном используется для выполнения эластичных укрепляющих стежков. Подробнее см. Раздел «ШИТЬЕ ЭЛАСТИЧНЫМИ СТРОЧКАМИ» на стр. 47.

*2 Рабочая строчка № 7 в основном используется для стегания одеял. Более подробную информацию смотрите в разделе «Ручной стежок для стежки» на стр. 49.

ВНИМАНИЕ: Во избежание травм:
- Положение иглы невозможно изменить, если установлена игольная пластина для прямых стежков.
- Перед началом шитья убедитесь, что установлена правильная прижимная лапка для выбранной строчки. Использование неправильной лапки может привести к удару иглы о лапку и поломке, что может привести к травме.

ПРИМЕЧАНИЕ:
При установленной накладке игольной пластины для прямой строчки можно выбрать только подходящие строчки.

- При выборе строчки, которую невозможно использовать, раздастся звуковой сигнал. (Если отключить звуковой сигнал, звук не будет слышен. Подробности см. в разделе «КНОПКА НАСТРОЙКИ (НАСТРОЙКИ МАШИНЫ)» на стр. 22.)
- Если вы выбрали узор, который нельзя использовать, и установили игольную пластину для прямой строчки, на ЖК-дисплее отобразится рабочий стежок № 1.

ВНИМАНИЕ:
При повторном выборе строчки может появиться сообщение с просьбой проверить прижимную лапку.

- При переходе с прямых строчек 1, 3, 6, 7 центрального положения иглы на прямые строчки 2 левого положения иглы отображается следующее сообщение. Убедитесь, что установлена обычная лапка. После подтверждения нажмите функциональную кнопку непосредственно под [OK], чтобы удалить сообщение.

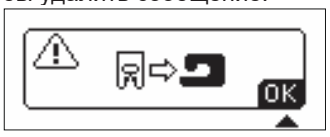

- Следующее сообщение отображается при переключении с прямых строчек 2 левого положения иглы на прямые строчки 1, 3, 6, 7 центрального положения иглы. Убедитесь, что установлена лапка для прямой строчки.

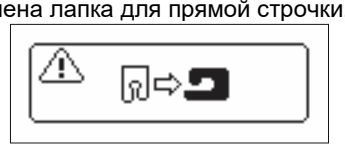

A. КАК СНЯТЬ СТАНДАРТНУЮ ИГОЛЬНУЮ ПЛАСТИНУ

1. Нажмите кнопку подъёма/опускания иглы или поверните маховик на себя, чтобы поднять иглу. В это время появится метка маховика.

2. Выключите питание (значок O).

ВНИМАНИЕ: Во избежание травм:
Невыключение выключателя питания может привести к травме.

3. Поднимите рычаг подъёма прижимной лапки и снимите прижимную лапку. Инструкции по снятию прижимной лапки см. в Разделе «ЗАМЕНА ПРИЖИМНОЙ ЛАПКИ» (стр. 32).

4. Используя прилагаемый фиксатор игольной пластины, поверните рычаг стопора игольной пластины (a) по часовой стрелке (примерно на 30°) до полной остановки.

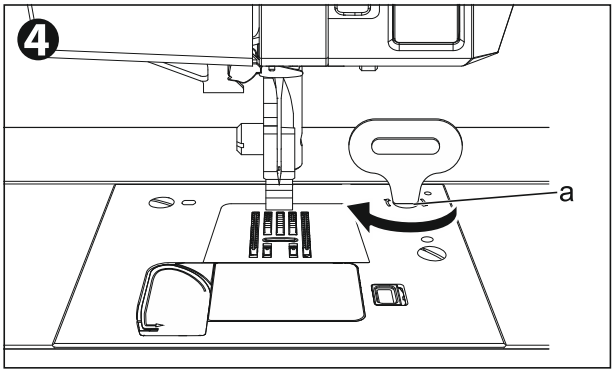

ВНИМАНИЕ: Во избежание несчастных случаев или травм:
Не поворачивайте винт фиксации накладки игольной пластины (a) слишком сильно. Он может быть поврежден.

5. Поднимите правую сторону поднятой стандартной игольной пластины и снимите ее.

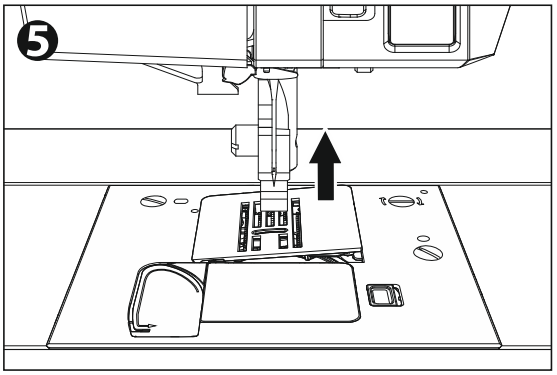

ВНИМАНИЕ: Во избежание несчастных случаев или травм:
Соблюдайте осторожность, чтобы не задеть стандартной игольной пластиной транспортер. Транспортер может быть сломан или раздавлен.

* Выполните ту же процедуру при снятии игольной пластины для прямой строчки.

B. УСТАНОВКА НАКЛАДКИ ИГОЛЬНОЙ ПЛАСТИНЫ ДЛЯ ПРЯМОЙ СТРОЧКИ

1. Вставьте выступ (b) на левой стороне игольной пластины для прямой строчки в игольную пластину.

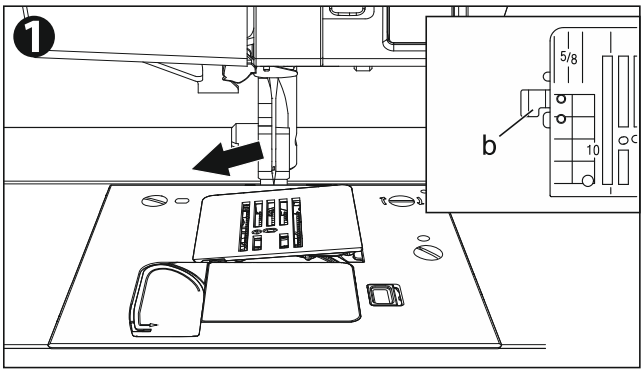

ВНИМАНИЕ: Во избежание несчастных случаев или травм:
Соблюдайте осторожность, чтобы не повредить накладку игольной пластины для прямой строчки. Транспортер может быть сломан или раздавлен.

2. Нажмите вниз на правую сторону игольной пластины для прямого стежка, которая поднялась, чтобы она подошла.

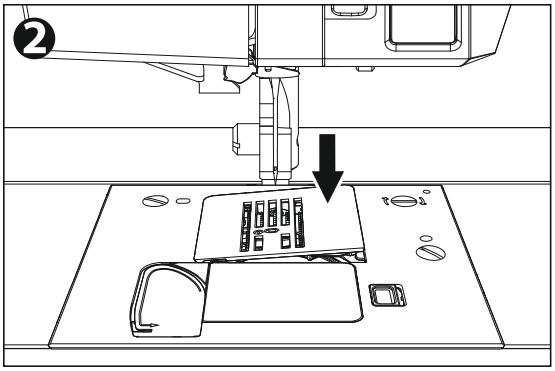

ВНИМАНИЕ: Во избежание несчастных случаев или травм:
После установки прижимной лапки включите питание, выберите строчку, медленно поверните маховик на себя и убедитесь, что игла не касается прижимной лапки и игольной пластины для прямой строчки, прежде чем начать шить.

ПРИМЕЧАНИЕ:
Нажмите с усилием, пока не услышите щелчок.

* Выполните ту же процедуру при установке стандартной игольной пластины.

ШИТЬЕ ЭЛАСТИЧНОЙ СТРОЧКОЙ

Это гарантирует прочную и эластичную строчку, которая будет тянуться вместе с тканью, не разрываясь. Подходит для тканей, которые легко тянутся и трикотажа. Хорошо подходит для соединения прочных тканей, таких как джинсовая ткань.

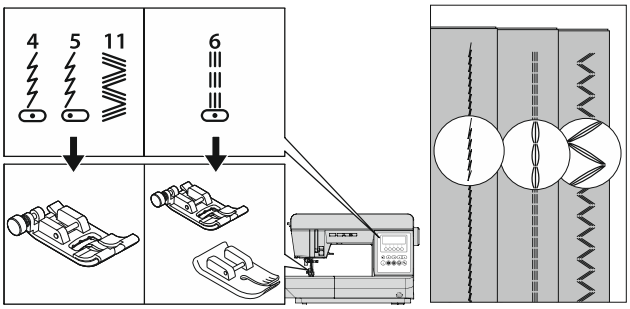

Строчка		Прижимная лапка
4	Прямая строчка елочкой для эластичных тканей (центральное положение иглы)	Универсальная лапка (H)
5	Прямая строчка елочкой для эластичных тканей (левое положение иглы)	
11	Эластичный зигзаг	
6	Прямая эластичная строчка (центральное положение иглы)	Универсальная лапка (H) Лапка для прямых стежков

Мы рекомендуем использовать иглу для трикотажа и синтетических тканей, чтобы избежать пропуска стежков и обрывов нити.

Примеры изделий, для которых обычно используются эти ткани:

a. Сумки
b. Карманы
c. Куртки
d. Брюки

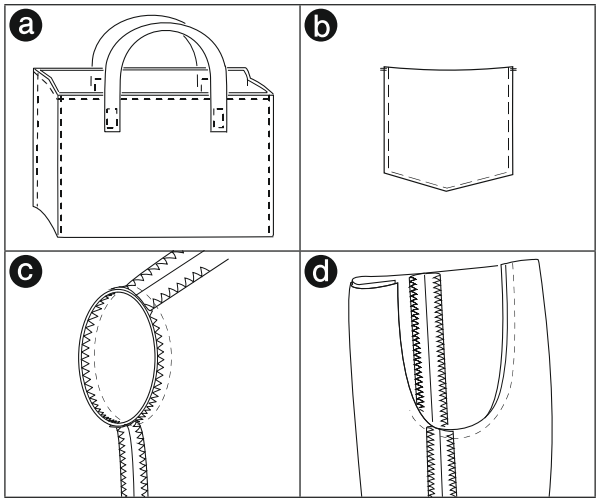

Прямая эластичная строчка 6 также может использоваться с лапкой для прямой строчки.

ВНИМАНИЕ: Во избежание травм:

При использовании лапки для прямой строчки для строчки 6 не изменяйте предварительно установленное положение иглы. Игла может ударить по прижимной лапке, что представляет опасность.

ПРИМЕЧАНИЕ:

При использовании строчки 6, если вы используете игольную пластину для прямой строчки, ткань не будет проваливаться в отверстия игольной пластины, и вы сможете выполнить более красивую строчку. В этом случае эффективнее использовать лапку для прямой строчки для строчки 6. Подробную информацию об использовании см. в разделе «ШИТЬЕ ПРЯМОЙ СТРОЧКОЙ (С ИГОЛЬНОЙ ПЛАСТИНОЙ ДЛЯ ПРЯМОЙ СТРОЧКИ)» на стр. 44.

ЗИГЗАГООБРАЗНЫЕ СТРОЧКИ

Машина может шить зигзагообразные строчки различной ширины и длины, изменяя настройки ширины и длины строчки.

Строчка		Прижимная лапка
8	Строчка зигзаг	Универсальная лапка (H)
9	Атласная строчка	Лапка для атласных строчек (B)

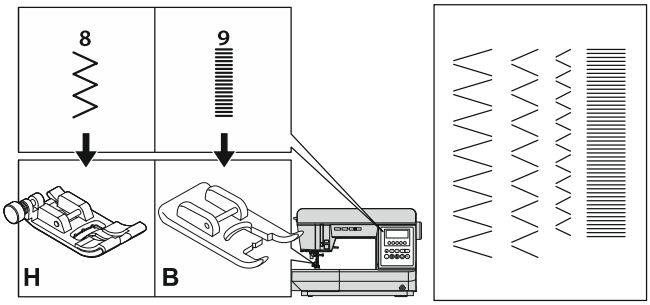

Зигзагообразные строчки подходят для соединения двух кусков ткани, обметывания краев и выполнения различных декоративных строчек. Информацию об обметке краев см. на стр. 51.

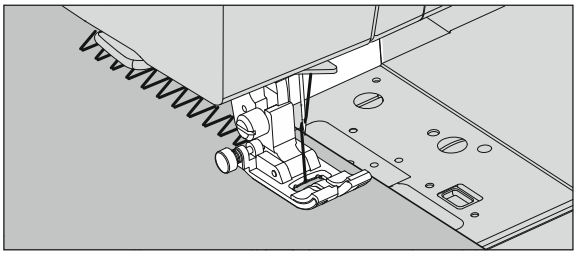

АТЛАСНАЯ СТРОЧКА (№ 9)

При шитье атласной строчкой (13) стежки получаются более частыми, чем при обычной зигзагообразной строчке. Установите лапку для атласной строчки.

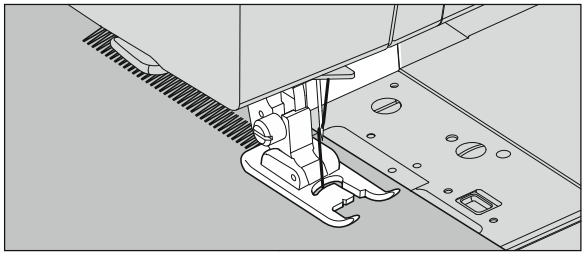

РУЧНОЙ СТЕЖОК

Строчка		Прижимная лапка
7	Ручной стежок (центральное положение иглы)	Универсальная лапка (H) Прямая строчка Лапка

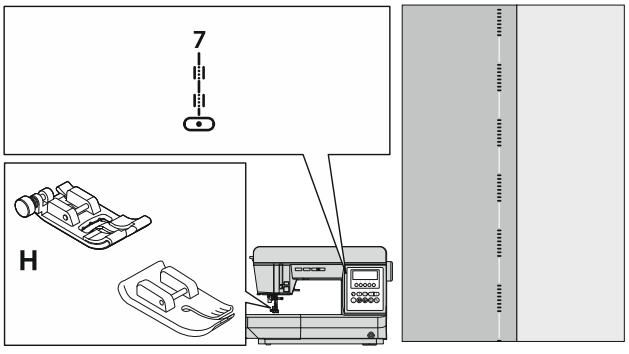

При использовании ручного стежка, в качестве верхней нити используйте невидимую нейлоновую нить или очень тонкую нить.
В качестве катушечных ниток используйте нити, соответствующие по цветовой гамме ткани.
Увеличьте натяжение нити.
Во время шитья нижняя нить будет вытягиваться наверх, создавая видимость традиционного стеганого стежка вручную.

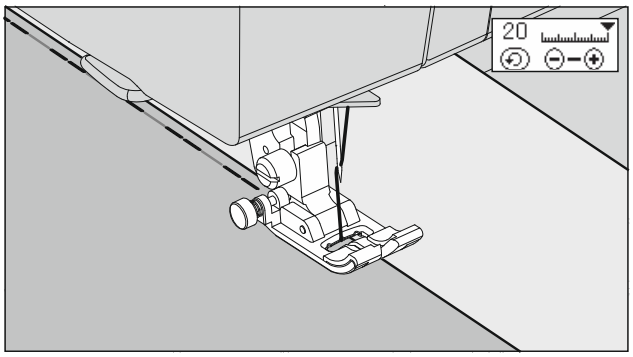

ПРИМЕЧАНИЕ:

- Используйте только для плотных тканей или тканей средней плотности, так как натяжение нити сильное.
- При использовании накладки игольной пластины для прямой строчки ткань не будет попадать в отверстия, что позволит получить более красивую строчку. Подробнее о шитье прямой строчкой см. в разделе «ШИТЬЕ ПРЯМОЙ СТРОЧКОЙ (с накладкой игольной пластиной для прямой строчки)» на странице 44.

ВНИМАНИЕ: Во избежание травм:

При использовании лапки для прямой строчки не изменяйте автоматическую настройку положения иглы. Игла ударяется о прижимную лапку и это опасно.

СТРОЧКА ТРОЙНОГО ЗИГЗАГА

Эта строчка используется для починки порванной ткани или пришивания эластичных лент

Строчка		Прижимная лапка
10	Многостежковый зигзагообразный стежок	Универсальная лапка (H)

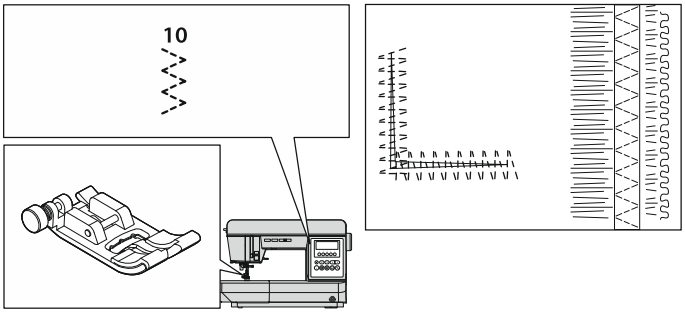

A. ШТОПКА
Установите минимальную длину стежка и прошейте

B. ШИТЬЕ ПО ЭЛАСТИЧНОЙ ЛЕНТЕ
Во время шитья протягивайте эластичную ленту спереди и сзади иглы.

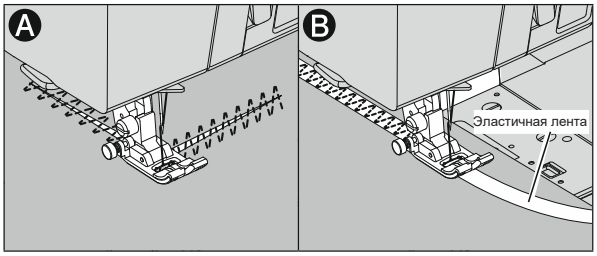

АППЛИКАЦИЯ

Надежно пришейте готовую или самодельную аппликацию к ткани.

Строчка		Прижимная лапка
8	Строчка зигзаг	Универсальная лапка (H)
23	Строчка для аппликации	

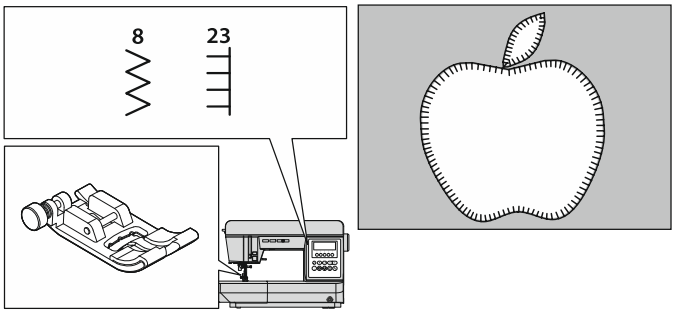

1. Закрепите аппликацию на ткани.
   Используйте клей для ткани, термоклей или наметочные строчки.

2. Пришейте край аппликации к ткани, как при краеобметочном шитье.
   Если угол большой, уменьшите ширину стежка.

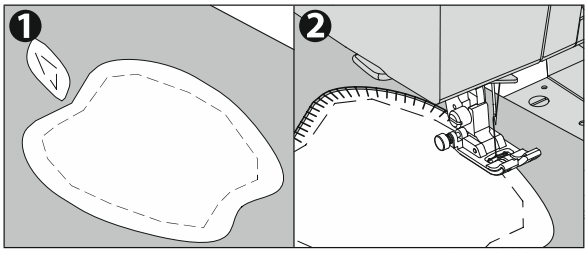

При обработке острых углов:

Опустите иглу в крайнее нижнее положение и поднимите лапку. Используйте иглу как опору и поверните ткань.

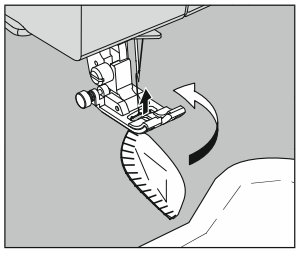

ОВЕРЛОЧНЫЕ СТРОЧКИ

Предотвращает осыпание краев любых тканей.

Строчка	Прижимная лапка
8, 12 - 16 (ширина: автоматические настройки или выше)	Оверлочная лапка (C)
8 (ширина: узкая), 10	Универсальная лапка (H)

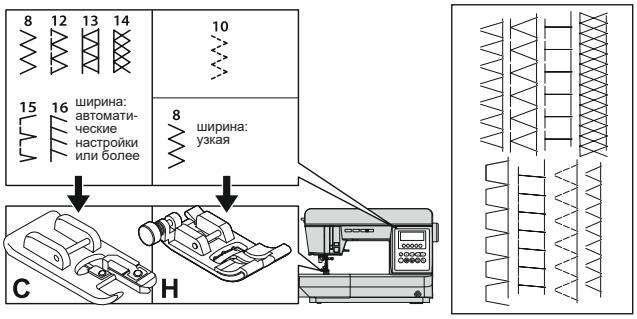

ВНИМАНИЕ: Во избежание травм:

Обметочная лапка используется для шитья вышеперечисленных моделей (8, 12 - 16). В это время установите ширину стежка на значение, большее или равное автоматической настройке. Перед шитьем поверните маховое колесо на себя и убедитесь, что игла не касается прижимной лапки.
При вышивании других узоров и ширины игла может удариться о лапку и сломаться.

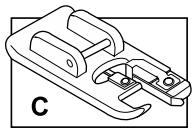

A. ИСПОЛЬЗОВАНИЕ ОВЕРЛОЧНОЙ ЛАПКИ

Прижмите ткань к направляющей пластине оверлочной лапки так, чтобы игла располагалась близко к краю шва.

a. Используйте для предотвращения осыпания краев.

b. Эти строчки позволяют одновременно выполнять оверлочные и обычные стежки.
c. Используйте обычную лапку для махровых полотенец или трикотажа, так как зажим оверлочной лапки может застрять в ткани.

d. Эта строчка подходит для предотвращения осыпания краев на лёгких и средних тканях.

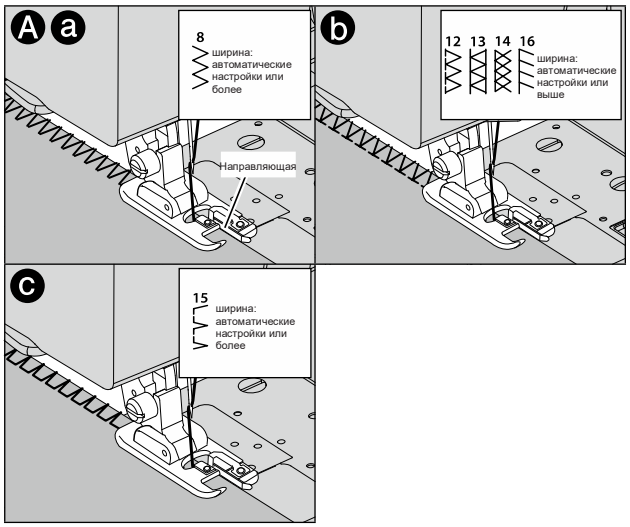

B. ИСПОЛЬЗОВАНИЕ УНИВЕРСАЛЬНОЙ ЛАПКИ

Расположите ткань так, чтобы игла находилась как можно ближе к краю ткани при использовании универсальной лапки.

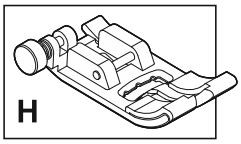

a. Используйте для плотных или эластичных тканей.

b. Используйте для узкого зигзага.

c. Вы также можете обрезать излишки материала после шитья внутренней стороны ткани.

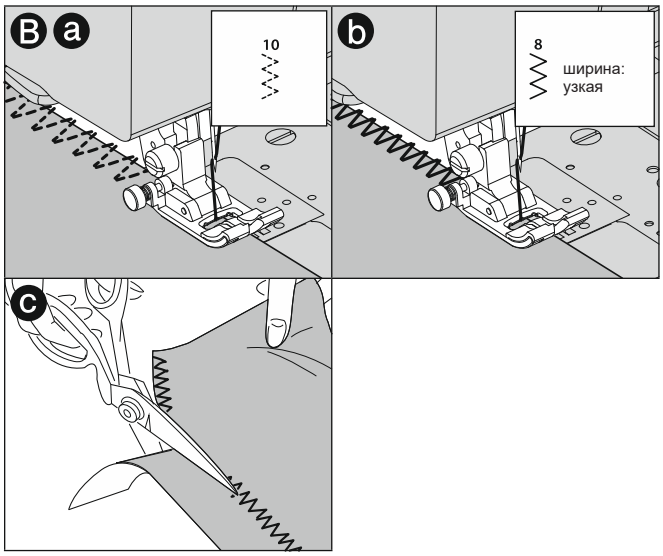

ПРИМЕЧАНИЕ:

Соблюдайте осторожность, чтобы не обрезать нить при обрезке излишков материала.

ПОТАЙНАЯ СТРОЧКА

Эта строчка используется для подшивания юбок и брюк.

Строчка		Прижимная лапка
18	Потайная строчка для обычной ткани	Лапка для потайной строчки(D)
19	Потайная строчка для обычной или эластичной ткани	

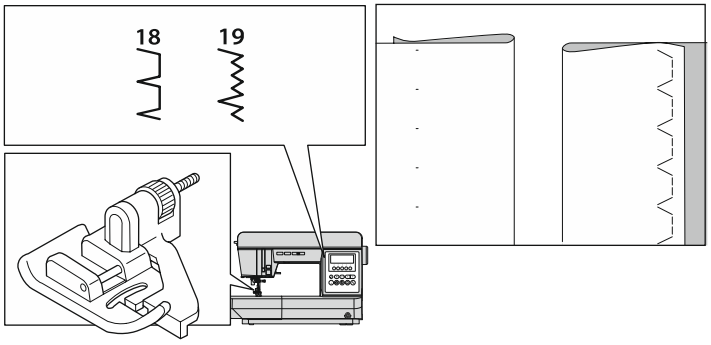

1. Сложите ткань, как показано справа.
   a: Ткань средней плотности
   b: Легкая ткань
   c: Изнаночная сторона ткани
   d: Обметывание краев

   Обратите внимание на правильность расположения лицевой и изнаночной сторон готового изделия.

2. Расположите ткань так, чтобы направляющая (e) лапки для потайной строчки следовала линии сгиба (g) ткани.
   Направляющая (e) регулируется поворотом регулировочного винта (f).

3. Отрегулируйте положение направляющей так, чтобы игла слегка входила в линию сгиба (g) ткани, когда она касается левого края ткани.
   При повороте винта на себя направляющая смещается вправо, при повороте влево – влево.

   Если выбрать строчку с верхним положением иглы, игла будет касаться левого края ткани.

4. Прошейте край ткани по направляющей.

5. После завершения шитья переверните ткань.
   c: Изнаночная сторона ткани
   h: Лицевая сторона ткани

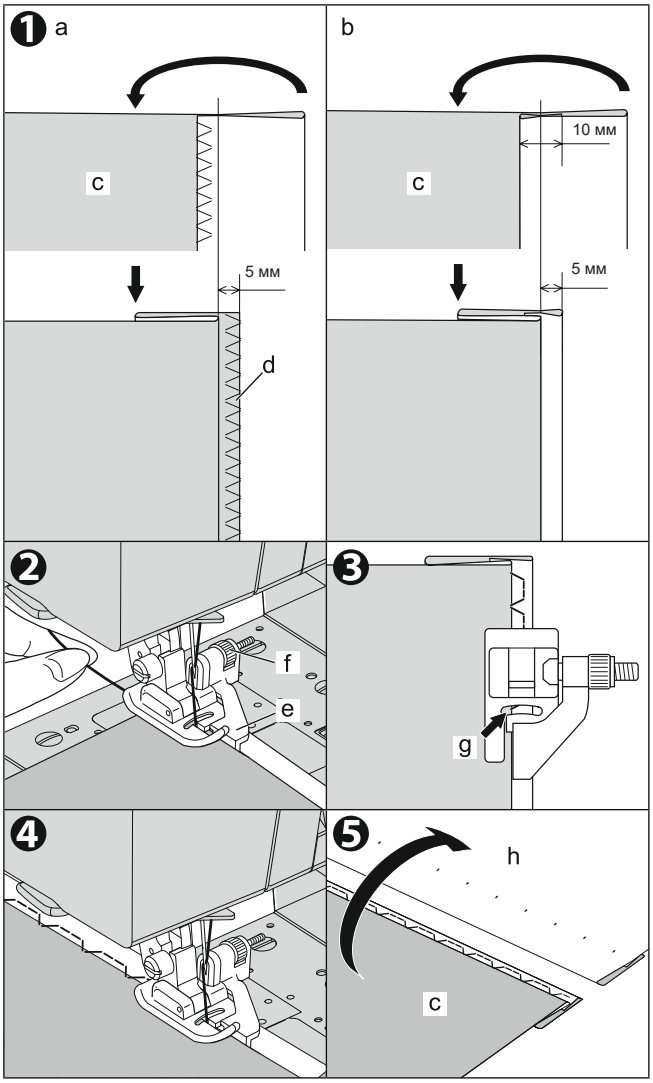

ВЫМЕТЫВАНИЕ ПУГОВИЧНЫХ ПЕТЕЛЬ

Можно выполнить 9 видов пуговичных петель. Ширину каждой петли можно изменить за 2–3 шага. Лапка для выметывания петель хранится на задней стороне съемного столика.
Обязательно попробуйте выполнить тестовую петлю на той же ткани, на которой будете шить, чтобы проверить результат.

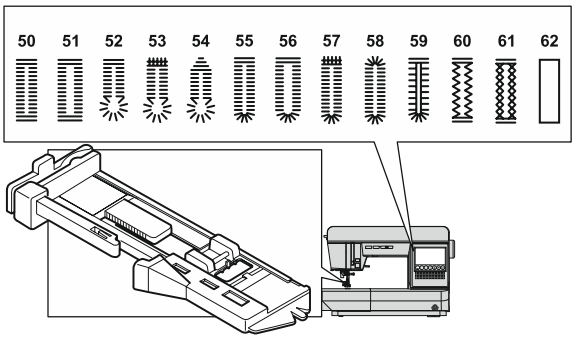

Петля		Прижимная лапка
33	Петля для лёгких и средних тканей	Лапка для петли
34	Петля с закрепкой (широкая) для больших пуговиц	
35	Петля с глазком для плотных тканей	
36	Петля с глазком с усиленной закрепкой	
37	Коническая петля с глазком	
38	Петля с закруглённым концом (узкая) для лёгких и средних тканей	
39	Петля с закруглённым концом (широкая) для больших пуговиц	
40	Петля с закруглённым концом и перекладиной	
41	Эластичная петля	

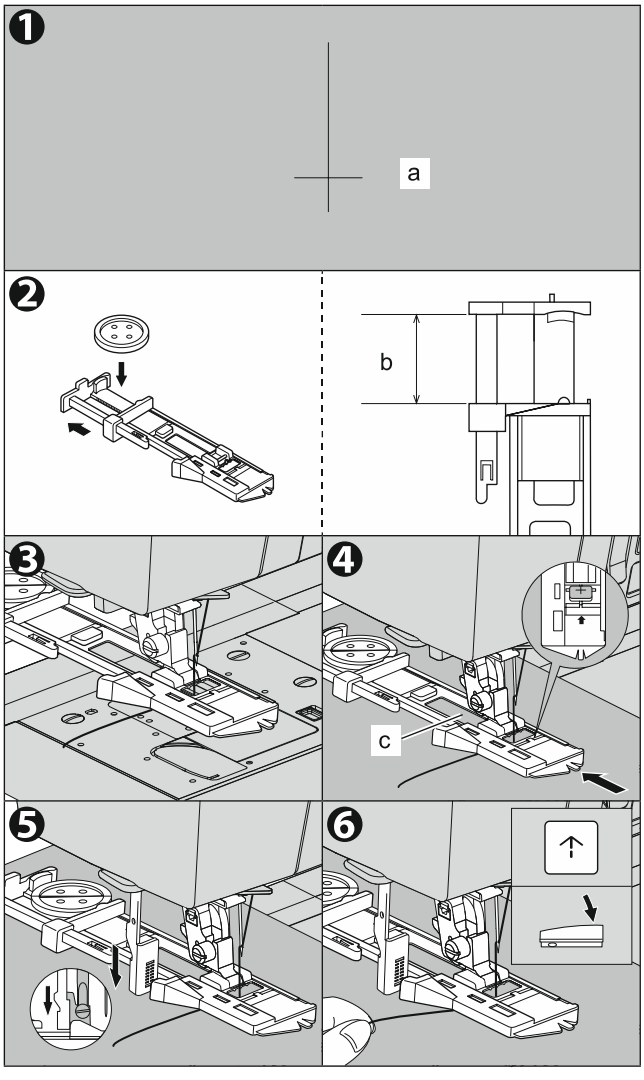

1. Отметьте положение и длину петли на ткани.
   a: Отметьте положение и длину петли на ткани.

2. Установите пуговицу на основание.
   * Если пуговица не помещается на основание, отрегулируйте направляющую на основании в соответствии с диаметром пуговицы и её толщиной.
   b: Длина пуговицы + толщина

3. Проденьте верхнюю нить через отверстие лапки для петли и отведите верхнюю нить влево.

4. Расположите ткань под лапкой так, чтобы метка центральной линии находилась по центру лапки для петли. Опустите лапку.
   c: Отведите рамку лапки назад так, чтобы между рамкой и лапкой не было зазора.

5. Полностью опустите рычаг петли.
   ПРИМЕЧАНИЕ:
   Если рычаг петли не опущен должным образом, индикатор загорится красным, машина выполнит 2 или 3 стежка и остановится.

6. Слегка натяните верхнюю нить и запустите машину.

7. Машина выполнит петлю в указанном порядке и автоматически остановится после шитья.

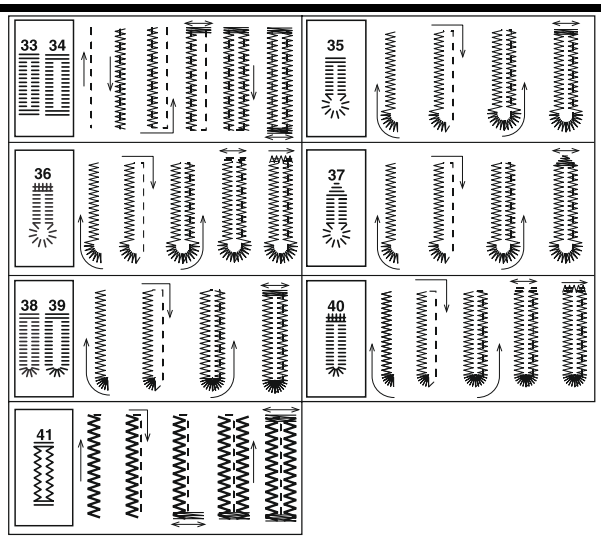

8. Нажмите кнопку обрезки нити и поднимите прижимную лапку, чтобы убрать ткань.
Чтобы прошить ту же петлю, поднимите прижимную лапку в исходное положение.

ПРИМЕЧАНИЕ:
Если вы нажмете кнопку закрепочного стежка/обрезки нити перед началом шитья, машина автоматически обрежет нити в конце шва. (На ЖК-дисплее отобразится значок)

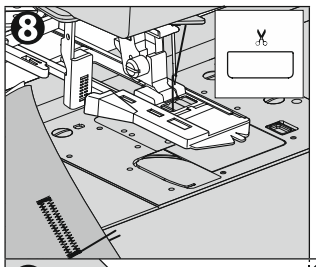

9. Вырежьте центр петли, стараясь не обрезать стежки по бокам. Используйте булавку в качестве стопора. Для рабочих строчек № 35 - 37 отверстие пробивается специальным пробойником, а затем прорезается вспарывателем для получения чистого результата. При открытии петли подложите под ткань картон.

№ 41: Обрежьте и удалите нить в центре (соединительный стежок).

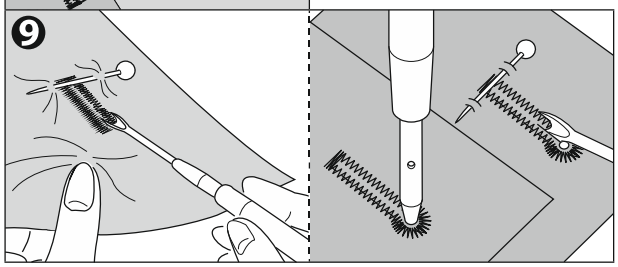

ВНИМАНИЕ: Во избежание травм:
При использовании вспарывателя не подставляйте палец под инструмент.

A. РАБОТА С ЭЛАСТИЧНОЙ ТКАНЬЮ

Рекомендуется использовать прокладочный материал с изнаночной стороны ткани.

ПРИМЕЧАНИЕ:
Плотность расположения ножек петель можно регулировать с помощью регулятора длины стежка.

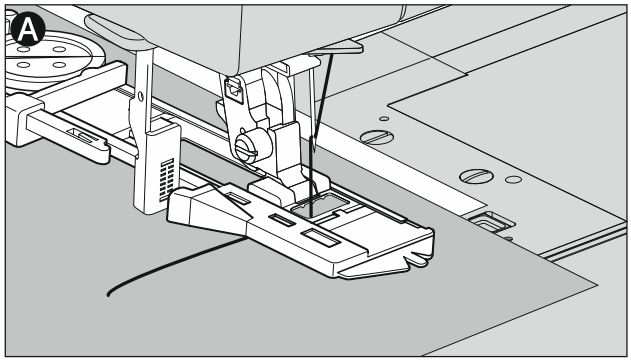

ПРИШИВАНИЕ ПУГОВИЦ

Строчка	Прижимная лапка
45	Лапка для пришивания пуговиц (продается отдельно)

Чтобы приобрести лапку для пришивания пуговиц, обратитесь к местному дилеру.

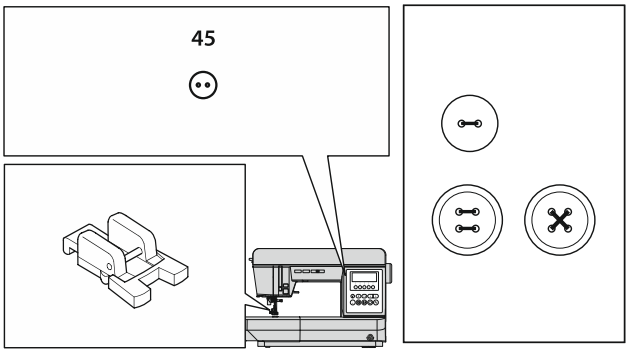

1. Опустите транспортер ткани, переместив рычаг подачи ткани влево.
2. Установите лапку для пришивания пуговиц и совместите два отверстия на пуговице с пазом на прижимной лапке. Затем опустите лапку, чтобы надежно зафиксировать пуговицу.
3. Отрегулируйте ширину стежка так, чтобы игла попала в левое отверстие пуговицы.
4. Поверните маховое колесо вручную, чтобы игла попала во второе отверстие. Возможно, потребуется снова отрегулировать ширину стежка.

ВНИМАНИЕ: Во избежание травм:

Следите за тем, чтобы игла не ударялась о пуговицу во время пришивания. В противном случае игла может сломаться.

5. Прошейте на низкой скорости до автоматической остановки машины.
6. Поднимите иглу и лапку, затем обрежьте нити, оставшиеся на ткани примерно на 10 см.
7. Потяните конец нижней нити и вытяните верхнюю нить на изнаночную сторону ткани. Свяжите их вместе.
8. После шитья переместите рычаг подачи ткани вправо.

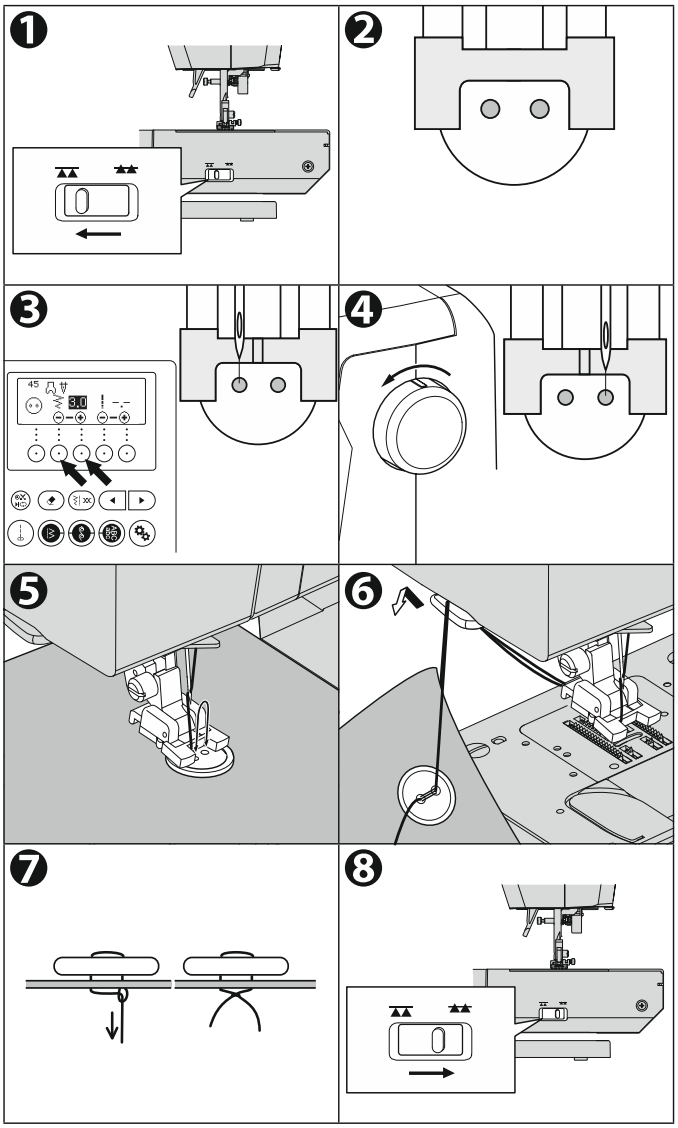

ПРИМЕЧАНИЕ:
Чтобы пришить пуговицу с четырьмя отверстиями, выполните те же действия, что и для первых двух отверстий. Затем слегка поднимите лапку и сдвиньте ткань, чтобы можно было пришить остальные два отверстия — либо по отдельности, либо крест-накрест поверх первых двух.

A. НОЖКА ДЛЯ НИТИ

Пуговицы, пришиваемые насквозь, на пальто и куртках должны иметь ножку для нити, чтобы они не выступали из ткани. Поместите прямую булавку или иглу для швейной машины поверх пуговицы между отверстиями и прошейте через булавку или иглу.
Протяните нить к изнаночной стороне пуговицы и обмотайте вокруг стежков, чтобы сформировать прочную ножку. Надежно завяжите концы нити.

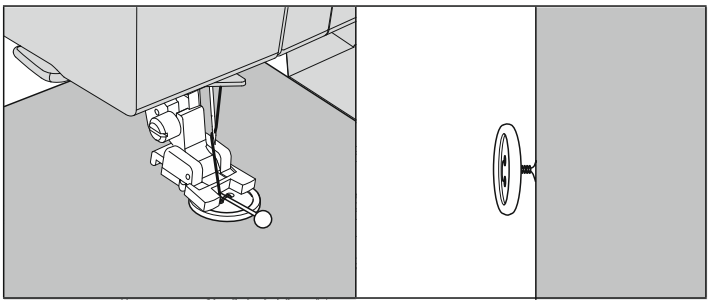

АВТОМАТИЧЕСКАЯ ЗАКРЕПКА/ШТОПКА

Строчка		Прижимная лапка
42	Закрепка для усиления участков, подверженных нагрузке, например, уголков карманов.	Лапка для петли
43	Штопка, починка и другие применения.	

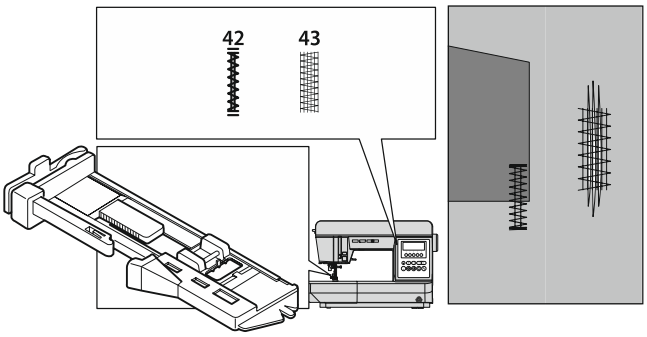

1. Отрегулируйте направляющую на основании в соответствии с длиной закрепки/штопки.

   a = Длина закрепки/штопки

2. Проденьте верхнюю нить через отверстие лапки для петли и отведите верхнюю нить влево.
3. Расположите ткань под прижимной лапкой так, чтобы начальная точка находилась с этой стороны.
   Опустите лапку.

   * При выполнении закрепки по краю толстой ткани, например, кармана, подложите рядом с тканью кусочек ткани такой же толщины или кусок картона (b).
4. Полностью опустите рычаг петли.

   ПРИМЕЧАНИЕ:
   Если рычаг петли не опущен должным образом, индикатор загорится красным, машина выполнит 2 или 3 стежка и остановится.

5. Если рычаг петли не опущен должным образом, индикатор загорится красным, машина выполнит 2 или 3 стежка и остановится.
6. Слегка натяните верхнюю нить и запустите машину.
7. Машина выполнит закрепку или штопку, как показано на рисунке. Машина автоматически остановится.
8. Нажмите кнопку Обрезки нити и поднимите прижимную лапку, чтобы убрать ткань.

ПРИМЕЧАНИЕ:
Если вы нажмёте кнопку закрепки/обрезки нити перед началом шитья, машина автоматически обрежет нити в конце шва. (На ЖК-дисплее отобразится значок)

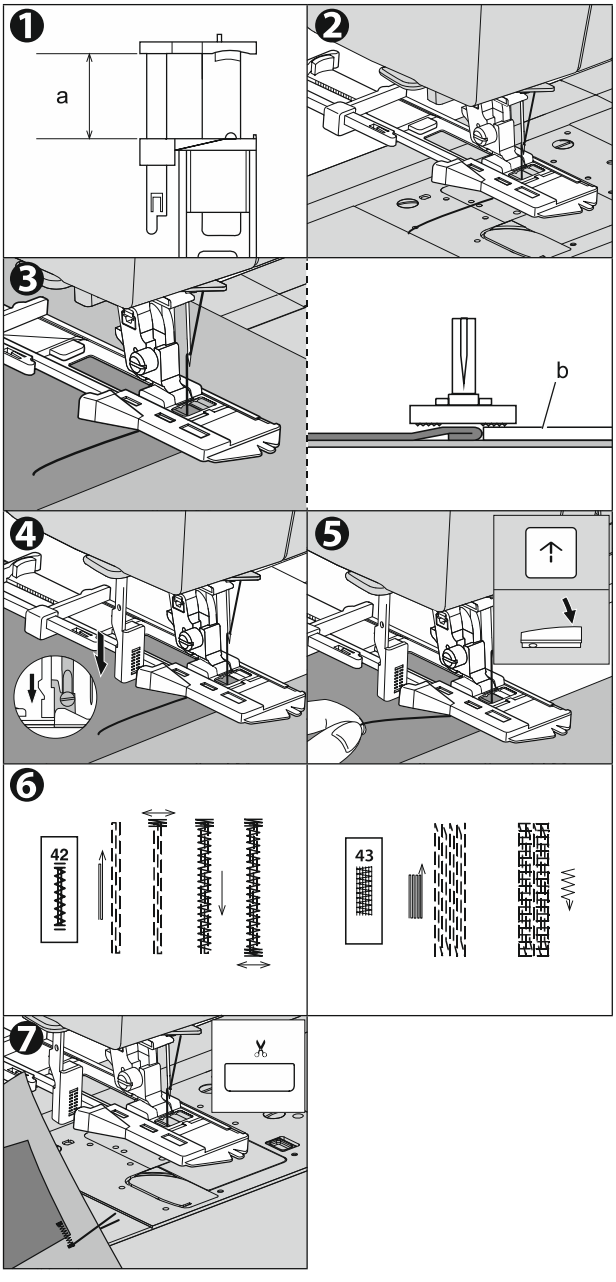

ВШИВАНИЕ МОЛНИЙ (ВСТАВКА ПО ЦЕНТРУ / ВНАХЛЕСТ)

Строчка		Прижимная лапка
1	Прямая строчка (Центральное положение иглы)	Лапка для вшивания молнии (E)

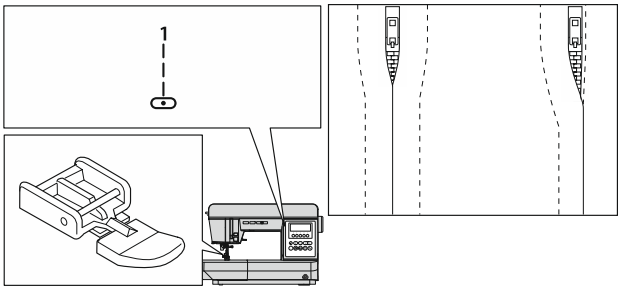

ПРИМЕЧАНИЕ: Что означает «наметка»?
Перед тем, как пришить ткань на швейной машине, временно прошейте её длинными и свободными стежками, чтобы ткань не смещалась.

ВНИМАНИЕ: Во избежание травм:
Лапку для вшивания молнии следует использовать только для прямой строчки с центральным положением иглы. Не меняйте положение иглы с центрального положения, которое устанавливается автоматически. Перед шитьем поверните маховое колесо на себя и убедитесь, что игла не касается прижимной лапки. При шитье других узоров игла может удариться о лапку и сломаться.

A. ЦЕНТРАЛЬНАЯ ВСТАВКА

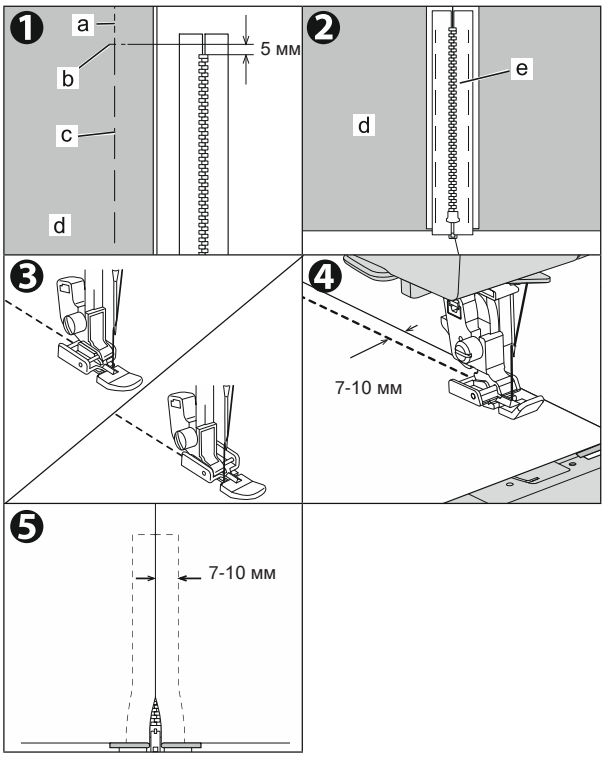

1. Сметайте лицевые стороны ткани так, чтобы они были обращены друг к другу. Прошейте до конца раскрытия.
   a: Верхняя строчка
   b: Конец раскрытия
   c: Наметка
   d: Изнаночная сторона ткани
2. Разутюжьте припуск на строчку.
   Приметайте тесьму молнии.
   d: Изнаночная сторона ткани
   e: Изнаночная сторона молнии
   Расположите молнию лицевой стороной вниз на припуске на строчку.
   Совместите центр молнии с линией шва и приметайте.
   Потяните бегунок на себя.
3. Присоедините лапку для пришивания молнии.
   При пришивании правой стороны молнии прикрепите левую сторону стержня лапки к держателю лапки, а при пришивании левой стороны молнии — правую сторону стержня лапки к держателю.
4. Пришейте левую сторону молнии от промежности.
   Пришейте на расстоянии 7–10 мм от шва.
5. Прошейте по нижнему краю и правой стороне молнии.
   Удалите наметку и приутюжьте.
   Пришейте не только левую, но и правую сторону.

ПРИМЕЧАНИЕ:
При использовании накладки игольной пластины для прямой строчки ткань не будет попадать в отверстия,
что позволит получить более красивую строчку.
Подробнее о шитье прямой строчкой см. в разделе «ШИТЬЕ ПРЯМОЙ СТРОЧКОЙ (с накладкой игольной пластиной для прямой строчки)» на странице 44.

B. ВСТАВКА ВНАХЛЕСТ

1. Сметайте лицевые стороны ткани лицом друг к другу. Прошейте до конца раскрытия.
   a: Верхняя строчка
   b: Конец раскрытия
   c: Наметка
   d: Изнаночная сторона ткани
2. Отогните назад к левому припуску на строчку.
   Подверните правый припуск на строчку, чтобы получилась складка 3 мм.
3. Присоедините лапку для пришивания молнии.
   При пришивании правой стороны молнии прикрепите левую сторону стержня лапки к держателю лапки, а при пришивании левой стороны молнии — правую сторону стержня лапки к держателю.
4. Пришейте левую сторону молнии от конца раскрытия.
   Пришейте так, чтобы лапка не задевала зубцы (f) молнии.
5. Раскройте верхнюю часть ткани, прошейте нижний край и правую сторону.
   С правой стороны прошейте на расстоянии 7–10 мм от сгиба ткани.
6. Остановитесь примерно в 5 см от верха молнии. Снимите наметку и расстегните молнию. Прошейте оставшуюся часть строчки.

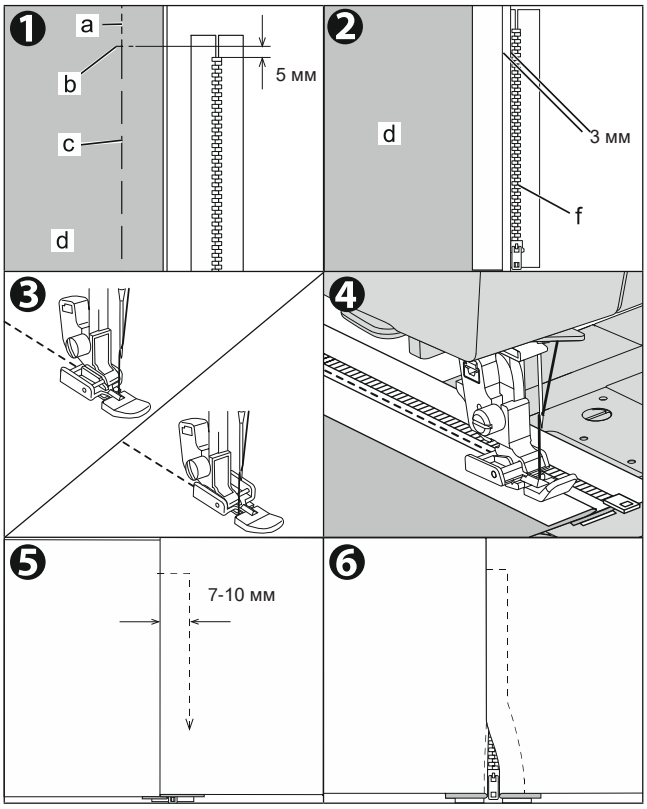

РАССТЕГИВАНИЕ МОЛНИИ ВО ВРЕМЯ ШИТЬЯ

1. Остановите шитье, не дойдя до бегунка.
2. Если игла остановилась в верхнем положении, опустите иглу в ткань.
3. Поднимите прижимную лапку.
4. Расстегните молнию.
5. Опустите прижимную лапку и продолжайте шить.

a: Бегунок

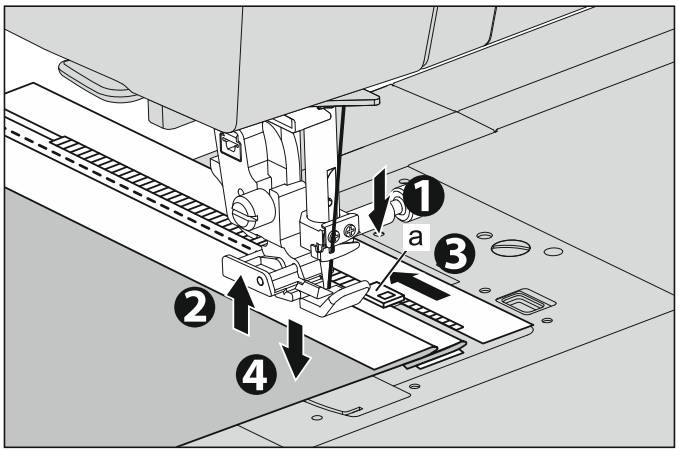

ФЕСТОНЧАТАЯ СТРОЧКА

Эта строчка используется для обработки края воротников блузок и скатертей.

Строчка		Прижимная лапка
24	ФЕСТОНЧАТАЯ СТРОЧКА	Универсальная лапка (H) Лапка для атласных строчек (B)
25	Фестончатое обрамление	

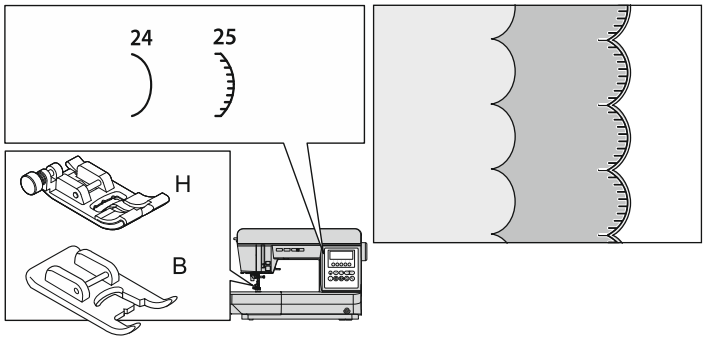

A. ФЕСТОНЧАТАЯ СТРОЧКА

1. Сложите ткань лицевой стороной внутрь и прошейте ткань по сгибу.
2. Разрежьте ткань вдоль шва, оставив припуск 3 мм для стачивания. Надрежьте припуск.
3. Переверните ткань, выведите изогнутую строчку на поверхность и разгладьте.

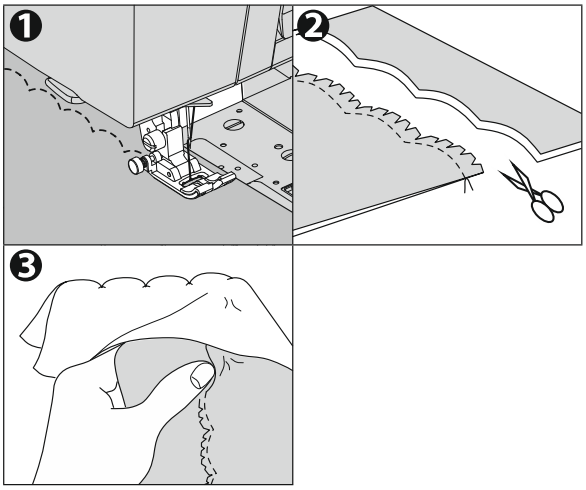

B. ФЕСТОНЧАТОЕ ОБРАМЛЕНИЕ

1. Прошейте по линии подгиба.
   Оставьте край ткани свободным, чтобы узор не выходил за край.
2. Обрежьте ткань близко к строчке, стараясь не обрезать нить.

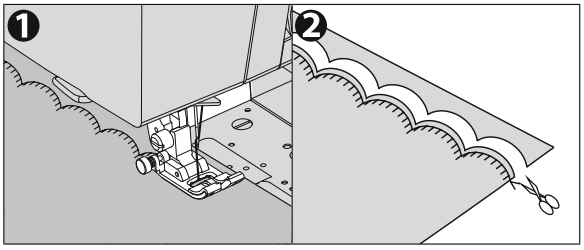

Вы также можете вышить фестончатую строчку декоративной строчкой. 41 В этом случае используйте лапку для атласных строчек. Подробнее о выборе декоративной строчки см. в разделе «ДЕКОРАТИВНЫЕ СТРОЧКИ И БУКВЫ» на странице 68.

ЛОСКУТНОЕ ШИТЬЁ (ПЭЧВОРК)

Лоскутное шитьё используется для сшивания различных тканей и их декорирования.

Строчка	Прижимная лапка
20, 22	Универсальная лапка (H)

1. Сложите две ткани лицевыми сторонами друг к другу и сшейте.
2. Разутюжьте припуск на строчку.
3. Прошейте так, чтобы узор перекрывал обе ткани.

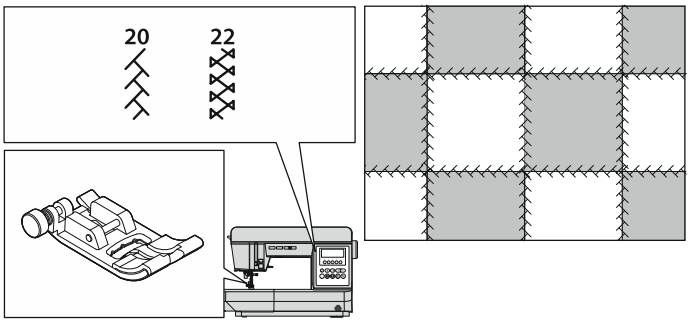

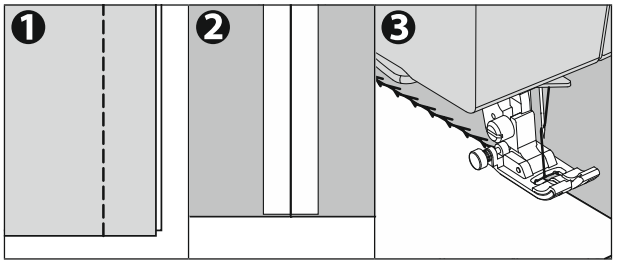

СТЕЖКА (КВИЛТИНГ)

Изделие, например, одеяло всегда состоит из трёх слоёв ткани - верхнего, среднего и нижнего. Верхний слой состоит из нескольких соединённых вместе геометрически правильных кусков ткани.

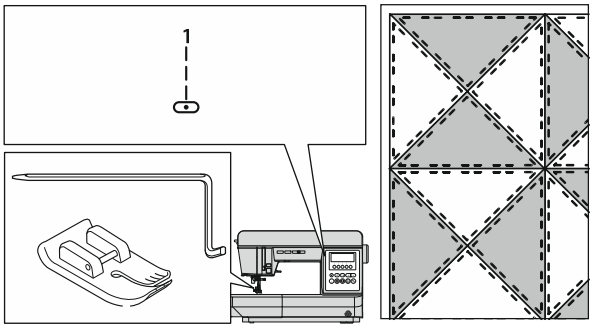

Строчка		Прижимная лапка
1	Прямая строчка (Центральное положение иглы)	Лапка для прямой строчки Ограничитель для квилтинга

ВНИМАНИЕ: Во избежание несчастных случаев.
Лапка для прямой строчки должна использоваться только для прямой строчки с центральным расположением иглы. Не меняйте положение иглы с центрального положения, которое устанавливается автоматически. Перед шитьем поверните маховое колесо на себя и убедитесь, что игла не касается прижимной лапки. При шитье других узоров игла может удариться о лапку и сломаться.

A. СШИВАНИЕ КУСКОВ ТКАНИ

Сшейте куски ткани, используя выкройку № 1, с припуском на строчку 6,3 мм (1/4 дюйма).

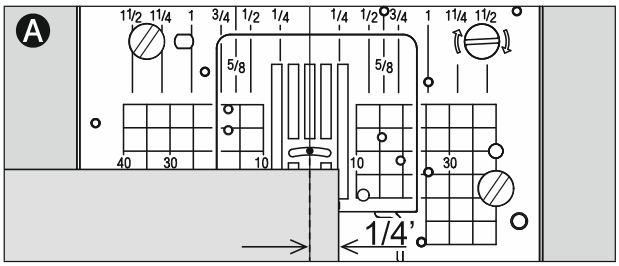

B. СТЕЖКА (КВИЛТИНГ)

Сшейте три слоя материала.
Используйте стержень для стежки, чтобы сделать последовательные ряды.
Вставьте стержень для стежки в отверстие держателя прижимной лапки и отрегулируйте расстояние по своему усмотрению.

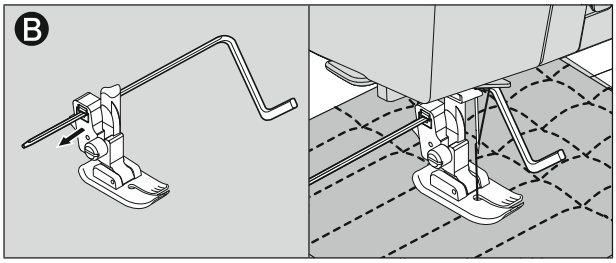

ПРИМЕЧАНИЕ:
При использовании накладки игольной пластины для прямой строчки ткань не будет попадать в отверстия, что позволит получить более красивую строчку.
Подробнее о шитье прямой строчкой см. в разделе «ШИТЬЕ ПРЯМОЙ СТРОЧКОЙ (с накладкой игольной пластиной для прямой строчки)» на странице 44.

ДЕКОРАТИВНЫЕ СТРОЧКИ

Используются, например, для декоративной подгибки и декоративной строчки на передниках рубашек.
При шитье тонких или эластичных тканей используйте прокладочный материал.

Строчка	Прижимная лапка
17 - 32	Универсальная лапка (H)
	Лапка для атласных строчек (B)

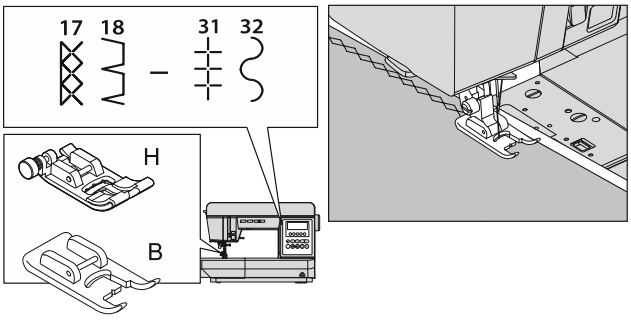

ПРИМЕЧАНИЕ:
Подходящая для каждого образца лапка будет отображаться на ЖК-дисплее.

ГЛАЗОК

Глазок используется для изготовления отверстий для пояса и других подобных применений.

Строчка		Прижимная лапка
44	Глазок	Лапка для атласных строчек (B)

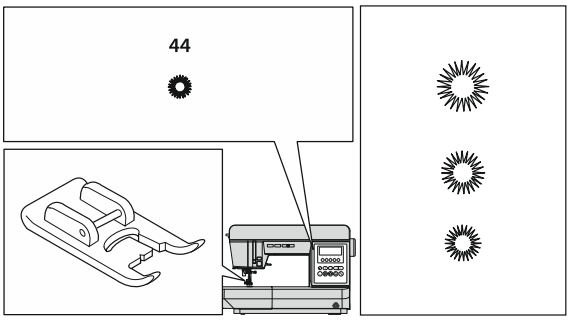

Вы можете выбрать 3 размера глазка, изменяя ширину стежка.

1. Поместите ткань под прижимную лапку и опустите её.
   Запустите машину.
   Машина выполнит глазок и автоматически остановится.

2. Нажмите кнопку Обрезки нити и поднимите прижимную лапку, чтобы убрать ткань.
   ПРИМЕЧАНИЕ:
   Если вы нажмете кнопку закрепочного стежка/обрезки нити перед началом шитья, машина автоматически обрежет нити в конце шва. (На ЖК-дисплее отобразится значок)

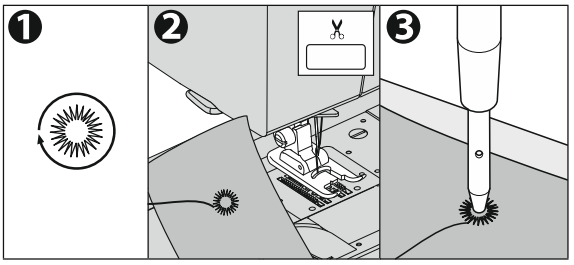

3. Сделайте отверстие в центре глазка.
   При проделывании отверстия подложите под ткань картон.

ПРИМЕЧАНИЕ:
Пробойник отверстий не входит в комплектацию машины.

ЗАЩИПЫ

Эта техника шитья используется для украшения блузок, юбок и т. д.

Строчка		Прижимная лапка
1	Прямая строчка (Центральное положение иглы)	Лапка для прямой строчки Универсальная лапка (H)
2	Прямая строчка (Левое положение иглы)	Универсальная лапка (H)

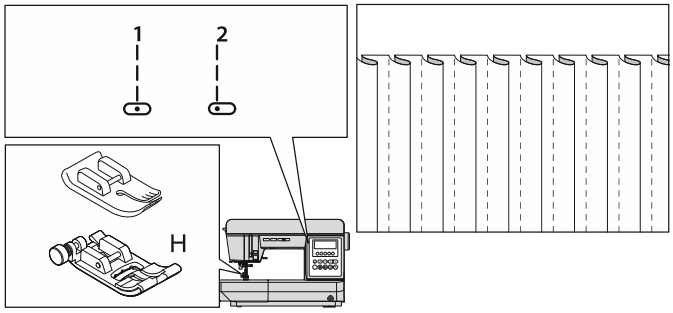

ВНИМАНИЕ: Во избежание травм:

При использовании лапки для прямой строчки для рабочей строчки № 1 не меняйте автоматическое положение иглы. Существует риск удара иглы о лапку.

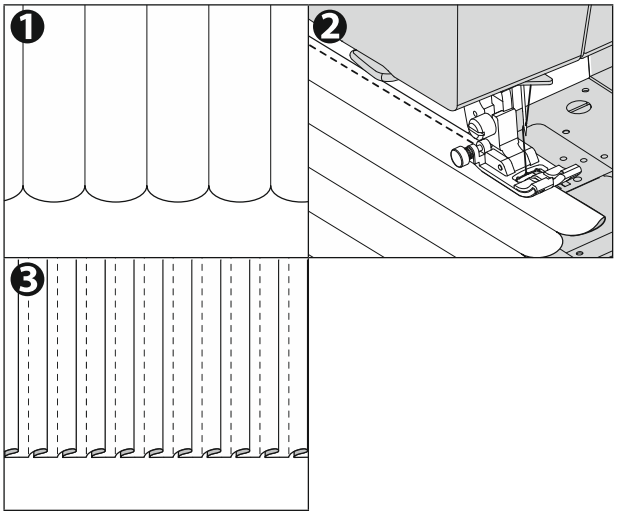

1. Расправьте сгиб узких складок, прогладив его.
2. Прошейте узкие складки, чтобы сгиб не разглаживался.
3. Разложите сгибы в одном направлении, прогладив.

ПРИМЕЧАНИЕ:

При использовании накладки игольной пластины для прямой строчки ткань не будет попадать в отверстия, что позволит получить более красивую строчку.

Подробную информацию об использовании см. в разделе «ШИТЬЕ ПРЯМОЙ СТРОЧКОЙ (С ИГОЛЬНОЙ ПЛАСТИНОЙ ДЛЯ ПРЯМОЙ СТРОЧКИ)» на стр. 44.

ШИТЬЕ ДВОЙНОЙ ИГЛОЙ

Интересные декоративные строчки можно получить, используя две иглы и заправив машину нитями двух разных цветов. Делайте пробные образцы, чтобы определить настройки, наиболее подходящие для конкретной цели.

Строчка	Прижимная лапка
Все рабочие, кроме № 33–45, и все декоративные строчки можно выполнять двойной иглой.	Универсальная лапка (H)
	Лапка для атласных строчек (B)

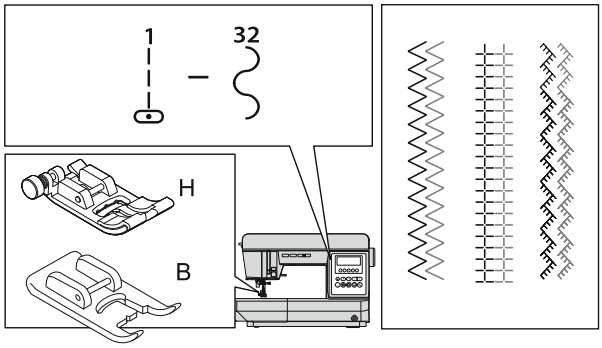

ВНИМАНИЕ: Во избежание несчастных случаев.

- Используйте только иглы, предназначенные для этой машины. Другие иглы могут сломаться.
- Нитевдеватель использовать нельзя. Вденьте нить в каждое ушко иглы вручную.
- Если отображаются следующие сообщения a или b, обязательно замените прижимную лапку на лапку для атласных строчек. Неиспользование лапки для атласных строчек может привести к травме или неисправности. (См. стр. 78)

a. b.

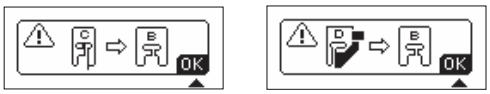

- Блокируйте или выключайте машину при каждой замене иглы или лапки.

1. Снимите одинарную иглу и установите двойную иглу.
2. Заправьте первую нить как обычно, следуя маршруту заправки.
3. Вставьте нить в левое ушко иглы вручную спереди назад.
4. Вставьте вспомогательный катушечный стержень с фетровой шайбой в отверстие.
5. Установите вторую катушку с нитью и заправьте вторую нить так же, как и первую.
6. Для лучшего качества шитья не заправляйте нить в нитенаправитель игловодителя. Вденьте вручную нить в правое ушко иглы вручную спереди назад.
7. Нажмите кнопку настройки, а затем нажимайте кнопку функции справа, пока не отобразится экран настройки режима двойной иглы (5/5).

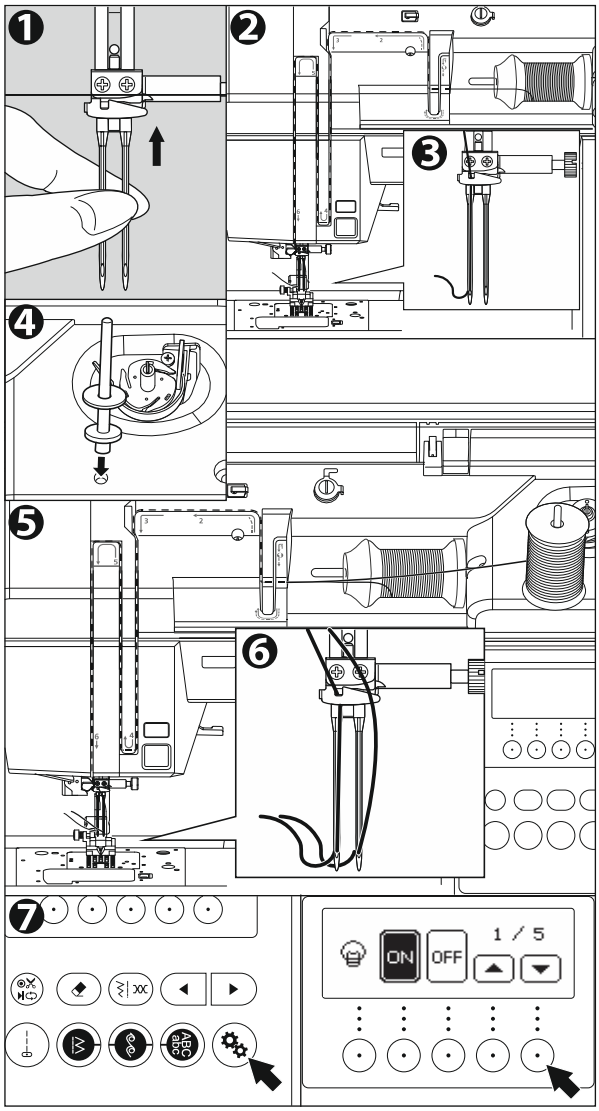

8. Выберите ВКЛ и нажмите кнопку настройки. На экране появится значок двойной иглы. Ширина стежка будет автоматически уменьшена.

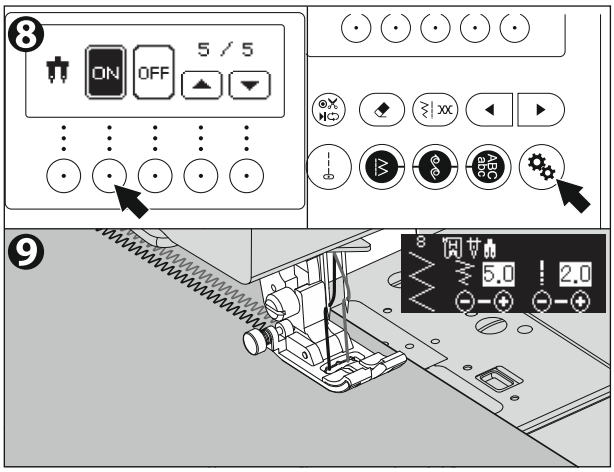

ВНИМАНИЕ: Во избежание несчастных случаев.
Если вы не переключились в режим двойной иглы, игла может удариться об игольную пластину и сломаться.

9. Всегда прошивайте выбранную строчку на тестовом образце ткани.

ПРИМЕЧАНИЕ:
Некоторые строчки, выполненные двойной иглой, выглядят лучше других.

10. Выполните проектную работу.

Режим двойной иглы останется включенным до тех пор, пока вы не выключите его.

ВНИМАНИЕ: Во избежание несчастных случаев.
Если питание машины выключено при включенном режиме двойной иглы, при следующем включении питания появится сообщение.
Проверьте, соответствуют ли установленная игла и настройка для режима двойной иглы. (См. стр. 78)

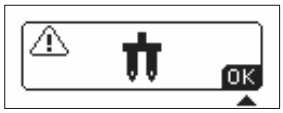

ПРИМЕЧАНИЕ:
- Декоративную строчку также можно вышивать двойной иглой. На ЖК-экране появится значок двойной иглы.
- В зависимости от типа ткани, если стежки в строчках короткие, ткань может подаваться неровно, а нить может запутаться.
- В этом случае установите длину стежка на большее значение или подложите стабилизатор под ткань.
- Режим двойной иглы нельзя использовать, если отображается следующее сообщение.

a. Выбирая неподходящие строчки, вы пытаетесь включить режим двойной иглы. Вернитесь в режим шитья, нажав кнопку Настройки и выбрав другую строчку.

b. Вы выбрали неподходящий рисунок, хотя режим двойной иглы включен. Выполните следующие действия

1. Нажмите кнопку OK (функциональная кнопка справа). (См. стр. 78)

2. Выполните одно из следующих действий:
   2-a. Выключите и снова включите питание, а затем снова выберите рисунок.
   2-b. Если вы хотите шить одинарной иглой, измените режим двойной иглы на одинарный и отключите режим двойной иглы.

a.



b.

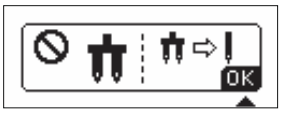

ДЕКОРАТИВНЫЕ СТРОЧКИ И БУКВЫ

A. ВЫБОР ДЕКОРАТИВНОЙ СТРОЧКИ И БУКВ

1. a. ВЫБОР ДЕКОРАТИВНОЙ СТРОЧКИ И БУКВ
   Нажмите кнопку Декоративные строчки/Буквы на главном экране
   На нижней строке ЖК-экрана появятся первые 5 образцов декоративной строчки.

   b. Вышивка букв (заглавные буквы): Нажмите кнопку Вышивки букв один раз.
   Появятся первые 5 заглавных букв (A–E).

   c. Вышивка букв (строчные буквы): Нажмите кнопку Вышивки букв 2 раза.
   Появятся первые 5 строчных букв (a–e).

2. При нажатии кнопок выбора (◄ или ►) 5 строчек или букв будут изменяться в порядке возрастания или убывания. Нажимайте эти кнопки, пока не появится нужная строчка или буква.

3. Нажмите функциональную кнопку, чтобы выбрать нужную строчку.

   ПРИМЕЧАНИЕ:
   Будет сохранена в памяти одна строчка или одна буква.
   Выбранная строчка (одна) появится в верхней части ЖК-экрана.
   Образцы декоративных строчек показаны на странице 81.

4. Согласно этой процедуре выберите следующие желаемые вами строчки.
   ЖК-дисплей отобразит выбранную строчку или букву на верхней стороне в выбранном порядке.
   Машина может запомнить максимум 40 строчек или букв.

5. Когда выбранные строчки в области индикации исчезнут с экрана, вы можете проверить их, нажав кнопку «Ширина/Длина/Натяжение». (См. следующую страницу)

   ПРИМЕЧАНИЕ:
   Машина автоматически изменит режим шитья на «Одинарный», «Одинарный с обрезкой», «Повторный». (См. стр. 71)

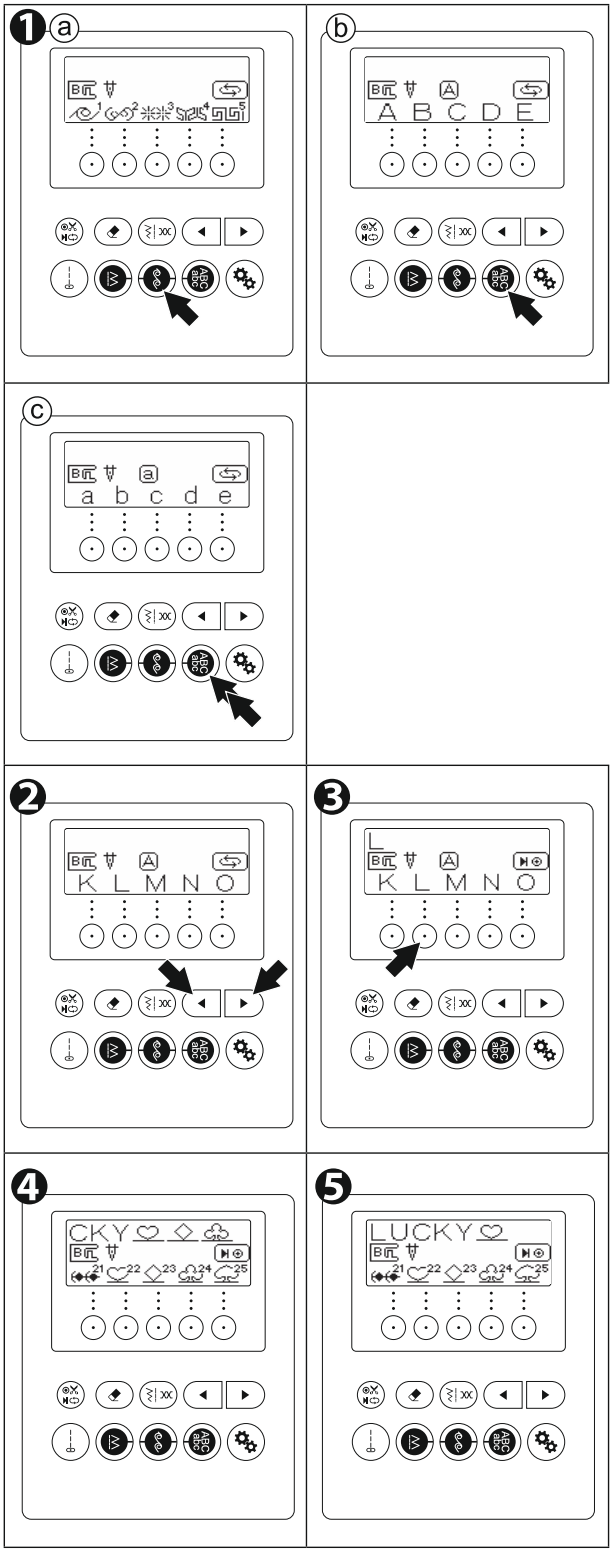

B. УДАЛЕНИЕ СТРОЧКИ ИЛИ БУКВЫ

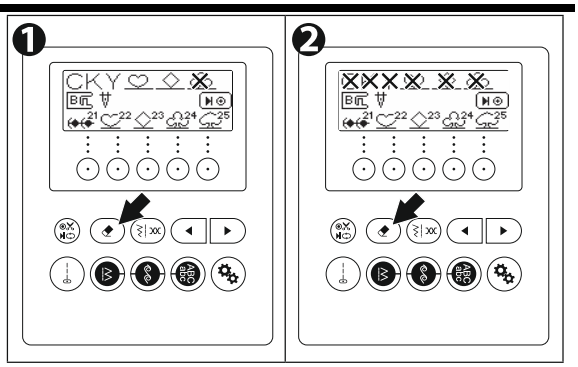

1. Если вы выбрали нежелательную строчку, нажмите кнопку очистки на короткое время (менее 0,5 сек.).
   Машина удалит последнюю выбранную строчку.

2. Если вы хотите удалить все строчки, нажмите и удерживайте кнопку очистки (более 0,5 сек.).
   Машина удалит все выбранные строчки или буквы

   Также вы можете удалить среднюю из строчек, выполнив проверку, как указано ниже.

C. ПРОВЕРКА СТОХРАНЕННЫХ СТРОЧЕК ИЛИ БУКВ

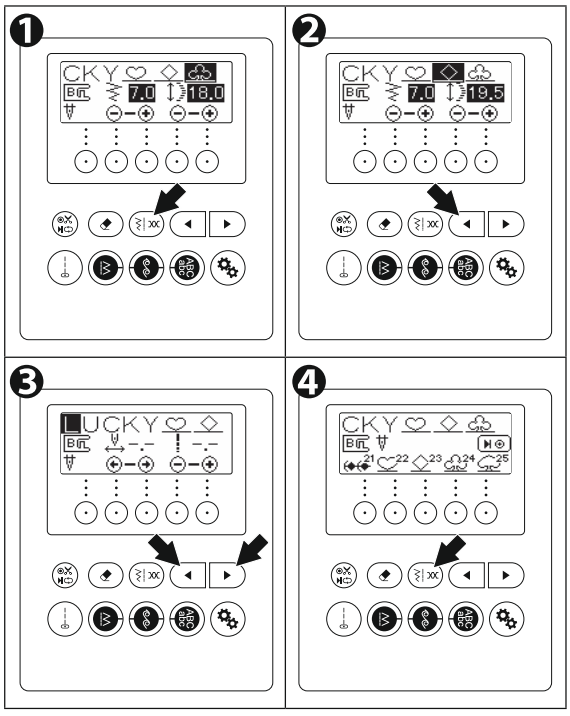

Вы можете проверить выбранные строчки следующим образом.

1. Нажмите кнопку Ширина/Длина/Натяжение. Последняя выбранная строчка будет подсвечена.
2. Нажмите кнопку выбора строчки (◀). Выделение переместит один узор влево.
3. Проверьте выбранные строчки, нажимая кнопки выбора строчек (◀ или ►). В этот момент вы можете удалить выделенную строчку, нажав кнопку «Очистить».)
4. Нажмите кнопку ширины/длины/натяжения один или два раза, чтобы вернуться в режим выбора.

ПРИМЕЧАНИЕ:
При достижении максимального или минимального значения раздастся звуковой сигнал. (Если вы настроите зуммер так, чтобы он не звучал, он не будет звучать.)
Подробности см. в разделе КНОПКА НАСТРОЙКИ (НАСТРОЙКИ на стр. 22.

D. РЕГУЛИРОВКА ДЛИНЫ СТРОЧКИ, ШИРИНЫ И НАТЯЖЕНИЯ НИТИ

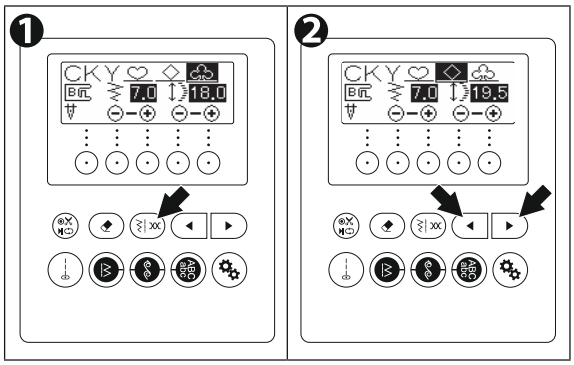

Вы можете регулировать ширину и длину стежка каждой декоративной строчки.
А также вы можете регулировать натяжение нити комбинированных строчек.

1. Нажмите кнопку Ширина/Длина/Натяжение.

2. Выберите узор (выделение), который вы хотите настроить, нажимая кнопки выбора строчки (◀ или ►).

<<Продолжение на следующей странице.>>

<<Продолжение на следующей странице.>>

3. Нажмите кнопку ширины/длины/натяжения еще раз, чтобы отрегулировать натяжение нити.

ПРИМЕЧАНИЕ:

- Процедуры регулировки такие же, как и для регулировки основной строчки. Инструкции по регулировке ширины, длины и натяжения нити см. на стр. 18–21.
- Узоры буквенных строчек и некоторые узоры декоративных строчек не могут изменять ширину или длину. В этом случае режим ширины/длины не появится.

4. Чтобы вернуться в режим выбора, снова нажмите кнопку ширины/длины/натяжения.

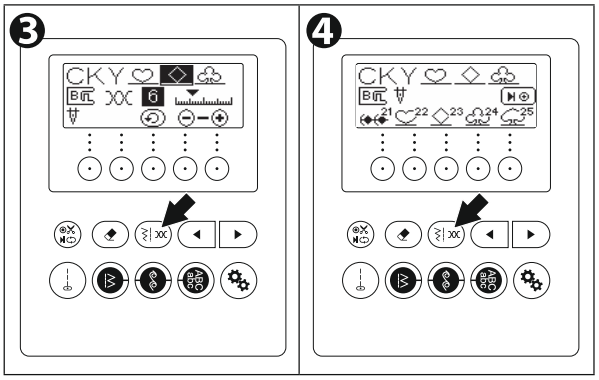

E. ШИТЬЕ ВЫБРАННІХ СТРОЧЕК

ПРИМЕЧАНИЕ:

- См. «ТАБЛИЦА ТКАНИ, НИТОК И ИГОЛОК» на стр. 34, чтобы выбрать подходящую нить и иглу. Из игл и ниток, подходящих для данной ткани, вы можете добиться более красивого результата, используя более тонкие.
- При шитье очень тонких тканей рекомендуется использовать прокладочный материал с изнаночной стороны ткани.

1. Выберите декоративную строчку или буквы, которые вы хотите вышить. (См. стр. 68).
2. При шитье декоративных и буквенных узоров установите лапку для атласа (B). (См. стр. 32)
3. При необходимости установите выбранную декоративную строчку или букву. (См. стр. 69).
4. Опустите прижимную лапку и начните шить.
5. Машина шьет выбранные строчки по порядку с самого начала.
6. После завершения шитья поднимите лапку и вытяните ткань.

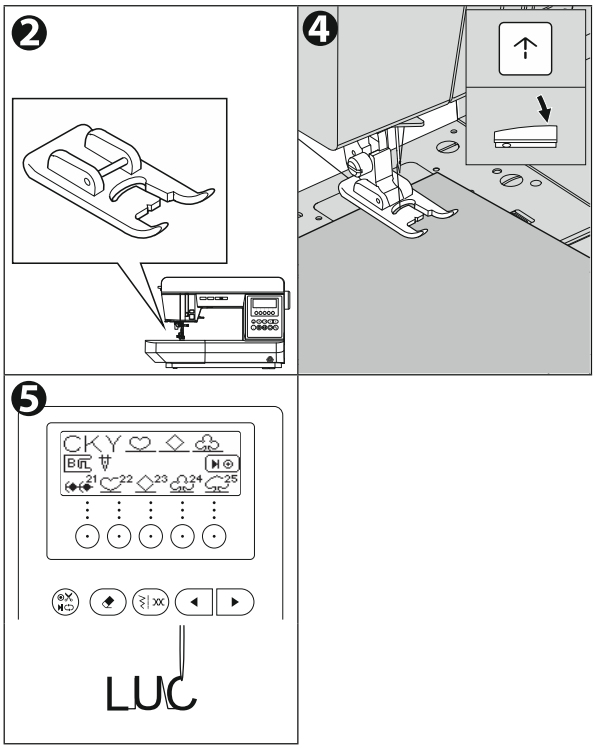

Режим шитья (одинарный / одинарный с обрезкой / повтор)

Изменить режим шитья можно, несколько раз нажав кнопку закрепочного стежка/обрезки.

a. Одиночный режим (предварительно устанавливается, когда в память занесены одна буква или 2 и более декоративных рисунка строчек). На ЖК-дисплее появится метка . Машина автоматически остановится после однократного выполнения выбранных строчек.
b. Одиночная строчка с обрезкой нити Значок появится на ЖК-дисплее. После однократного шитья выбранных узоров и выполнения закрепочной строчки машина автоматически обрежет нити и остановится.
c. Режим повтора (предустановлен, если в памяти сохранен один рисунок декоративной строчки). Значок появится на ЖК-дисплее. Машина будет многократно шить по выбранным строчкам до остановки.
Включите этот режим, если вы многократно шьете по одной или нескольким декоративным строчкам.

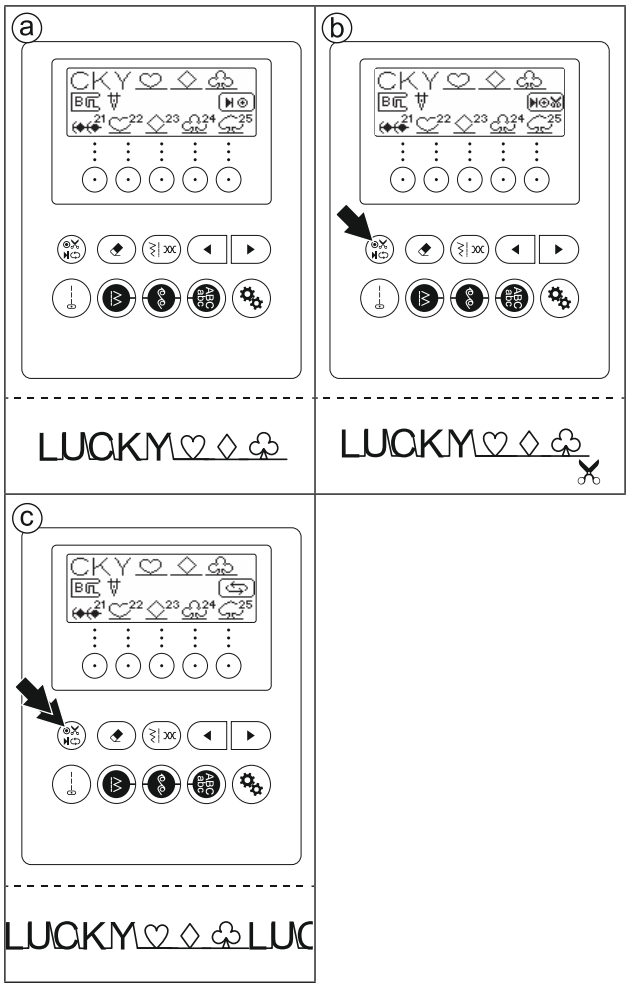

ПРИМЕЧАНИЕ:

- Фактическое направление вышивания декоративных строчек и букв отличается от направления, отображаемого на экране. Поверните экран на 90 градусов по часовой стрелке и шейте вертикально.
- В режиме одинарной строчки с закрепкой или одинарной строчки с закрепкой и обрезкой нити закрепочный стежок будет прошиваться в начале и конце строчки.
- Если вы измените режим шитья в середине процесса шитья, остановите шитье. Измените режим шитья, нажав кнопку одиночного стежка/повтор и перезапустите его.
- При выключении питания все сохраненные в памяти Декоративные строчки /Буквы будут удалены.

F. РЕКОМЕНДАЦИИ

a. Чтобы немедленно выполнить закрепку челночный стежок (в режиме повтора) остановите шитье и нажмите кнопку Реверса. При возобновлении шитья машина сразу же прошьёт закрепку.

ПРИМЕЧАНИЕ:
Если вы хотите отменить закрепку, снова нажмите кнопку Реверса, не нажимая кнопку Старт/Стоп. Настройка закрепки будет отменена.

b. Выполнение Закрепки после одного выполненной строчки (в режиме повтора).
Нажмите кнопку Реверса во время выполнения сохраненных строчек или букв.

ПРИМЕЧАНИЕ:
Если вы хотите отменить закрепку, снова нажмите кнопку Реверса до завершения шитья по строчек или буквы. Настройка Закрепки будет отменена.
Настройка закрепки будет отменена.

b-1. Машина прошьёт один выполненный шаблон и челночный стежок.
b-2. Если вы нажмёте кнопку Обратного стежка перед началом шитья, вы также можете прошить челночный стежок в начале шитья.

c. Выполнение выбранных шаблонов с начала.
Если вы остановились в середине строчки, вам может потребоваться перезапустить выбранные строчки.
В таком случае нажмите кнопку декоративной или буквенной строчки.

d. Для вызова выбранных строчек.
Если вы выбираете и шьете рабочие узоры после шитья декоративных или буквенных узоров, машина сохранит выбранные вами декоративные или буквенные строчки.
Чтобы вызвать эти строчки, нажмите кнопку декоративной или буквенной строчки.
Машина запомнит выбранные строчки.

ПРИМЕЧАНИЕ:
- Измененное натяжение нити вернется к автоматическому установленному значению.
- При выключении питания выбранные декоративные и буквенные строчки будут удалены.

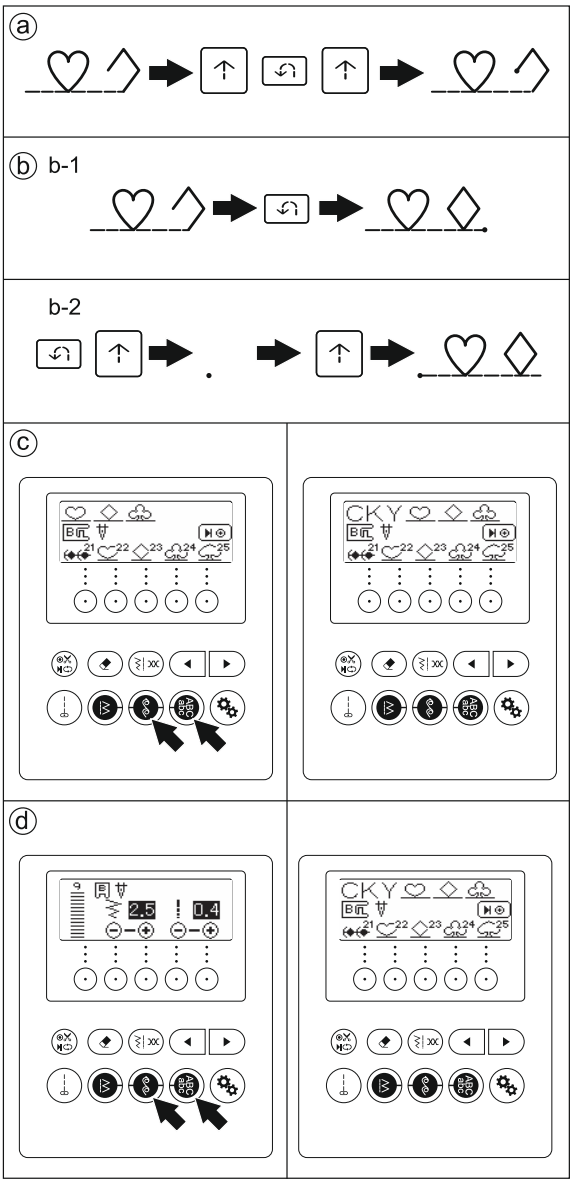

e. Чтобы начать шитье с середины выбранных строчек, нажмите кнопку ширины/длины/натяжения (режим проверки) и выберите шаблон, с которого хотите начать (выделите). Начните шитье в этом режиме. (См. стр. 69)

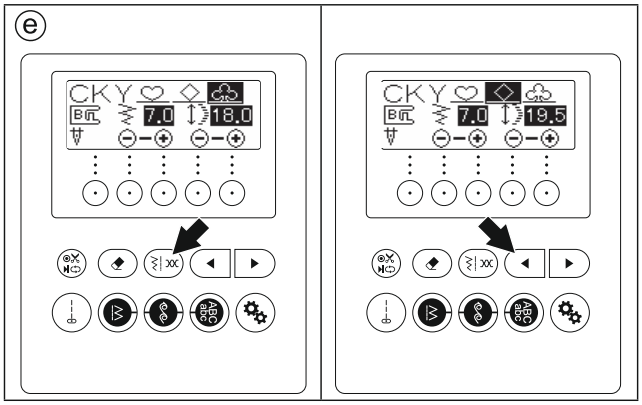

ОБРАБОТКА РУКАВОВ

Для обработки рукавов просто снимите съемный столик. Вы можете использовать эту машину как машину для обработки рукавов.
Вы можете легко обработать пройму, нижний край рукава и подгиб брюк и т.д.

- См. стр. 8 раздел «СЪЕМНЫЙ СТОЛИК».
- См. стр. 53 раздел «ПОТАЙНАЯ СТРОЧКА».

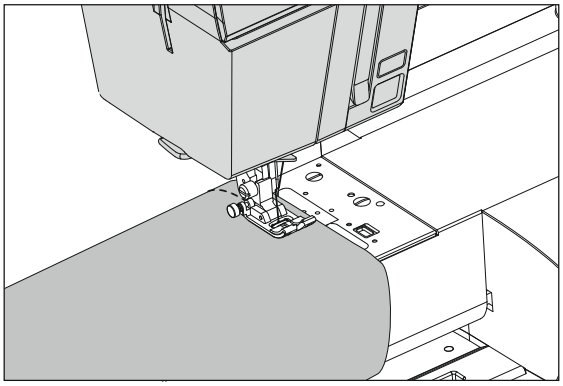

РЕГУЛИРОВКА БАЛАНСА СТРОЧЕК

ПРИМЕЧАНИЕ:
Снимите съемный столик перед выполнением следующих регулировок.

В зависимости от типа ткани может потребоваться регулировка баланса стежков.
Эта регулировка необходима, если декоративная или буквенная строчка деформирована.
Поверните винт, расположенный внизу машины, в любом направлении.
Отрегулируйте машину, постепенно поворачивая винт, ориентируясь по красной линии и внешнему пазу.

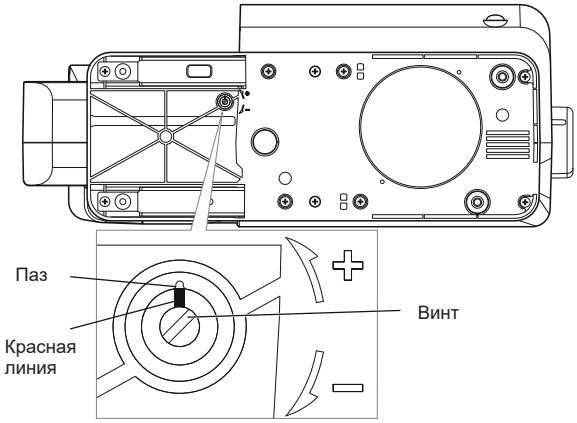

ДЕКОРАТИВНЫЕ СТРОЧКИ

1. Если строчки деформированы, как показано на рисунке (A), поверните винт в направлении значка (+).

2. Если строчки деформированы, как показано на рисунке (B), поверните винт в направлении значка (-).

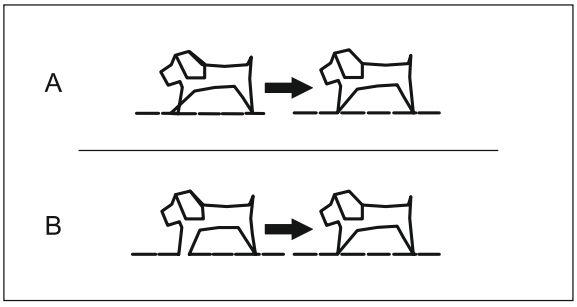

ВЫШИВКА БУКВ

1. Если буквы деформированы, как показано на рисунке (A), поверните винт в направлении значка (+).

2. Если буквы деформированы, как показано на рисунке (B), поверните винт в направлении значка (-).

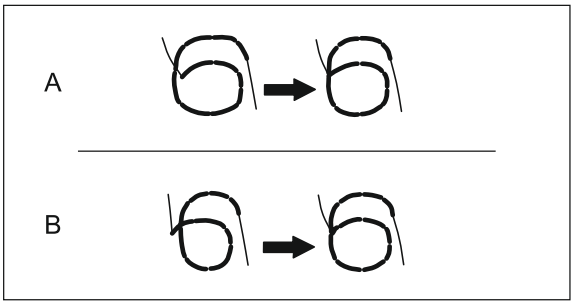

ТЕХНИЧЕСКОЕ ОБСЛУЖИВАНИЕ

ОПАСНО: Чтобы снизить риск поражения электрическим током:

Перед выполнением любых работ по техническому обслуживанию отсоедините вилку шнура питания от розетки.

ПРИМЕЧАНИЕ:

* В этой машине используется светодиодная подсветка для подсветки области шитья. Если она не горит, обратитесь к местному дилеру.
* * Машину смазывать не нужно.
* * При загрязнении машины смочите мягкую ткань небольшим количеством мягкого моющего средства и тщательно протрите. Не используйте растворитель и бензин.

A. ШПУЛЕДЕРЖАТЕЛЬ

Снимите крышку шпульного отсека и шпульку и очистите их щеточкой.

a: Шпуледержатель
b: Транспортер

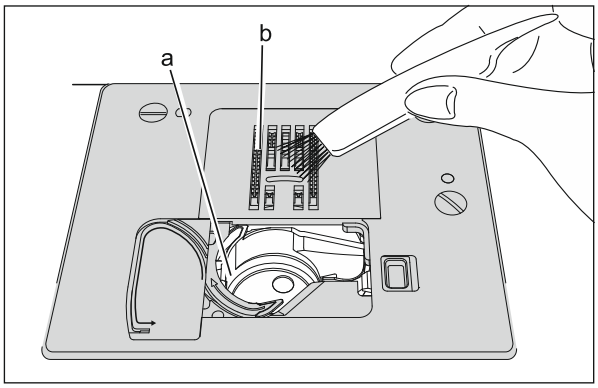

B. ЧЕЛНОЧНОЕ УСТРОЙСТВО И ТРАНСПОРТЕР ТКАНИ

Снимайте игольную пластину и регулярно очищайте челночное устройство и транспортер ткани.

ВНИМАНИЕ: Во избежание травм:

- В левом нижнем углу транспортера, под игольной пластиной, находится нитеобрезатель. Будьте осторожны, так как там есть острые детали. Не прикасайтесь к нитеобрезателю.
- Обратите внимание на острие иглы.

1. Отсоедините следующие детали
- Съемный столик
- Игла
- Прижимная лапка
- Держатель прижимной лапки
- Крышка шпульного отсека
- Шпульку

a: Отвертка для игольной пластины
b: Винты, удерживающие игольную пластину

2. Снимите игольную пластину, подняв правую сторону пластины.

3. Поднимите шпуледержатель (c) и снимите его.
d: Нитеобрезатель

ВНИМАНИЕ: Во избежание несчастных случаев или травм:

- Не прикасайтесь к нитеобрезателю (d).
- Не снимайте щеточку (e).

4. Очистите челночное устройство (f), транспортер и шпуледержатель. Также очистите их мягкой сухой тканью.

ВНИМАНИЕ: Во избежание несчастных случаев.

Не прикасайтесь к датчику игольной пластины (g). Датчик может быть поврежден.

5. Установите шпуледержатель в челночное устройство так, чтобы кончик (i) вошел в стопор (j), как показано на рисунке.

6. Установите игольную пластину на место, вставив челнок (k) и отверстия (l) в машину. При этом совместите отверстия (l) со штифтами (h). (См. шаг 4) Затяните винты.

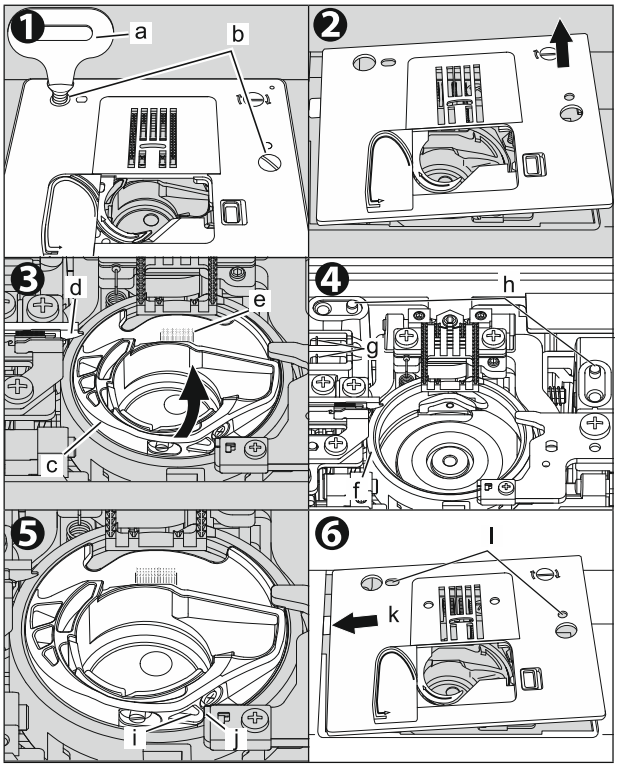

СООБЩЕНИЯ

1.	Намотка шпульки.	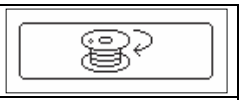
2.	Опустите рычаг петли.	
3.	После выполнения петли поднимите рычаг прижимной лапки и установите рамку лапки в исходное положение.	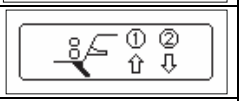
4.	Опустите рычаг прижимной лапки.	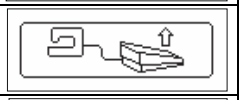
5.	Опустите лапку.	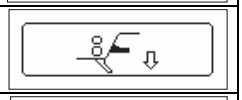
6.	Память машины переполнена.	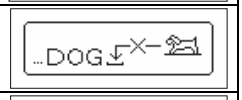
7.	Выбор строчки.	
8.	Отпустите кнопку Реверса.	
9.	Отпустите кнопку Старт/Стоп.	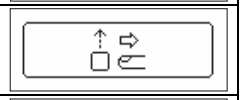
10.	Отпустите кнопку Старт/Стоп.	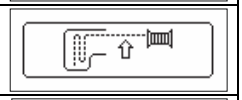
11.	Педаль подключена.	
12.	Отпустите кнопку Подъем- опускание иглы/Медленное шитье.	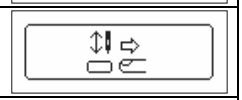
13.	Отпустите кнопку Обрезки нити.	
14.	Выключите машину и перезаправьте нить.	
15.	Установлена накладка игольная пластина для прямой строчки. Можно использовать только с рабочими строчками № 1-3, 6-7. Установите лапку, подходящую для данной строчки. Оверлочная лапка и лапка пуговичной петли не подходят.	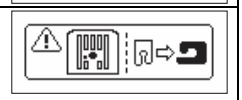
16.	Установлена стандартная накладка игольной пластины. Убедитесь, что установлена лапка, соответствующая выбранной строчке.	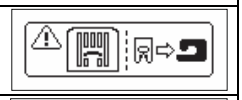
17.	Снята стандартная накладка игольной пластины или накладка игольной пластины для прямой строчки. Установите подходящую накладку.	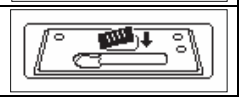

18.	В режиме вышивания снята стандартная накладка игольной пластины или накладка игольной пластины для прямой строчки. Установите подходящую накладку. * Отображается только при подключенном вышивальном модуле (продается отдельно).	
19.	Выбрана строчка, отличная от прямой строчки, при установленной накладке игольной пластины для прямой строчки.	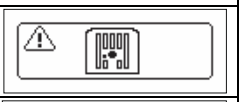
20.	В режиме вышивания установлена стандартная накладка игольной пластины. * Отображается только при подключенном вышивальном модуле (продается отдельно).	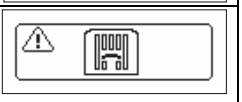
21.	Убедитесь, что установлена лапка для прямой строчки. Поскольку строчка была изменена с прямой строчки с левым положением иглы на прямую строчку с центральным положением иглы. Это будет отображаться, если установлена накладка игольной пластины для прямой строчки.	
22.	Убедитесь, что установлена обычная лапка. Поскольку строчка была изменен с прямой строчки с центральным положением иглы на прямую строчку с левым положением иглы. Это будет отображаться, если установлена накладка игольной пластины для прямой строчки.	
23.	Игольная пластина для прямой строчки установлена в режиме двойной иглы. Снимите двойную иглу и замените одинарной.	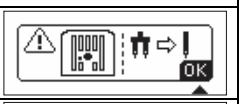
24.	Работает режим двойной иглы. Нажмите кнопку OF (функциональная кнопка справа). (См. стр. 67) **ВНИМАНИЕ: Во избежание несчастных случаев.** Проверьте соответствие установленной иглы и настроек режима двойной иглы.	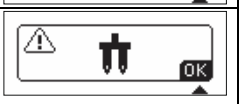
25.	Строчка, которую вы выбрали или собираетесь выбрать несовместима с двойной иглой. Нажмите кнопку OF (кнопка функций справа) и см. страницу 67.	
26.	Установите лапку для атласных строчек. Краеобметочная лапка не может быть использована. становите лапку для сатина и нажмите кнопку «ОК» (функциональная кнопка справа). (См. стр. 66) **ВНИМАНИЕ: Во избежание несчастных случаев или травм:** обязательно используйте лапку для атласа, чтобы предотвратить травмы или сбои в работе.	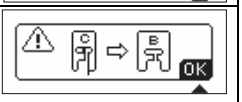
27.	Установите лапку для атласных строчек. Лапку для потайных стежков нельзя использовать. становите лапку для сатина и нажмите кнопку «ОК» (функциональная кнопка справа). (См. стр. 66) **ВНИМАНИЕ: Во избежание несчастных случаев или травм:** обязательно используйте лапку для атласа, чтобы предотвратить травмы или сбои в работе.	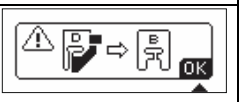
28.	Выключите выключатель питания и снова подключите вышивальный блок. * Отображается только при подключенном вышивальном модуле (продается отдельно).	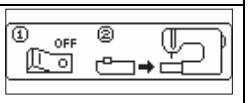
29.	Системная ошибка. Повреждён переключатель намотки нити внутри швейной машины. (Обратитесь к местному дилеру.)	
30.	Системная ошибка. (Обратитесь к местному дилеру.)	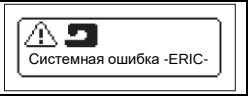

ПОЛЕЗНЫЕ СОВЕТЫ

НЕИСПРАВНОСТЬ	ПРИЧИНА	СПОСОБЫ УСТРАНЕНИЯ	СТРАНИЦА
Обрыв верхней нити	Машина неправильно заправлена нитью. Нить намотана на шпулькодержатель. Игла установлена неправильно. Слишком сильное натяжение нити. Нить неправильного размера или низкого качества.	Перезаправьте машину. Удалите намотавшуюся нить. Переустановите иглу Отрегулируйте натяжение нити. Выберите правильную нить.	27 75 35 20 34
Обрыв нижней нити	Нить на шпульке заправлена неправильно. Нить намотана на шпулькодержатель. Грязь в челноке.	Перезаправьте шпульку. Удалите намотавшуюся нить. Очистите челнок.	26 75 76
Машина пропускает строчки.	Игла установлена неправильно. Игла погнута или затупилась. Неправильный размер иглы. (на эластичной ткани)	Переустановите иглу Вставьте новую иглу. Выберите иглу подходящего размера для данной ткани (используйте эластичную иглу).	35 35 34
Сморщивание ткани	Машина неправильно заправлена нитью. Нить на шпульке заправлена неправильно. Тупая игла. Слишком сильное натяжение нити.	Перезаправьте машину. Перезаправьте шпульку. Вставьте новую иглу. Отрегулируйте натяжение нити.	27 26 35 20
Машина делает свободные стежки или петли.	Нить на шпульке заправлена неправильно. Машина неправильно заправлена нитью. Натяжение нити отрегулировано неправильно.	Перезаправьте шпульку. Перезаправьте машину. Отрегулируйте натяжение нити.	26 27 20
Рисунок строчки деформирован.	Лапка не подходит для данного шаблона. Натяжение нити не сбалансировано. Неправильный баланс стежков.	Установите правильную лапку. Отрегулируйте натяжение нити. Отрегулируйте баланс стежков.	42- 20 74
Невозможно выбрать строчку.	Установлена игольная пластина для прямой строчки.	Выберите строчку, которая позволяет использовать накладку игольной пластины для прямой строчки. (№ 1 - 3, 6, 7) Или замените игольную пластину для прямой строчки	44
Нитевдеватель не вдевает нить в ушко иглы.	Игла не поднята. Игла установлена неправильно. Игла погнута.	Поднимите иглу. Переустановите иглу Вставьте новую иглу.	12, 14 35 35
Машина работает неправильно.	Транспортер опущен. Длина стежка не подходит для данной ткани. Вокруг транспортера скопились ворс и пыль.	Поднимите транспортер. Отрегулируйте длину строчки. Очистите область транспортера.	14 19 76
Игла сломалась	Ткань тянется во время шитья. Игла ударяется о прижимную лапку. Игла установлена неправильно. Неправильный размер иглы или нити для сшиваемой ткани.	Не тяните ткань. Выберите правильную лапку и выкройку. Переустановите иглу Выберите правильный размер иглы и нити.	36 42- 35 34

НЕИСПРАВНОСТЬ	ПРИЧИНА	СПОСОБЫ УСТРАНЕНИЯ	СТРАНИЦА
Машина работает с трудом	В челноке и транспортере скопилась грязь или ворс.	Снимите игольную пластину и шпуледержатель, очистите челночное устройство и транспортер.	76
Машина не работает.	Шнур питания не подключен к розетке.	Полностью вставьте вилку в розетку.	10
	Выключатель питания не включен.	Включите выключатель.	10
Контрольная лампа	Верхняя или нижняя нить оборвана или отсутствует.	Перезаправьте верхнюю или нижнюю нить.	26, 27
…Зеленым	Шпиндель моталки сдвинут вправо.	Сдвиньте шпиндель влево.	25
…Красным	Прижимная лапка не опущена.	Опустите лапку.	13
…Красным	Режим шитья петли; Рычаг петли опущен не полностью	Опустите рычаг петли.	54, 58
	- Лапка для петли не установлена.	Установите лапку для петли.	54, 58
Светодиод не горит. Звуковой сигнал не подается.	Настройка выключена.	Включите настройку.	22

ТАБЛИЦА СТРОЧЕК

Рабочие строчки

Длина некоторых строчек отображается как одна единица длины для каждой строчки. (См. стр. 19)
Выделенная жирным шрифтом часть ниже соответствует одной единице длины каждой строчки. Если у строчки нет выделенной жирным шрифтом части, на экране будет отображаться длина одной строчки.

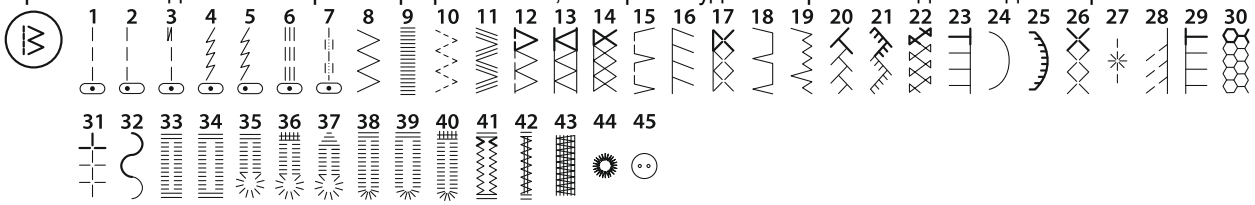

Декоративные строчки

Выделенная жирным шрифтом часть декоративной строчки представляет собой одну единицу строчки, которая будет сохранена в памяти.
Для строчки (за исключением № 14, 35-45) длина стежка указана как длина одной строчки.
Для строчки № 14, 35-45 длина стежка указана как длина одной строчки. (См. стр. 19)

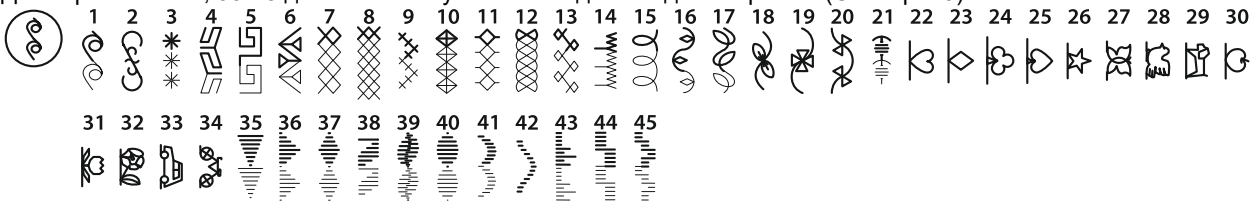

Вышивание букв

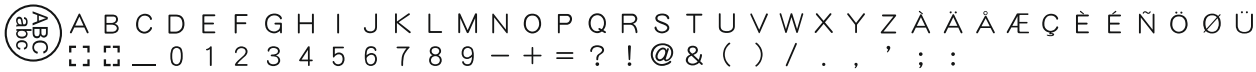



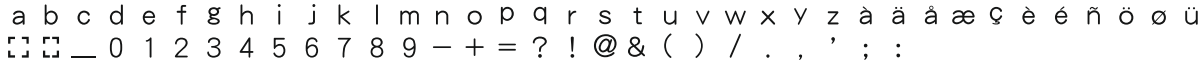

ТЕХНИЧЕСКИЕ ХАРАКТЕРИСТИКИ

Изделие	Швейная машина
Торговая марка	HappyJapan
Модель	ADV-6000
Характеристики	192 швейных операций
Изготовитель	Happy Japan Inc., 3-3515, Tachiyagawa, Yamagata-shi, Yamagata, 990-2251, Japan Хаппи Джапан Инк., 3-3515, Тачиягава, Ямагата-ши, Ямагата, 990-2251, Япония
Производитель	Harachu (Thailand) Co., LTD, 612/14,17 Kabinburi Industrial Zone, Moo9 T.Nongki, A.Kabinburi, Prachinburi 25110, Thailand Харачу (Тайланд) Ко., ЛТД, 612/14,17 Кабинбури Индастриал Зон, Moo9 Т.Нонгки, А.Кабинбури, Прачинбури 25110, Тайланд
Страна происхождения	Тайланд
Напряжение питания	220-240В ~ 50-60Гц 55Вт
Класс электробезопасности	2 класс электробезопасности бытовых приборов
Что делать в случае поломки	Пожалуйста, прекратите использование машины и обратитесь в сервисный центр
По окончании срока эксплуатации	Данное оборудование необходимо подвергнуть безопасной утилизации согласно законодательству.
Представительство по ремонту и претензиям	ООО "Швеймастер", Россия, г. Москва. ул. Адмирала Лазарева, д.35, корп. 1, т. (499) 793-25-54
Импортер	Указан на упаковке

При возникновении вопросов обратитесь к продавцу, у которого вы покупали машину

Не выбрасывайте электроприборы как несортированные коммунальные отходы, используйте раздельные сборные сооружения. Свяжитесь с местными властями для получения информации о доступных системах сбора отходов.
Если электроприборы выбрасываются на свалки или с несортированным мусором, опасные вещества могут просочиться в грунтовые воды и попасть в пищевую цепочку, повредив ваше здоровье и благополучие.





УТИЛИЗИРУЕТСЯ С БЫТОВЫМИ ОТХОДАМИ.
УТИЛИЗИРУЙТЕ ПРИ НАЛИЧИИ УСЛОВИЙ.
ОБРАТИТЕСЬ К МЕСТНЫМ КОНТРОЛЬНЫМ ОРГАНАМ ВЛАСТЯМ ПО ВОПРОСУ УТИЛИЗАЦИИ.

Импортер указан на упаковке изделия

ГАРАНТИЙНЫЙ ТАЛОН

Наименование изделия (модель):
Серийный номер:
Дата продажи:
Подпись продавца:
Штамп магазина:
Адрес, телефон сервисного центра (заполняется торгующей организацией):
Представительство по претензиям и ремонту: ООО «Швеймастер», Москва, ул. Адмирала Лазарева, д.35, к.1 тел.: 8(499)793-2554
Изделие проверено, претензий к внешнему виду и комплектации нет. С условиями гарантии ознакомлен. Подпись покупателя:

ТАБЛИЦА ГАРАНТИЙНЫХ РЕМОНТОВ

Дата	Характер неисправностей	Содержание ремонта	Подпись мастера Дата	Изделие получено Претензий не имею Подпись клиента Дата

УСЛОВИЯ ГАРАНТИИ

1. Срок гарантии: 1 год со дня покупки изделия.
2. Гарантия распространяется при предъявлении заполненного гарантийного талона и чека магазина.
3. Гарантия распространяется на изделие, используемое согласно инструкции, для личных и бытовых нужд.
4. Гарантия автоматически продлевается на срок нахождения изделия в ремонте.
5. Гарантийные обязательства подразумевают бесплатную замену неисправных частей изделия и выполнение бесплатных ремонтных работ (регулировок).
6. Срок гарантии на запасные части не превышает срока гарантии на изделие в целом.
7. Доставка изделия в сервисный центр осуществляется клиентом.
8. Гарантия не распространяется на изделия, используемые в производственных целях, предпринимательской деятельности, в учебно-производственном процессе.
9. Гарантия не распространяется на лампу освещения, приводные ремни, иглы, лапки, игольные пластины, петлители, держатели катушек.
10. Гарантия не распространяется на наладку, настройку и техническое обслуживание (чистка, смазка), проводимые в течении гарантийного срока.
11. Гарантия не распространяется на изделия, вышедшие из строя в результате: неправильной эксплуатации, попадания внутрь конструкции посторонних предметов, ремонта неуполномоченными лицами, несоответствия питающих электросетей.